№ 5 (119) ▪ 2022
Часть 3 ▪ Май

МЕЖДУНАРОДНЫЙ НАУЧНО-ИССЛЕДОВАТЕЛЬСКИЙ ЖУРНАЛ

INTERNATIONAL RESEARCH JOURNAL

ISSN 2227-6017 ONLINE

Екатеринбург
2022

МЕЖДУНАРОДНЫЙ
НАУЧНО-ИССЛЕДОВАТЕЛЬСКИЙ ЖУРНАЛ
INTERNATIONAL RESEARCH JOURNAL
ISSN 2227-6017 ONLINE

Периодический теоретический и научно-практический журнал.
Выходит 12 раз в год.
Учредитель журнала: Соколова М.В.
Главный редактор: Меньшаков А.И.
Адрес издателя и редакции: 620137, г. Екатеринбург, ул. Академическая, д. 11, корп. А, оф. 4.
Электронная почта: editors@research-journal.org
Сайт: www.research-journal.org
16+

№ 5 (119) 2022
Часть 3
Май

Дата выхода 17.05.2022
Цена: бесплатно.

Журнал имеет свободный доступ, это означает, что статьи можно читать, загружать, копировать, распространять, печатать и ссылаться на их полные тексты с указанием авторства без каких-либо ограничений. Тип лицензии CC, поддерживаемый журналом: Attribution 4.0 International (CC BY 4.0). Актуальная информация об индексации журнала в библиографических базах данных https://research-journal.org/indexing/.

Номер свидетельства о регистрации в Федеральной Службе по надзору в сфере связи, информационных технологий и массовых коммуникаций: **ЭЛ № ФС 77 - 80772.**

Члены редколлегии:

Филологические науки:
Растягаев А.В. д-р филол. наук, Московский Городской Университет (Москва, Россия);
Сложеникина Ю.В. д-р филол. наук, Московский Городской Университет (Москва, Россия);
Штрекер Н.Ю. к. филол. н., Калужский Государственный Университет имени К.Э. Циолковского (Калуга, Россия);
Вербицкая О.М. к. филол. н., Иркутский Государственный Университет (Иркутск, Россия).

Технические науки:
Пачурин Г.В. д-р техн. наук, проф., Нижегородский государственный технический университет им. Р.Е. Алексеева (Нижний Новгород, Россия);
Федорова Е.А. д-р техн. наук, проф., Нижегородский государственный архитектурно-строительный университет (Нижний Новгород, Россия);
Герасимова Л.Г. д-р техн. наук, Институт химии и технологии редких элементов и минерального сырья им. И.В. Тананаева (Апатиты, Россия);
Курасов В.С. д-р техн. наук, проф., Кубанский государственный аграрный университет (Краснодар, Россия);
Оськин С.В. д-р техн. наук, проф. Кубанский государственный аграрный университет (Краснодар, Россия).

Педагогические науки:
Куликовская И.Э. д-р пед. наук, Южный федеральный университет (Ростов-на-Дону, Россия);
Сайкина Е.Г. д-р пед. наук, Российский государственный педагогический университет имени А.И. Герцена (Санкт-Петербург, Россия);
Лукьянова М.И. д-р пед. наук, Ульяновский государственный педагогический университет им. И.Н. Ульянова (Ульяновск, Россия);
Ходакова Н.П. д-р пед. наук, проф., Московский городской педагогический университет (Москва, Россия).

Психологические науки:
Розенова М.И. д-р психол. наук, проф., Московский государственный психолого-педагогический университет (Москва, Россия);
Ивков Н.Н. д-р психол. наук, Российская академия образования (Москва, Россия);
Каменская В.Г. д-р психол. наук, к. биол. наук, Елецкий государственный университет им. И.А. Бунина (Елец, Россия).

Физико-математические науки:
Шамолин М.В. д-р физ.-мат. наук, МГУ им. М. В. Ломоносова (Москва, Россия);
Глезер А.М. д-р физ.-мат. наук, Государственный Научный Центр ЦНИИчермет им. И.П. Бардина (Москва, Россия);
Свистунов Ю.А. д-р физ.-мат. наук, проф., Санкт-Петербургский государственный университет (Санкт-Петербург, Россия).

Географические науки:
Умывакин В.М. д-р геогр. наук, к. техн. наук проф., Военный авиационный инженерный университет (Воронеж, Россия);
Брылев В.А. д-р геогр. наук, проф., Волгоградский государственный социально-педагогический университет (Волгоград, Россия);
Огуреева Г.Н. д-р геогр. наук, проф., МГУ имени М.В. Ломоносова (Москва, Россия).

Биологические науки:
Буланый Ю.П. д-р биол. наук, Саратовский национальный исследовательский государственный университет им. Н.Г. Чернышевского (Саратов, Россия);
Аникин В.В., д-р биол. наук, проф., Саратовский государственный университет им. Н.Г.Чернышевского (Саратов, Россия);
Еськов Е.К. д-р биол. наук, проф., Российский государственный аграрный заочный университет (Балашиха, Россия);
Ларионов М.В., д-р биол. наук, доцент, ведущий научный сотрудник, Российский государственный аграрный университет – МСХА имени К.А. Тимирязева (Москва, Россия).

Архитектура:
Янковская Ю.С. д-р архитектуры, проф., Санкт-Петербургский государственный архитектурно-строительный университет (Санкт-Петербург, Россия).

Ветеринарные науки:
Алиев А.С. д-р ветеринар. наук, проф., Санкт-Петербургская государственная академия ветеринарной медицины (Санкт-Петербург, Россия);
Татарникова Н.А. д-р ветеринар. наук, проф., Пермская государственная сельскохозяйственная академия имени академика Д.Н. Прянишникова (Пермь, Россия).

Медицинские науки:
Никольский В.И. д-р мед. наук, проф., Пензенский государственный университет (Пенза, Россия);
Ураков А.Л. д-р мед. наук, Ижевская Государственная Медицинская Академия (Ижевск, Россия).

Исторические науки:
Меерович М.Г. д-р ист. наук, к. архитектуры, проф., Иркутский национальный исследовательский технический университет (Иркутск, Россия);
Бакулин В.И. д-р ист. наук, проф., Вятский государственный университет (Киров, Россия);
Бердинских В.А. д-р ист. наук, Вятский государственный гуманитарный университет (Киров, Россия);
Лёвочкина Н.А. к. ист. наук, к. экон. наук, ОмГУ им. Ф.М. Достоевского (Омск, Россия);
Блейх Н.О. д-р ист. наук, Северо-Осетинский государственный университет им. К.Л. Хетагурова (Владикавказ, Россия).

Культурология:
Куценков П.А. д-р культурологии, к. искусствоведения, Институт востоковедения РАН (Москва, Россия).

Искусствоведение:
Куценков П.А. д-р культурологии, к. искусствоведения, Институт востоковедения РАН (Москва, Россия).

Философские науки:
Петров М.А. д-р филос. наук, Института философии РАН (Москва, Россия);
Бессонов А.В. д-р филос. наук, проф., Институт философии и права СО РАН (Новосибирск, Россия);
Цыганков П.А. д-р филос. наук., МГУ имени М.В. Ломоносова (Москва, Россия);
Лойко О.Т. д-р филос. наук, Национальный исследовательский Томский политехнический университет (Томск, Россия).

Юридические науки:
Костенко Р.В. д-р юрид. наук, проф., Кубанский государственный аграрный университет (Краснодар, Россия);
Мазуренко А.П. д-р юрид. наук, Северо-Кавказский федеральный университет в г. Пятигорске (Пятигорск, Россия);
Мещерякова О.М. д-р юрид. наук, Всероссийская академия внешней торговли (Москва, Россия);
Ергашев Е.Р. д-р юрид. наук, проф., Уральский государственный юридический университет (Екатеринбург, Россия).

Сельскохозяйственные науки:
Важов В.М. д-р с.-х. наук, проф., Алтайский государственный гуманитарно-педагогический университет им. В.М. Шукшина (Бийск, Россия);
Раков А.Ю. д-р с.-х. наук, Северо-Кавказский федеральный научный аграрный центр (Михайловск, Россия);
Комлацкий В.И. д-р с.-х. наук, проф., Кубанский государственный аграрный университет (Краснодар, Россия);
Никитин В.В. д-р с.-х. наук, Белгородский научно-исследовательский институт сельского хозяйства (Белгород, Россия);
Наумкин В.П. д-р с.-х. наук, проф., Орловский государственный аграрный университет.

Социологические науки:
Замараева З.П. д-р социол. наук, проф., Пермский государственный национальный исследовательский университет (Пермь, Россия);
Солодова Г.С. д-р социол. наук, проф., Институт философии и права СО РАН (Новосибирск, Россия);
Кораблева Г.Б. д-р социол. наук, Уральский Федеральный Университет (Екатеринбург, Россия).

Химические науки:
Абдиев К.Ж. д-р хим. наук, проф., Казахстанско-Британский технический университет (Алма-Аты, Казахстан);
Мельдешов А. д-р хим. наук, Казахстанско-Британский технический университет (Алма-Аты, Казахстан);
Скачилова С.Я. д-р хим. наук, Всероссийский Научный Центр По Безопасности Биологически Активных Веществ (Купавна Старая, Россия).

Науки о Земле:
Горяинов П.М. д-р геол.-минерал. наук, проф., Геологический институт Кольского научного центра Российской академии наук (Апатиты, Россия).

Экономические науки:
Лёвочкина Н.А. д-р экон. наук, к. ист. н., ОмГУ им. Ф.М. Достоевского (Омск, Россия);
Ламоттке М.Н. к. экон. н., Нижегородский институт управления (Нижний Новгород, Россия);
Акбулаев Н. к. экон. н., Азербайджанский государственный экономический университет (Баку, Азербайджан);
Кулиев О. к. экон. н., Азербайджанский государственный экономический университет (Баку, Азербайджан).

Политические науки:
Завершинский К.Ф. д-р полит. наук, проф. Санкт-Петербургский государственный университет (Санкт-Петербург, Россия).

Фармацевтические науки:
Тринеева О.В. к. фарм. н., Воронежский государственный университет (Воронеж, Россия);
Кайшева Н.Ш. д-р фарм. наук, Волгоградский государственный медицинский университет (Волгоград, Россия);
Ерофеева Л.Н. д-р фарм. наук, проф., Курский государственный медицинский университет (Курск, Россия);
Папанов С.И. д-р фарм. наук, Медицинский университет (Пловдив, Болгария);
Петкова Е.Г. д-р фарм. наук, Медицинский университет (Пловдив, Болгария);
Скачилова С.Я. д-р хим. наук, Всероссийский Научный Центр По Безопасности Биологически Активных Веществ (Купавна Старая, Россия);
Ураков А.Л., д-р мед. наук, Государственная Медицинская Академия (Ижевск, Россия).

Екатеринбург
2022

ОГЛАВЛЕНИЕ

ПЕДАГОГИЧЕСКИЕ НАУКИ / PEDAGOGY

Абраменков П.В.
ВЫЯВЛЕНИЕ ОБЪЕМА ТЕОРЕТИЧЕСКИХ ЗНАНИЙ У ТРЕНЕРОВ И ПЕДАГОГОВ ДОПОЛНИТЕЛЬНОГО ОБРАЗОВАНИЯ ПО ТХЭКВОНДО В ВОПРОСАХ ХАРАКТЕРИСТИКИ, ЗНАЧЕНИЯ И ОСОБЕННОСТЕЙ ПРИМЕНЕНИЯ КРОССФИТ-ТРЕНИРОВКИ В ПОДГОТОВКЕ ЮНЫХ СПОРТСМЕНОВ 6

Акулова К.Ю., Мозгунов А.И., Ступин А.В., Чуришка А.В.
РАЗВИТИЕ ГИБКОСТИ У ДЕТЕЙ СТАРШЕГО ДОШКОЛЬНОГО ВОЗРАСТА КАК ВАЖНЕЙШИЙ ЭЛЕМЕНТ ФИЗИЧЕСКОГО ВОСПИТАНИЯ 10

Акулова К.Ю., Мозгунов А.И., Пономарева В.Ю.
ИСТОРИЧЕСКИЙ ВЗГЛЯД НА РАЗВИТИЕ ФИЗИЧЕСКОГО ВОСПИТАНИЯ 15

Albuali Hawraa Abdalkareem Abed, Kuprina T.V.
CONCEPT OF GAMIFICATION AND ITS ROLE IN IMPROVING EDUCATIONAL ACTIVITIES 20

Бабина Г.В., Денисова А.В.
ХАРАКТЕРИСТИКА СЕНСОМОТОРНОГО И ИДЕОМОТОРНОГО РАЗВИТИЯ ДОШКОЛЬНИКОВ С НАРУШЕНИЯМИ РЕЧИ 23

Bogdashkin A.E., Morozov S.N., Saurov E.A.
DEVELOPMENT OF A RANKING SYSTEM IN FINSWIMMING AS A PEDAGOGICAL TOOL FOR THE COMPARISON OF ATHLETIC PERFORMANCE 27

Богус М.Б.
САМОПРОЕКТИРОВАНИЕ В ПРОФЕССИОНАЛЬНОМ СТАНОВЛЕНИИ СТУДЕНТА – БУДУЩЕГО ПЕДАГОГА 31

Боровкова М.В.
РОЛЬ ПРЕПОДАВАТЕЛЯ В ОРГАНИЗАЦИИ ДИСТАНЦИОННОГО ОБУЧЕНИЯ 35

Bystray E.B., Belova L.A., Shtykova T.V., Orlova I.A., Shabalina A.A.
PARTICIPATION AS A FACTOR OF FORMATION THE SKILLS OF PEDAGOGICAL COMMUNICATION 40

Воробьева И.А., Жуковская А.А.
ОСНОВНЫЕ ОСОБЕННОСТИ И СПЕЦИФИКА УРЕГУЛИРОВАНИЯ ПЕДАГОГИЧЕСКИХ КОНФЛИКТОВ В УЧЕБНОМ ПРОЦЕССЕ 44

Глущенко В.В.
НАСТАВНИЧЕСТВО В ДОПОЛНИТЕЛЬНОМ ПРОФЕССИОНАЛЬНОМ ОБРАЗОВАНИИ ВЗРОСЛЫХ В ПЕРИОД 9-ГО ТЕХНОЛОГИЧЕСКОГО УКЛАДА 47

Гонтарь О.П.
СОСТОЯНИЕ САНИТАРНО-ЭПИДЕМИОЛОГИЧЕСКОГО БЛАГОПОЛУЧИЯ НАСЕЛЕНИЯ И МОДЕЛЬ РАЗВИТИЯ ФИЗИЧЕСКОЙ КУЛЬТУРЫ ЛИЧНОСТИ СТУДЕНТА ТЕХНИЧЕСКОГО ВУЗА 53

Грамбовская Л.В., Караказьян С.А.
ЦИФРОВАЯ ТРАНСФОРМАЦИЯ УНИВЕРСИТЕТА С ТОЧКИ ЗРЕНИЯ ПРИОРИТЕТНЫХ НАПРАВЛЕНИЙ РАЗВИТИЯ 59

Грахова С.И., Беляева Н.Л.
КРАЕВЕДЧЕСКАЯ ДЕЯТЕЛЬНОСТЬ В СОВРЕМЕННОМ ШКОЛЬНОМ ОБРАЗОВАНИИ 65

Губашева Х.А., Магамедова Д.М., Магазиева З.А.
ИННОВАЦИОННЫЕ МЕТОДЫ ОБУЧЕНИЯ ПРОГРАММИРОВАНИЮ И ИТ В РОССИЙСКИХ ВУЗАХ 69

Гулгенов Ц.Б., Сенгеева Т.Н.
ОБ ОСОБЕННОСТЯХ СОПРОВОЖДЕНИЯ И ПСИХОЛОГИЧЕСКОГО ОБЕСПЕЧЕНИЯ ЖЕНЩИН В ВОЛЬНОЙ БОРЬБЕ 72

Жулева М.С.
ОРГАНИЗАЦИЯ САМОСТОЯТЕЛЬНОЙ РАБОТЫ СТУДЕНТОВ НЕГУМАНИТАРНОГО ВУЗА ПО ДИСЦИПЛИНЕ «ИСТОРИЯ» 76

Журавлева И.А., ЗипунниковаТ.А., Свиягина Е.В.
КОЛИЧЕСТВЕННАЯ ОЦЕНКА УРОВНЯ ФИЗИЧЕСКОЙ ПОДГОТОВЛЕННОСТИ СТУДЕНТОВ ДАЛЬНЕВОСТОЧНОГО ФЕДЕРАЛЬНОГО УНИВЕРСИТЕТА 79

Коткова Т.В.
РОЛЬ СТУДЕНЧЕСКОГО НАУЧНОГО КРУЖКА КАФЕДРЫ НОРМАЛЬНОЙ ФИЗИОЛОГИИ В ПОДГОТОВКЕ НАУЧНО-ПЕДАГОГИЧЕСКИХ КАДРОВ 85

Магомедов А.Дж., Абдуллаева Э.Б.
ИЗ ИСТОРИИ ХУДОЖЕСТВЕННОГО ОБРАЗОВАНИЯ ДАГЕСТАНА СРЕДСТВАМИ ТРАДИЦИОННОГО ИСКУССТВА 89

Налиткина О.В.
ФОРМИРОВАНИЕ ОСНОВ ПРОФЕССИОНАЛЬНОЙ ИДЕНТИЧНОСТИ БУДУЩИХ ЮРИСТОВ НА ЗАНЯТИЯХ ПО ИНОСТРАННОМУ ЯЗЫКУ В ВУЗЕ 93

Ромашкина Е.А., Сидоренко Л.Я., Мищенко О.А.
ФОРМИРОВАНИЕ ЭКОЛОГИЧЕСКОГО СОЗНАНИЯ ОБУЧАЮЩИХСЯ НА ОСНОВЕ СОТРУДНИЧЕСТВА ШКОЛЫ И ВУЗА 98

Тенитилова К.С., Беляева В.Г., Абаева С.М.
ПОДГОТОВКА БУДУЩИХ ЮРИСТОВ К ПРОФИЛАКТИКЕ ПРАВОНАРУШЕНИЙ СРЕДИ НЕСОВЕРШЕННОЛЕТНИХ 104

Хамзина Ш.Ш., Абыкенова Ж.К.
МОДЕЛЬ «4К» КАК ТЕХНОЛОГИЧЕСКАЯ МОДЕЛЬ РЕАЛИЗАЦИИ КОММУНИКАТИВНОГО ПОДХОДА В РАБОТЕ ПО РАЗВИТИЮ РЕЧИ ДЕТЕЙ ДОШКОЛЬНОГО ВОЗРАСТА 107

Хромцова Е.В., Растанина Н.К., Яворская Е.В.
ФОРМИРОВАНИЕ ПРОФЕССИОНАЛЬНЫХ КОМПЕТЕНЦИЙ У СТУДЕНТОВ-БАКАЛАВРОВ ПРИ ИЗУЧЕНИИ ХИМИЧЕСКИХ ДИСЦИПЛИН 110

Черненко Е.А., Соловьева Т.В.
ДИСТАНЦИОННОЕ ОБРАЗОВАНИЕ В РЕГИОНЕ: ОПЫТ, ПРОБЛЕМЫ, ПУТИ РАЗВИТИЯ 115

Чиркова Е.И.
ДРАББЛ КАК ИНСТРУМЕНТ РАЗВИТИЯ ТВОРЧЕСКИХ СПОСОБНОСТЕЙ СТУДЕНТОВ НА ЗАНЯТИЯХ ПО АНГЛИЙСКОМУ ЯЗЫКУ 120

Чопова Н.В.
ПРИМЕНЕНИЕ ПРОГРАММЫ AUTOCAD В ПРОЦЕССЕ ОБУЧЕНИЯ СТУДЕНТОВ НАЧЕРТАТЕЛЬНОЙ ГЕОМЕТРИИ 128

Шахбанов Ш.Н., Исмаилова З.Н.
АНАЛИЗ И ПЕРСПЕКТИВЫ ПОВЫШЕНИЯ ИНФОРМАЦИОННОЙ КУЛЬТУРЫ У БАКАЛАВРОВ ПЕДАГОГИЧЕСКОГО ОБРАЗОВАНИЯ В УСЛОВИЯХ ЦИФРОВИЗАЦИИ ОБРАЗОВАНИЯ 137

ПОЛИТИЧЕСКИЕ НАУКИ / POLITOLOGY

Хенкина А.А.
СЕПАРАТИСТСКИЕ ДВИЖЕНИЯ В СОВРЕМЕННОЙ ФРАНЦИИ 141

ЮРИДИЧЕСКИЕ НАУКИ / JURISPRUDENCE

Гурбанов К.В.
НЮРНБЕРГСКИЙ ТРИБУНАЛ С ТОЧКИ ЗРЕНИЯ ИЗБЕЖАВШИХ ПРИГОВОРА: ЮРИДИЧЕСКИЕ УЛОВКИ И ПОЛИТИЧЕСКИЕ ИНТРИГИ 144

Егорова О.А.
СОРАЗМЕРНОСТЬ ВЗЫСКАНИЯ НЕУСТОЙКИ КАК ПРОЦЕССУАЛЬНАЯ «СПРАВЕДЛИВОСТЬ» ПО АВТОСТРАХОВОМУ СПОРУ 147

Суркова О.Е., Елизаров А.А.
ТЕХНОЛОГИИ ФОРМИРОВАНИЕ МОДЕЛЕЙ ЭЛЕКТОРАЛЬНОГО ПОВЕДЕНИЯ 151

Хмельницкая Т.В., Железова Л.Ю.
ПРАВОВОЙ АНАЛИЗ ЯВЛЕНИЯ ПРОТИВОДЕЙСТВИЯ РАССЛЕДОВАНИЮ 155

Шебалов В.А.
ПОНЯТИЯ «ЧЕРНАЯ АРХЕОЛОГИЯ» И «ЧЕРНЫЙ КОПАТЕЛЬ» 160

ПЕДАГОГИЧЕСКИЕ НАУКИ / PEDAGOGY

DOI: https://doi.org/10.23670/IRJ.2022.119.5.071

ВЫЯВЛЕНИЕ ОБЪЕМА ТЕОРЕТИЧЕСКИХ ЗНАНИЙ У ТРЕНЕРОВ И ПЕДАГОГОВ ДОПОЛНИТЕЛЬНОГО ОБРАЗОВАНИЯ ПО ТХЭКВОНДО В ВОПРОСАХ ХАРАКТЕРИСТИКИ, ЗНАЧЕНИЯ И ОСОБЕННОСТЕЙ ПРИМЕНЕНИЯ КРОССФИТ-ТРЕНИРОВКИ В ПОДГОТОВКЕ ЮНЫХ СПОРТСМЕНОВ

Научная статья

Абраменков П.В.*

Уральский государственный университет физической культуры, Челябинск, Россия

* Корреспондирующий автор (NUMishenko[at]yandex.ru)

Аннотация

Представлены результаты проведенного анкетного опроса тренеров по тхэквондо и педагогов дополнительного образования, направленного на выявление объема теоретических знаний в вопросах характеристики, значения и особенностей применения кроссфит-тренировки в подготовке юных спортсменов-тхэквондистов.

Цель исследования заключалась в разработке анкеты и проведения анкетного опроса среди тренеров и педагогов дополнительного образования по тхэквондо, направленного на выявление объема теоретических знаний в вопросах характеристики, значения и особенностей применения кроссфит-тренировки в подготовке юных спортсменов-тхэквондистов.

Методика и организация исследования. В анкетировании приняли участие тренеры и педагоги дополнительного образования по тхэквондо в количестве 21 человек, имеющие стаж тренерской работы от 10 до 20 лет.

Ключевые слова: анкетный опрос, тренеры и педагоги дополнительного образования по тхэквондо, кроссфит-тренировка.

IDENTIFICATION OF THE AMOUNT OF THEORETICAL KNOWLEDGE OF TRAINERS AND TEACHERS OF ADDITIONAL EDUCATION ON TAEKWONDO IN MATTERS OF CHARACTERISTICS, VALUES AND FEATURES OF THE APPLICATION OF CROSSFIT TRAINING IN THE PREPARATION OF YOUNG ATHLETES

Research article

Abramenkov P.V.*

Ural State University of Physical Culture, Chelyabinsk, Russia

* Corresponding author (NUMishenko[at]yandex.ru)

Abstract

The current article presents the results of a questionnaire survey of taekwondo coaches and teachers of additional education aimed at identifying the amount of theoretical knowledge in the characteristics, meaning, and features of the use of crossfit training in the preparation of young taekwondo athletes.

The purpose of the study was to develop a questionnaire and conduct a survey among coaches and teachers of additional education in taekwondo aimed at identifying the amount of theoretical knowledge on the characteristics, meaning, and features of the use of crossfit training in the preparation of young taekwondo athletes.

Methodology and organization of the study. The questionnaire involved 21 coaches and teachers of additional education in taekwondo with 10 to 20 years of coaching experience.

Keywords: survey, coaches and teachers of additional education in taekwondo, crossfit training.

Введение

Как подчеркивает Л. И. Орехов, «вопросы физической подготовки широко освещены в научной и методической литературе. Практический опыт и исследования, проведенные в нашей стране и за рубежом, свидетельствуют о том, что для обеспечения роста результатов необходимо развитие двигательных способностей в оптимальном сочетании и в гармонической взаимосвязи с другими сторонами подготовки в соответствии с требованиями конкретного вида спорта. Однако далеко не всегда удается подобрать оптимальный тренировочный режим, спланировать микроциклы, выбрать методы и средства, приводящие к росту достижений. Это побуждает тренеров вести поиск новых путей повышения эффективности тренировочного процесса» [9].

Как отмечают специалисты, и, в частности, А. Г. Галимова (2017), «одним из современных и перспективных направлений, отвечающих данным требованиям, может служить система высокоинтенсивных многофункциональных упражнений кроссфит» [3].

Функциональное многоборье (кроссфит), по мнению В. В. Волкова, В. Н. Селуянова (2014) «отличается интенсивными короткими тренировками, включающими в себя кардио и кардио с силовыми нагрузками, специфика которых заключается в комбинировании тяжелой атлетики, гимнастики, бега, гиревого спорта, упражнений с собственным весом, плавания, гребли, пауэрлифтинга, скалолазания, упражнений с канатом» [2].

Несмотря на имеющиеся исследования в данной области, как зарубежных, так и отечественных специалистов, отсутствуют публикации о влиянии занятий кроссфитом на организм юных спортсменов, занимающихся тхэквондо. Не обнаружены научные работы, посвященные анализу особенностей организации тренировочного процесса, его направленности на достижение спортивных результатов с учетом индивидуального уровня тренированности и состояния здоровья спортсменов-тхэквондистов. Недостаточно внимания учеными уделено изучению возможностей

использования упражнений кроссфита как средства физической подготовки в тренировочном процессе спортсменов в различных видах спорта, хотя большинство специалистов рекомендуют включать это направление в физической подготовке спортсменов в различных видах единоборств, включая тхэквондо [1], [4], [5], [10]. Не выявлены исследования, посвященные различным аспектам выявления теоретических знаний тренеров-инструкторов в вопросах планирования, организации тренировочного процесса в кроссфите юных спортсменов-тхэквондистов.

Цель исследования заключалась в разработке анкеты и проведения анкетного опроса среди тренеров и педагогов дополнительного образования по тхэквондо, направленного на выявление объема теоретических знаний в вопросах характеристики, значения и особенностей применения кроссфит-тренировки в подготовке юных спортсменов-тхэквондистов.

Организация исследования

В анкетировании приняли участие тренеры и педагоги дополнительного образования по тхэквондо в количестве 21 человек, имеющие стаж тренерской работы от 10 до 20 лет. Анкетный опрос был проведен в сентябре 2020 года.

Результаты исследования и их обсуждение

В результате проведенного анкетного опроса тренеров и педагогов дополнительного образования по тхэквондо нами были получены следующие результаты (таблица 1). На первый вопрос анкеты: *«Знакомы ли Вы с разновидностью силового многоборья «кроссфит?»,* большинство тренеров по тхэквондо 11 человек (52,4%) ответили, что *«Да»* знакомы с разновидностью силового многоборья «кроссфит», и лишь 5 тренеров (23,8%) ответили, что «Нет», не знакомы, кроме того, 5 тренеров (23,8%) затруднились ответить на данный вопрос.

На вопрос анкеты *«Что Вы понимаете под относительно новым спортивным направлением «Кроссфит»* лишь 5 тренеров (23,8%) дали полное определение этого понятия и отметили, что под «кроссфит» понимают «разновидность силового многоборья, особенностью проведения которого является значительная интенсивность, цикличность выполнения, а также разнообразие предлагаемых нагрузок»; 8 тренеров (38,0%) дали частичное определение и ответили, что «Кроссфит» – это «преимущественно многоповторные и круговые тренировки – чередование нескольких упражнений, выполняемых одно за другим без паузы»; 8 тренеров (38,0%) – затруднились дать определение данному направлению.

На вопрос анкеты «*Какие элементы видов спорта включает «Кроссфит-тренировка»* лишь 6 тренеров (28,6%) назвали более 3 – это «тяжелая атлетика», «гимнастика», «гиревой спорт», «тяжелая атлетика», «плавание» и др; 7 тренеров (33,3%) смогли назвать лишь 1 элемент и 8 тренеров (38,0%) – затруднились ответить на данный вопрос.

На следующий вопрос анкеты *«В соответствии с системой кроссфита, назовите основные методы для выполнения подобранных упражнений?* Лишь 6 тренеров (28,6%) назвали три основных метода – «круговой тренировки», «интервальный метод», «повторный метод»; 9 тренеров (2,8%) – выделили один метод – «круговой тренировки» и 6 тренеров (28,6%) – затруднились ответить на данный вопрос.

На вопрос анкеты: *«Знакомы ли Вы с существующими моделями кроссфит-тренировки?» лишь* 7 тренеров по тхэквондо (33,3%) ответили, что «Да», знаком; 6 тренеров (28,6%) ответили, что «нет», не знаком и 8 тренеров (38,0%) – затруднились ответить на данный вопрос.

На следующий вопрос: *«Применяете ли Вы кроссфит-тренировку в тренировочном процессе юных спортсменов?»* – лишь 4 тренера (19,0%), ответили, что «Да», применяю и 17 человек (80,9%), ответили, что «Нет», не применяю.

На вопрос анкеты: *«Хотели ли Вы ознакомиться более подробно с методикой проведения кроссфит-тренировки с юными спортсменами-тхэквондистами?» – все тренеры, 21 человек (100%)* ответили положительно (таблица 1).

Таким образом, результаты анкетного опроса тренеров по тхэквондо показали, что лишь незначительная часть респондентов знакома с новым направлением «Кроссфит», в основном имеют частичные теоретические знания, связанные с характеристикой, значением и особенностями применения представленного направления в тренировочном процессе юных спортсменов-тхэквондистов 10-12 лет. Однако, все респонденты (100%) выявили желание ознакомиться с особенностями организации и применения кроссфит-тренировки в процессе подготовки юных спортсменов.

Таблица 1 – Результаты анкетного опроса тренеров по тхэквондо, направленного на выявление объема теоретических знаний в вопросах характеристики, значения и особенностей применения средств кроссфита в тренировочном процессе тхэквондистов (фрагмент)

Вопрос анкеты	Варианты ответов респондентов	Кол-во респондентов	Кол-во респондентов, %
1 «Знакомы ли Вы с разновидностью силового многоборья «кроссфит?»	Да	11	52,4
	Нет	5	23,8
	Затрудняюсь ответить	5	23,8
2 «Что Вы понимаете под относительно новым спортивным направлением «Кроссфит»	Дано полное определение	5	23,8
	Дано частичное определение	8	38,0
	Затрудняюсь ответить	8	38,0
3 «Какие элементы видов спорта включает «Кроссфит-тренировка»	Назвали 3 и более элемента	6	28,6
	Назвали 1 элемент	7	33,3
	Затрудняюсь ответить	8	38,0

Окончание таблицы 1 – Результаты анкетного опроса тренеров по тхэквондо, направленного на выявление объема теоретических знаний в вопросах характеристики, значения и особенностей применения средств кроссфита в тренировочном процессе тхэквондистов (фрагмент)

Вопрос анкеты	Варианты ответов респондентов	Кол-во респондентов	Кол-во респондентов, %
4 «В соответствии с системой кроссфита, назовите основные методы для выполнения подобранных упражнений?	Назвали 3 основных метода	6	28,6
	Назвали 1 метод	9	42,8
	Затрудняюсь ответить	6	28,6
5 «Знакомы ли Вы с существующими моделями кроссфит-тренировки?»	Да	7	33,3
	Нет	6	28,6
	Затрудняюсь ответить	8	38,0
6 «Применяете ли Вы кроссфит-тренировку в тренировочном процессе юных спортсменов?»	Да	4	19,0
	Нет	17	80,9
	Затрудняюсь ответить	0	0
7 «Хотели ли Вы ознакомиться более подробно с методикой проведения кроссфит-тренировки с юными спортсменами-тхэквондистами?»	Да	21	100
	Нет	0	0
	Затрудняюсь ответить	0	0

Выводы

Результаты анкетного опроса тренеров по тхэквондо показали, что лишь незначительная часть респондентов знакома с новым направлением «Кроссфит», в основном тренеры по тхэквондо имеют частичные теоретические знания, связанные с характеристикой, значением и особенностями применения представленного направления в тренировочном процессе юных спортсменов-тхэквондистов 10-12 лет. Однако, все респонденты (100%) выявили желание ознакомиться с особенностями организации и применения кроссфит-тренировки в процессе подготовки юных спортсменов.

Конфликт интересов

Не указан.

Conflict of Interest

None declared.

Список литературы / References

1. Абраменков П. В. Применение высокоинтенсивных многофункциональных физических упражнений кроссфит в физической подготовке юных спортсменов-тхэквондистов 10-12 лет / П. В. Абраменков // Проблемы подготовки научных и научно-педагогических кадров : опыт и перспективы : сб. науч. тр. молодых ученых УралГУФК. – Вып. 19 / Под ред. к.п.н., доцента Е. Б. Малетиной. – Челябинск : УралГУФК, 2022 – С. 3-7.

2. Волков В. В. Особенности физической подготовленности атлетов-кроссфитеров высокой квалификации / В. В. Волков, В. Н. Селуянов // «Национальные программы формирования здорового образа жизни» : междунар. науч.-практ. конгресс. В 4 т, Т 1 : Мин-во спорта РФ, Департамент образования г. Москвы,– М. : ФГБОУ ВПО «Российский гос. ун-т физ. культуры, спорта, молодежи и туризма (ГЦОЛИФК)», 2014. – С. 307-308.

3. Галимова А. Г. Повышение уровня физической подготовленности курсантов вузов МВД России средствами кроссфит : дис. ... канд. пед. наук / А. Г. Галимова. – Улан-Удэ : Бурят. гос. ун-т, 2017. – 184 с.

4. Мавлеткулова А. С. Развитие специальных физических качеств тхэквондистов-юношей : дис.... канд. пед. наук / А. С. Мавлеткулова. – СПб. : С.-Петерб. гос. ун-те физ. культуры им. П. Ф. Лесгафта. -., 2007. – 165 с.

5. Мищенко Н. Ю. Применение высокоинтенсивных многофункциональных физических упражнений кроссфит в общефизической подготовке спортсменов-саночников 12-14 лет / Н. Ю. Мищенко // Взаємодія духовного й фізичного виховання в становленні гармонійно розвиненої особистості. Збірник статей за матеріалами VII Міжнародної науково-практичної онлайн-конференції (Слов'янськ-Краматорськ, Україна, 18-19 березня 2020 р.); гол. ред. В.М. Пристинський. – Слов'янськ, 2020. – С. 212-222.

6. Мищенко Н. Ю. Применение средств фитнеса в тренировочном процессе девушек 16-17 лет, занимающихся тхэквондо / Н. Ю. Мищенко // Состояние, проблемы и пути совершенствования спортивной и оздоровительной тренировки : Мат-лы I Всерос. науч.-практич. конф. с междун. участием «Состояние, проблемы и пути совершенствования спортивной и оздоровительной тренировки в гимнастике, танцевальном спорте и фитнесе». Казань, 29 октября 2021 года. – Казань : Поволжский ГУФКСиТ, 2021. – С. 208-213.

7. Момот Д. А. Структура физической подготовленности юных тхэквондистов / Д. А. Момот, С. Е. Бакулев, А. М. Саковим // Ученые записки университета им. П. Ф. Лесгафта. – 2008. – № 2 (36). – С. 19-21.

8. Морозова Л. В. Кроссфит – эффективный функциональный тренинг / Л.В. Морозова, О.Г. Морозов, Т.И. Мельникова // Научные труды Северо-Западного института управления РАНХиГС. – 2015. – Т. 6. – № 5(22). – С. 150-153.

9. Орехов Л. И. Пути совершенствования физической подготовки спортсменов в горных условиях (на материале лыжного спорта) : автореф. дис. ... докт-ра пед. наук / Л. И. Орехов. – Минск : Академия физического воспитания и спорта республики Беларусь, 1994. – 41 с.

10. Фадеев О. В. Кроссфит как средство развития выносливости у военнослужащих войск национальной гвардии РФ / О. В. Фадеев // Аспекты и тенденции педагогической науки : мат-лы II Междунар. науч. конф. (г. Санкт-Петербург, июль 2017 г.). – СПб. : Свое издательство, 2017. – С. 83-86.

Список литературы на английском языке / References in English

1. Abramenkov P. V. Primenenie vysokointensivnyh mnogofunkcional'nyh fizicheskih uprazhnenij krossfit v fizicheskoj podgotovke junyh sportsmenov-thjekvondistov 10-12 let [Application of high-intensity multifunctional physical exercises Crossfit in the physical training of young athletes-Taekwonders 10-12 years] / P. V. Abramenkov // Problemy podgotovki nauchnyh i nauchno-pedagogicheskih kadrov : opyt i perspektivy : sb. nauch. tr. molodyh uchenyh UralGUFK [Problems of training of scientific and scientific and pedagogical personnel: experience and prospects: Sat. Scientific Tr. Young scientists Uralguofk]. – Vol. 19 / Ed. Ph.D., Associate Professor E. B. Malletina. – Chelyabinsk: UralGUFK, 2022. – P. 3-7. [in Russian]

2. Volkov V. V. Osobennosti fizicheskoj podgotovlennosti atletov-krossfiterov vysokoj kvalifikacii [Features of the physical fitness of the Athle-Tov-crossfaters of high qualifications] / V. V. Volkov, V. N. Seluyanov // «National programs for the formation of a healthy lifestyle»: International. scientific study. Congress. In 4 t, T 1: Min-in sports of the Russian Federation, Department of Education of Moscow, – M. : FGBOU VPO «Russian State. University of Phys. Cultures, sports, youth and tourism (HColifk)», 2014. – P. 307-308. [in Russian]

3. Galimova A. G. Povyshenie urovnja fizicheskoj podgotovlennosti kursantov vuzov MVD Rossii sredstvami krossfit [Increasing the level of physical fitness of cadets of universities of the Ministry of Internal Affairs of Russia by means of crossfit]: dis. ... cand. ped. science / A. G. Galimova. – Ulan-Ude : Buryat. State University, 2017. – 184 p. [in Russian]

4. Mawletkulova A. S. Razvitie special'nyh fizicheskih kachestv thjekvondistov-junoshej [Development of special physical qualities of Taekwondi-youths] : dis ... . cand. ped. sciences / A. S. Mawletkulova. – St. Petersburg. : S.-Petersburg. State Un-Those Piz. culture them. P. F. Lesgafta, 2007. – 165 p. [in Russian]

5. Mishchenko N. Yu. Primenenie vysokointensivnyh mnogofunkcional'nyh fizicheskih uprazhnenij krossfit v obshhefizicheskoj podgotovke sportsmenov-sanochnikov 12-14 let [Application of high-intensity multifunctional physical exercises Crossfit in the associate training of athletes-Sanchnikov 12-14 years old] / N. Yu. Mishchenko // Ruzhodiya of the spiritual of Fizichnaya Vikhvennia in the factory harmonico-rovinosi-stodi. Zbirnik articles for Materials VII M_Inznovo-Ukraine (Word'yansk-Kramatorsk, Ukraine, 18-19 birching 2020 r.) [Interaction of spiritual and physical education in the formation of a harmoniously developed personality. Collection of articles based on the materials of the VII international scientific and practical online conference]; Ed. V. M. Pristinsky. - Slogyansk, 2020. – P. 212-222. [in Russian]

6. Mishchenko N. Yu. Primenenie sredstv fitnesa v trenirovochnom processe devushek 16-17 let, zanimajushhihsja thjekvondo [Application of fitness facilities in the training process of girls 16-17 years old, engaged in Taekwondo] / N. Yu. Mishchenko // Sostojanie, problemy i puti sovershenstvovanija sportivnoj i ozdorovitel'noj trenirovki : Mat-ly I Vseros. nauch.-praktich. konf. s mezhdun. uchastiem «Sostojanie, problemy i puti sovershenstvovanija sportivnoj i ozdorovitel'noj trenirovki v gimnastike, tanceval'nom sporte i fitnese» [Condition, problems and ways to improve sports and religious workouts: Mat-li I am Vseros. Scientific practice. conf. with annex Participation «Conditions, Problems and Ways to Improve Rowing and Improvement Training in Gymnastics, Dance Sports and Fitness»]. Kazan, October 29, 2021. – Kazan : Volga-Sky Gufexit, 2021. – P. 208-213. [in Russian]

7. Momot D. A. Struktura fizicheskoj podgotovlennosti junyh thjekvondistov [The structure of the physical fitness of young Taekvondistov] / D. A. Momot, S. E. Bakulev, A. M. Sakov // Uchenye zapiski universiteta im. P. F. Lesgafta [University Scientists. P. F. Lesgafta]. – 2008. – № 2 (36). – P. 19-21. [in Russian]

8. Morozova L. V. Krossfit – jeffektivnyj funkcional'nyj trening [Crossfit is an effective functional training] / L. V. Morozova, O. G. Morozov, T. I. Melnikova // Nauchnye trudy Severo-Zapadnogo instituta upravlenija RANHiGS [Scientific works of the Sever-Ro-Western Institute of Management Ranjigs]. – 2015. – Vol. 6. – № 5 (22). – P. 150-153. [in Russian]

9. Orekhov L. I. Puti sovershenstvovanija fizicheskoj podgotovki sportsmenov v gornyh uslovijah (na materiale lyzhnogo sporta) [Ways to improve the physical training of athletes in mountainous conditions (on the material of skiing)]: autoref. dish. ... dokk-ra ped. sciences / L. I. Orekhov. – Minsk : Academy of Physical Education and Sports of the Republic of Belarus, 1994. – 41 p. [in Russian]

10. Fadeev O. V. Krossfit kak sredstvo razvitija vynoslivosti u voennosluzhashhih vojsk nacional'noj gvardii RF [Crossfit as a means of developing endurance among military servicemen of the National Guard of the Russian Federation] / O. V. Fadeev // Aspekty i tendencii pedagogicheskoj nauki : mat-ly II Mezhdunar. nauch. konf [Aspects and tendencies of pedagogical science: Mat-lies II International. Scientific conf]. (St. Petersburg, July 2017). – St. Petersburg. : His Publishing House, 2017. – P. 83-86. [in Russian]

DOI: https://doi.org/10.23670/IRJ.2022.119.5.072

РАЗВИТИЕ ГИБКОСТИ У ДЕТЕЙ СТАРШЕГО ДОШКОЛЬНОГО ВОЗРАСТА КАК ВАЖНЕЙШИЙ ЭЛЕМЕНТ ФИЗИЧЕСКОГО ВОСПИТАНИЯ

Научная статья

Акулова К.Ю.[1, *], Мозгунов А.И.[2], Ступин А.В.[3], Чуришка А.В.[4]

[1, 2, 3, 4] Липецкий государственный педагогический университет им. П.П. Семенова-Тян-Шанского, Липецк, Россия

* Корреспондирующий автор (a.churishka[at]mail.ru)

Аннотация

В данной статье проводится изучение теоретических аспектов развития гибкости детей старшего дошкольного возраста, затем рассматриваются особенности формирования качества гибкости и факторы ее обуславливающие. После изучения теоретической базы, на основе выбранной методики, на базе ДОУ № 119 г. Липецк, осуществляется экспериментально – практическая работа по изучению занятий по физической культуре, затем коррекция и внедрению новой технологии – стретчинга для детей старшего дошкольного возраста. Результаты исследования показывают, что ребёнок при рождении обладает гибкостью, но в процессе жизни она утрачивается или вовсе сходит на «нет» - что может повлечь за собой проблемы с опорно – двигательным аппаратом и нарушение жизненно - важных систем организма.

Ключевые слова: физическое развитие, гибкость, стретчинг.

DEVELOPMENT OF FLEXIBILITY IN SENIOR PRE-SCHOOL CHILDREN AS AN ESSENTIAL ELEMENT OF PHYSICAL EDUCATION

Research article

Akulova K.Yu.[1, *], Mozgunov A.I.[2], Stupin A.V.[3], Churishka A.V. [4]

[1, 2, 3, 4] Lipetsk State Pedagogical University, Lipetsk, Russia

* Corresponding author (a.churishka[at]mail.ru)

Abstract

In this article, theoretical aspects of flexibility development of children of senior pre-school age are studied, as well as features of flexibility quality formation and the factors that determine it. Having studied the theoretical basis, the chosen methodology for the pre-school facility №119 in Lipetsk was experimental one - practical work on the studying of physical education, adjustment and introduction of a new technology - stretching for senor pre-school children. The results of the research show that the child at birth is flexible, but over the course of life it either reduces or is lost altogether - which may cause problems with musculoskeletal system as well as disruptions of vital body systems.

Keywords: physical development, flexibility, stretching.

В современном мире с появлением гаджетов, дети лишены физической активности, у них преобладает сидячий образ жизни. Воспитания здорового молодого поколения одна из важнейших задач современного общества.

Упражнения, задачей которых является становление и развитие гибкости, используются как средства благоприятного физического развития. Воспитание гибкости позволяет не только стабилизировать, но и усовершенствовать двигательные качества, сформировать координацию, и улучшить физическое состояние ребёнка дошкольного возраста. Следовательно, можно утверждать, что развитие гибкости является важнейшим элементом физической культуры дошкольника.

Федеральный Государственный Образовательный Стандарт о Дошкольном Образовании (далее ФГОС ДОО) выделяет, что физическое развитие подразумевает приобретение опыта в двигательной сфере: укрепление опорно-двигательной системы, развитие подвижности кистей и пальцев рук, а также становление согласованности движения, пластичности и пр. [1].

Самым результативным способом оздоровления считается формирование гибкости. Практика в усвоении гибкости способствует формированию эластичности и укреплению связок и хрящей, мышц и конечностей. Пластичность тела важна не только для спортсменов, она может дать детям красивую осанку и лёгкую походку. Дошкольный возраст – сензитивный период, которому способствуют анатома – физиологические и психические особенности данного возраста, важно уделить внимание развитию гибкости ребёнка.

Обратимся к самому определению «гибкость». Н.Г. Озолин определил гибкость – как возможность осуществлять какое – либо действие в большом диапазоне [2]. Л. П. Матвеев в своих работах раскрыл это понятие с научной точки зрения и определил гибкость как морфофункциональное качество опорно – двигательного аппарата, от которого напрямую зависит стадия мобильности звеньев в зависимости друг от друга.[3] Так же изучением гибкости занимались такие учёные как Б.А. Ашмарин, Л.Г. Манько, В.С. Фарфель, Е.Я. Крупник и др. Изучением средств и методов развития гибкости дошкольников занимались Ю.Ф. Курамшин, М.А. Рунова, Э.Я. Степаненкова и др. Но на сегодняшний момент отсутствует единая точка зрения о том, к какой методике необходимо обратиться для развития гибкости детей 6-7 лет.

Обратимся к видам гибкости, которые выделил Е.А. Москаленко:

- Динамическая;
- Статистически – активная;
- Статистически – пассивная.

Динамическая гибкость формируется в процессе задействования связок, мышц, суставов. Статистически активная – возможность сделать упражнения с большим размахом за счёт активности большой группы мышц (наклон вперёд,

махи ногами). Статистически – пассивная гибкость – умение достигать наивысшей точки активности в результате взаимодействия с внешними силами (партнёр, снаряд) [4].

К предложенной классификации можно добавить такие виды гибкости – как общая и специальная. Первая – это задействование всех групп суставов, вторая – работа определённых суставов. Рассматривая анатомическую специфику проявления гибкости, необходимо упомянуть гибкость отделов шеи, плечевых суставов, грудного отдела и поясницы, позвонков, коленного и голеностопного суставов. Но нагрузка на эту группу суставов неоднозначна. Наиболее сильно она оказывает давление на тазобедренную часть и позвоночную.

С.И. Жданов упоминает в своей работе, что если рассматривать физическое развитие ребёнка в целом, то главной задачей ставится корректное формирование и усовершенствование работы организма [5, С. 33]. Это способствует благоприятному развитию ребёнка – обеспечивает эластичность и подвижность мышц. Гибкий ребёнок предостережён от травм, способен выполнять сложные физические упражнения, затрачивая на них меньше времени и энергии, чем его сверстники.

Для дальнейшего исследования методических пособий по работе над развитием гибкости у детей дошкольного возраста, следует разобраться в неких факторах, которые непременно оказывают влияние на развитие пластичности. В.В. Васильева предлагает такую классификацию факторов:

– Анатомический. Напрямую сопряжён с эластичностью и растяжкой мышечных волокон, расположения суставов и хрящевой ткани, толщины костей;

– Тонус мышц. Регуляция и напряжение, межмышечная координированность;

– Внешние условия. Разминка, массаж, специальные процедуры, способствующие предотвращение травм и улучшение гибкости мышц, связок;

– Состояние всех биомеханизмов на данный момент.

Нарушение гибкости наступает уже в первые годы, по причине поэтапного закостенения соединительной ткани и утратой упругости связок.

Девочки по темпу развития являются лидирующими, чем мальчики и обгоняют их по нескольким показателям на 20-30 %.

Наличие благоприятной среды и мотивации будет способствовать изменению гибкости в лучшую сторону. Как уже было изучено, основой состояния гибкости, является поддержание в хорошем состоянии активной гибкости. А за счёт работы над неактивной гибкостью, активная будет увеличиваться; оно может различаться в зависимости от телесной и половозрастной специфики детского организма, его готовностью к физическим нагрузкам [6].

Для правильной координации работы в области развития гибкости детей в дошкольной организации необходим «правильный» выбор средств и технологий, способствующих контролю и коррекции состояния и самочувствия воспитанников. Майкл Дж. Алтер предлагает сгруппировать упражнения таким образом: динамические (быстрые, ритмические) и статистические (выполнение упражнений без задействования всего тела) [7]. Н.В. Казакевич предлагает применение 2-двух методов – первый - повторение динамического упражнения и второй - повторного статистического упражнения. Но выбор метода зависит от задач, антропометрических данных организма человека и физической подготовленности [8]. Все упражнения, посвященные работе над гибкостью организма, делятся на группы, соответствуя участку тела, подверженного воздействию: шейный отдел; руки, плечевой пояс; грудной и поясничный оделы; для ног и тазобедренных суставов.

Для успешного применения упражнений необходимо помнить о методических приёмах – это: а) ежедневная растяжка; б) чередование упражнений на развитие силы и гибкости, исключать преобладание одного вида [9].

Для плодотворной деятельности над становлением гибкости детей необходимо уделять внимание возрасту и собственным особенностям организма ребенка-дошкольника. Достаточно большое количество детей испытывает дискомфорт во время выполнения растягивающих упражнений, стретчинга, что может пагубно сказаться на их работоспособности и повлиять на правильность выполнению заданий. Чтобы этого избегать, педагогам важно выбирать общедоступные упражнения. Воспитателю необходимо правильно показать и рассказать ход выполнения любого задания.

Так как для ребёнка игра – это не только основной вид деятельности, но и средство ознакомления его с миром, подготовка ко взрослой жизни. Именно через игру можно сформировать у ребёнка навык двигательных действий и стремление к активной физической деятельности. При этом выбор двигательных игр и игровых упражнений должен осуществляться на основе анатомических качеств, предпочтениях детей и особенностях организма каждого ребёнка. Игры, имеющие направленность на модернизацию гибкости, положительно влияют на укрепление опорно – двигательной системы, формирование физически правильной и красивой осанки.

Современные требования к воспитательно – образовательной деятельности в ДОУ нацеливают педагогов и специалистов на поиск новых подходов к работе с детьми. Например, новая система упражнений – стретчинга. Автор методики «Игровой стретчинг» А.Г. Назарова заостряет внимание на том, что методика не регламентирована на определённый возраст. Эти упражнения охватывают все виды мышц и выполняются в игровом формате. Возможно их использование в физкультминутках, утренней гимнастике или гимнастике после сна, также на занятиях по физическому развитию. В стретчинге дети имитируют животных, их повадки и звуки под мелодию, что создаёт игровую ситуацию и побуждает детей к физической активности, их творческому самовыражению [10]. Также в настоящий момент популярным становится занятия фитбол – гимнастикой. Она способствует увеличению гибкости и подвижности в суставах, развития координации движений. Фитбол – в переводе с английского означает «оздоровительный мяч», который и используют для занятий. Мяч может использоваться как снаряд и опора. Занятия с таким мячом под музыку, пения в такт движения обеспечивает развитию чувства ритма, координации, улучшению осанки, улучшает настроение детей [11].

Стретчинговые упражнения по своей простоте применения и высокой результативности являются наиболее востребованными при формировании гибкости детей старшего дошкольного возраста.

На базе ДОО № 119, г. Липецк в старшей группе «Васильки», 20 детей, (дети 5-6 лет) была проведен ряд мероприятий, чтобы выявить надобность развития качества гибкости у дошкольников старшего возраста. Первым этапом диагностировалось состояние мышц, работа связок и суставов. Для этого им предлагалось выполнить такие задания как: прыжок в длину с места, наклон туловища вниз из положения стоя, подъём туловища в сед. за 30 сек., положение лёжа на спине и подъём туловища. Результаты диагностики отражены в Диаграмме 1.

Рис. 1 – Первичное обследование форсированности физических качеств детей

Относительно небольшой процент – а именно 15% детей обладают высоким уровнем осуществления предложенных физических заданий, 35% имеют средний показатель выполнения, и около 50%, а это 10 человек, имеют низкие и неудовлетворительные результаты работы над физическими заданиями.

Исходя из полученных данных, анализируя их, можем пронаблюдать недостаточный уровень сформированности умений детей, а именно гибкости, который требует коррекционных действий.

Для улучшения показателей физических навыков, мной был выбран ряд упражнений игрового стретчинга для их проведения. Выбранный способ нацелен на улучшения качества гибкости связок и мышц спины, плечевого и шейного отделов, и позволяет работать над правильной осанкой.

Таблица 1 – методические упражнения игрового стретчинга

Название упражнения	Рекомендации к выполнению упражнения	Терапевтический эффект
Зёрнышко	Сед на корточках, пятки на полу. Пальцы рук собраны в замок и вытянуты перед собой, голова опущена. Выполнение наклона вперёд. 1 – Равномерно поднимаясь, распрямить ноги, а потом, одновременно поднять туловище и руки. Вытянуться всем телом вверх, развернуть ладони. 2 – Руки не спеша опустить вниз.	Становление правильной осанки
Ящерица	Лечь на спину, руки находятся вдоль туловища, ноги вытянуть. 1 – удержание таза в приподнятом состоянии с опорой на ноги и руки.	Укрепление мышечных групп спины, и брюшного отдела.
Кораблик	Лечь на живот, расположить руки вдоль туловища. 1 – взять руками под коленом. Прогнуться в мостик. Задержаться.	Развитие пластичности спинного отдела, работа с гибкостью плечевого отдела.
Колечко	Сидя на коленях, сложить за спиной руки «полочкой». 1 – медленно отклониться назад, голова должна коснуться ног. 2.Зафиксировать положение.	Укрепление мышц брюшного пресса, развитие гибкости рук.
Рыбка	Лёжа на животе, ноги разводятся в стороны, руки сгибаются в локтях, ладони на уровне плеч. 1 – сгибание и разгибание рук, поднимать голову и грудь, подгибая ноги, ступни ног тянуть к голове. 2.Зафиксироватьс в данном положении.	Укрепление мышц спины, лопаток, формирование эластичности трапециевидных мышц.

Во время этих упражнений педагог использовал приём – сопровождение художественным словом или ритмичной музыкой, что делало занятия для детей более приятными, создавалась благоприятная игровая обстановка.

При выполнении такого рода упражнений и их необычному проведению, улучшилось эмоциональное состояние детей, занятия по физической культуре стали менее травмоопасными и приятными для детей. Через 2 недели – это 8 занятий, детям было предложено снова выполнить упражнения, которые выполнялись перед исследованием №1, для оценки их физического состояния. Данные отражены на Диаграмме 2.

Рис. 2 – Второе исследование уровня сформированности физического развития детей

Благодаря усовершенствованию занятий по физической подготовке, удалось улучшить физические способности детей; у 50% уже сформировался средний показатель гибкости, а высокий дошёл до 20%.

На основе повторного исследования, можно прийти к выводу, что внедрение данной технологии, способствующей развитию и усовершенствованию гибкости старших дошкольников – а именно стретчинга – помогло скорректировать недостатки физических качеств детей и укрепить их сильные стороны.

Старший дошкольный возраст – значимый период во время которого происходит развитие и становление важных двигательных способностей, необходимых для развития гибкости, что взаимосвязано с характером формирования хрящевой ткани и эластичностью связок. Проводя занятия с детьми данного возраста, следует соблюдать принципы – постепенности, регулярности и комплексности. Гибкость — врождённая черта, и при систематической и постепенной работе над ней, можно её не только развивать, но и улучшать – что благоприятно скажется на организме.

Конфликт интересов

Не указан.

Conflict of Interest

None declared.

Список литературы / References

1. ФГОС ДО [Электронный ресурс]. – URL: http://d25101.edu35.ru/ ourchhome/obraz-standarty/128-fgos-do (дата обращения: 19.12.2020).

2. Озолин, Н.Г. Настольная книга тренера / Н.Г. Озолин. – М. : Астрель, 2016. – 863 с.

3. Матвеев, Л.П. Теория и методика физической культуры / Л.П. Матвеев. – М.: 63 Физкультура и спорт, 1991. – 142 с.

4. Москаленко, Е.А. Общая характеристика гибкости как физического качества и факторы, влияющие на развитие гибкости / Е.А. Москаленко //Обучение и воспитание: методики и практика.- 2014. -№ 11. -С. 125- 128.

5. Жданов С. И. Теоретические основы физической культуры: учебно-методическое пособие / С. И. Жданов. – Орск: Издательство ОГТИ, 2016. – 147 с.

6. Голубева О.В. Средства и методы развития гибкости у детей дошкольного возраста / О.В. Голубева. – [Электронный ресурс]. URL: https://clck.ru/h7PNg (дата обращения: 03.01.2021).

7. Алтер Майкл Дж. Наука о гибкости / Майкл Дж. Алтер. – Киев, Олимпийская литература 2001. – 213 с.

8. Казакевич Н. В. Ритмическая гимнастика / Н. В. Казакевич, Е. Г. Сайкина, Ж. Е. Фирилева. – Санкт- Петербург: Изд-во «Познание»,2017. – 312с.

9. Давыдова С.С. Изменение мануальной ассиметрии в онтогенезе при разных уровнях физической активности / С.С. Давыдова, В.С. Сычёв // Вестник психофизиологии. –2018. – №1. – С. 116-119.

10. Денисенко А. Н. Влияние фитбол-гимнастики на физическое развитие детей дошкольного возраста / А. Н. Денисенко // Проблемы и перспективы развития образования: материалы V Междунар. науч. конф. (г. Пермь, март 2014 г.). – Т. 0. – Пермь: Меркурий, 2014. — С. 64-66. — [Электронный ресурс]. URL: https://moluch.ru/conf/ped/archive/101/5235/ (дата обращения: 03.01.2021).

11. Назарова А. Г. Игровой стретчинг / А. Г. Назарова. - Типография ОФТ, СПб.: 2005. – 213 с.

12. Мозгунов А.И. Влияние силовых упражнений на сердечно-сосудистую систему / А.И. Мозгунов, К.Ю. Акулова // Физическая культура и спорт: проблемы, инновации, достижения: Сб. – М, 2021. – С. 168 – 170.

13. Денисенко А. Н. Влияние фитбол-гимнастики на физическое развитие детей дошкольного возраста / А. Н. Денисенко // Проблемы и перспективы развития образования: материалы V Междунар. науч. конф. (г. Пермь, март 2014 г.). – Т. 0. – Пермь: Меркурий, 2014. — С. 64-66. — [Электронный ресурс].URL: https://moluch.ru/conf/ped/archive/101/5235/ (дата обращения: 03.01.2021).

Список литературы на английском языке / References in English

1. FGOS DO [Electronic resource]. – URL: http://d25101.edu35.ru / ourchhome/obraz-standarty/128-fgos-do (accessed: 12/19/2020). [in Russian]

2. Ozolin, N.G. Nastol'naja kniga trenera [The trainer's handbook] / N.G. Ozolin. – M. : Astrel, 2016. – 863 p. [in Russian]

3. Matveev, L.P. Teorija i metodika fizicheskoj kul'tury [Theory and methodology of physical culture] / L.P. Matveev. – M.: 63 Physical culture and sport, 1991. – 142 p. [in Russian]

4. Moskalenko, E.A. Obshhaja harakteristika gibkosti kak fizicheskogo kachestva i faktory, vlijajushhie na razvitie gibkosti [General characteristics of flexibility as a physical quality and factors influencing the development of flexibility] / E.A. Moskalenko // Obuchenie i vospitanie: metodiki i praktika [Education and upbringing: methods and practice].- 2014. - No. 11. - pp. 125- 128. [in Russian]

5. Zhdanov S. I. Teoreticheskie osnovy fizicheskoj kul'tury [Theoretical foundations of physical culture]: an educational and methodical manual / S. I. Zhdanov. – Orsk: OGTI Publishing House, 2016. – 147 p. [in Russian]

6. Golubeva O.V. Sredstva i metody razvitija gibkosti u detej doshkol'nogo vozrasta [Means and methods of flexibility development in preschool children] / O.V. Golubeva. – [Electronic resource]. URL: https://clck.ru/h7PNg (accessed: 03.01.2021). [in Russian]

7. Alter Michael J. Nauka o gibkosti [The Science of Flexibility] / Michael J. Alter. – Kiev, Olympic Literature 2001. – 213 p. [in Russian]

8. Kazakevich N. V. Ritmicheskaja gimnastika [Rhythmic gymnastics] / N. V. Kazakevich, E. G. Saykina, Zh. E. Firileva. – St. Petersburg: Publishing House "Cognition", 2017. – 312 p. [in Russian]

9. Davydova S.S. Izmenenie manual'noj assimetrii v ontogeneze pri raznyh urovnjah fizicheskoj aktivnosti [Change of manual asymmetry in ontogenesis at different levels of physical activity] / S.S. Davydova, V.S. Sychev // Vestnik psihofiziologii [Bulletin of Psychophysiology]. -2018. – No. 1. – pp. 116-119. [in Russian]

10. Denisenko A. N. Vlijanie fitbol-gimnastiki na fizicheskoe razvitie detej doshkol'nogo vozrasta [The influence of fitball gymnastics on the physical development of preschool children] / A. N. Denisenko // Problemy i perspektivy razvitija obrazovanija: materialy V Mezhdunar. nauch. konf. (g. Perm', mart 2014 g.) [Problems and prospects of education development: materials of the V International Scientific Conference (Perm, March 2014)]. – Vol. 0. – Perm: Mercury, 2014. — pp. 64-66. — [Electronic resource]. URL: https://moluch.ru/conf/ped/archive/101/5235 / (accessed: 03.01.2021). [in Russian]

11. Nazarova A. G. Igrovoj stretching [Game stretching] / A. G. Nazarova. - OFT Printing house, St. Petersburg: 2005. – 213 p. [in Russian]

12. Mozgunov A.I. Vlijanie silovyh uprazhnenij na serdechno-sosudistuju sistemu [The influence of strength exercises on the cardiovascular system] / A.I. Mozgunov, K.Y. Akulova // Fizicheskaja kul'tura i sport: problemy, innovacii, dostizhenija [Physical culture and sport: problems, innovations, achievements]: Sat. - M, 2021. – pp. 168 – 170. [in Russian]

13. Denisenko A. N. Vlijanie fitbol-gimnastiki na fizicheskoe razvitie detej doshkol'nogo vozrasta [The influence of fitball gymnastics on the physical development of preschool children] / A. N. Denisenko // Problemy i perspektivy razvitija obrazovanija: materialy V Mezhdunar. nauch. konf [Problems and prospects of education development: materials of the V International Scientific Conference] (Perm, March 2014). – Vol. 0. – Perm: Mercury, 2014. — pp. 64-66. — [Electronic resource].URL: https://moluch.ru/conf/ped/archive/101/5235 / (accessed: 03.01.2021). [in Russian]

DOI: https://doi.org/10.23670/IRJ.2022.119.5.073

ИСТОРИЧЕСКИЙ ВЗГЛЯД НА РАЗВИТИЕ ФИЗИЧЕСКОГО ВОСПИТАНИЯ

Научная статья

Акулова К.Ю.[1], Мозгунов А.И.[2], Пономарева В.Ю.[3, *]

[1, 2, 3] Липецкий государственный педагогический университет им. П.П. Семенова-Тян-Шанского, Липецк, Россия

* Корреспондирующий автор (v.ponomareva2811[at]yandex.ru)

Аннотация

В статье рассматривается физическое воспитание в историческом аспекте. Анализируемый период включает в себя историю физического воспитания начиная с первобытного общества, а заканчивая основными аспектами развития физкультуры в СССР. Рассматривается история физического воспитания в Древней Греции (на примере двух полисов – Спарты и Афин). Отмечены тенденции физического воспитания на Востоке. Показана взаимосвязь педагогики феодального общества с религией. Рассматривается также эпоха Возрождения и основные идеи гуманистического подхода в педагогике. В работе предприняты попытки показать влияние социально-политического развития общества на развитие физического воспитания. Кроме того, статья предполагает сравнение роли физического воспитания на различных этапах истории.

Ключевые слова: физическое воспитание, физическая культура, педагогика, история.

HISTORICAL VIEW ON PHYSICAL EDUCATION DEVELOPMENT

Research article

Akulova K.YU.[1], Mozgunov A.I.[2], Ponomareva V.TU.[3, *]

[1, 2, 3] P.P. Semyonov-Tyan-Shansky Lipetsk State Pedagogical University, Lipetsk, Russia

* Corresponding author (v.ponomareva2811[at]yandex.ru)

Abstract

The article analyzes physical education in historical aspect. The viewed period covers physical education from prehistorical times up to its basic aspects in the USSR. Physical education in Ancient Greece is analyzed (on the example of the two polises - Sparta and Athens). The tendencies of physical education in the East are noted. The correlation between feudal pedagogy and religion is shown. The Renaissance and its pedagogical humanism is also touched upon. The work attempts to show socio-political development impact on physical education development. Besides, the article compares the role of physical education at various historical stages.

Keywords: physical pedagogy, physical education, pedagogy, history.

Здоровье – главная ценность в жизни каждого человека. Наше здоровье зависит от многих факторов, но одними из главных навсегда останутся физическая культура и физическая активность. Целью данной статьи является изучение роли физического воспитания поколения на отдельных этапах исторического развития различных цивилизаций. Охватываемый период застрагивает основные вехи развития физической дисциплины в Древнем мире, в эпоху Возрождения (на основе идей представителей гуманистического направления), а затем рассматриваются аспекты становления физического воспитания в России.

История физической культуры уходит не просто в глубину веков, данная дисциплина оказывала влияние на протяжении всей эпохи существования человечества.

Так, например, многие крупнейшие теоретики физической культуры отмечали, что необходимость физического развития человека возникла еще в первобытном обществе. В потребности борьбы за выживание рождалась и потребность в физическом развитии человека. К тому же, накопленный жрецами, знахарями опыт врачевания дал толчок к возникновению лечебной физической культуры, массажа, спортивной медицины, гигиены [2]. Да, дисциплина только зарождалась и была утилитарна, т.е. была направлена исключительно на удовлетворение естественных потребностей человека. Тем не менее, развитие физической дисциплины оказало огромное влияние на человека. Академик Н.И. Пономарев отмечал: «…человек стал человеком не только в ходе развития орудий труда, но и в ходе постоянного совершенствования самого, человеческого тела» [8].

Что же такое физическая культура? В Федеральном законе РФ «О физической культуре и спорте», указано, что: физическая культура – это часть культуры общества, которая представляет собой совокупность ценностей и знаний, создаваемых и используемых в целях физического и интеллектуального развития способностей человека, совершенствования его двигательной активности, формирования здорового образа жизни, социальной адаптации путём определённого воспитания и подготовки.

Термин «физическая культура» появился в Англии и США в XIX в. В России понятие физической культуры появляется около 1911 г.

Итак, вернемся к истории физической культуры. Как мы отмечали ранее, первый этап развития дисциплина получила еще в первобытном обществе. Дальнейшее же свое развитие она получила в Древней Греции. Именно в Элладе физическое воспитание стало развиваться как самостоятельная, целенаправленная отрасль. В качестве примера мне бы хотелось привести древнюю Спарту. Основной задачей спартанцев было воспитать воина, для которого умереть в бою – высшая награда. Таким образом, вся система физического воспитания была подчинена интересам военного дела. А бег, метание дисков, закаливания, сон на жесткой постели – ядро физической подготовки спартанцев.

Также стоит отметить другой город Эллады – Афины. В Афинах не было такой жесткой физической дисциплины, как в Спарте. Здесь рассматривали физические занятия, как один из способов достижения мужественности и красоты

(не только внешней, но и внутренней). По сути, физическое воспитание в Афинах сводилось к формуле: здоровое тело – здоровый ум.

Что же касается периода рабовладельческого строя, то на данном историческом этапе были широко распространены такие виды физической активности как: фехтование, акробатика, верховая езда. Особенно часто упоминаются данные дисциплины, когда речь идет о Древнем Востоке или о странах Азии, а именно: о Египте, Вавилоне, Персии, Китае и Индии.

Своя система физического воспитания сложилась и в феодальном обществе. В этот отрезок времени лидирующим аспектом в жизни человека была религия. Все это приводило к тому, что складывалась определенная типология школ (монастырские, приходские, соборные), с определенным регламентированным набором предметов. К сожалению, среди этих предметов не было физической активности. Фактически, образование в школах того периода сводилось к взращиванию образа идеального христианина.

В эпоху Возрождения возрастает идея гуманистической педагогики. Приверженцами и основоположниками этого направления были: Т. Мор, Т. Кампанелла, М. Монтень, Ф. Рабле и др. В чем же состояла центральная идея гуманистической педагогики? Основной лейтмотив данного направления – построение обучения с учетом индивидуальных особенностей ребенка, а также всестороннее развитие человеческой личности. Кроме того, одной из ключевых тем ведущих гуманистов выступала тема физического воспитания.

В числе первых, обративших внимание на необходимость физического воспитания детей, был *Витторино да Фельтре (*1378-1446) (в монографии Л. Куна: 1398-1466). Фельтре, обозначил направленность своей школы, назвав ее «школой радости». В его школе были отменены телесные наказания, поощрялась физическая активность. Среди наиболее распространенных форм физической активности в данной школе были: борьба, фехтование, верховая езда, стрельба из лука и даже плавание [3].

Также хотелось бы отметить идеи французского гуманиста Ф. Рабле. В своих работах он отмечал не просто важность физического воспитания, но и говорил о необходимости чередовать физические упражнения с умственной активностью. Среди упражнений выделял такие, как: бег, метания, прыжки, стрельба и т.д.

Конечно, как я уже говорила ранее, проблемы физического воспитания не раз звучали в работах зарубежных и отечественных исследователей-педагогов. Я позволю себе несколько обобщить их идеи и выделить следующие основные виды воспитания физически развитого человека: свежий воздух, здоровая пища, закаливания, соблюдение режима сна, чередование физической и умственной активностей…

Теперь же, на мой взгляд, стоит перейти к рассмотрению становления физической культуры в России. Реформы Петра I содействовали не только развитию нашей страны в областях науки и культуры, но и сыграли не последнюю роль в становлении физической культуры в нашей стране. Именно благодаря реформам, в некоторых военных заведениях и гражданских гимназиях было введено физическое воспитание в качестве обязательной дисциплины.

Дальнейшее свое развитие физическая дисциплина получила благодаря А.В. Суворову. Александром Васильевичем была разработана система военной подготовки, которая на тот момент была лучшей в Европе. С течением времени, физическая культура начинает все больше проникать в учебные заведения и в повседневную жизнь людей.

Непосредственным создателем научной дисциплины физического воспитания в России является П.Ф. Лесгафт. Стоит отметить, что до П. Ф. Лесгафта в нашей стране отсутствовала хоть какая-то система подготовки преподавателей дисциплины физического воспитания. Именно ему удалось в 1896 г. открыть в Петербурге «Курсы для подготовки руководительниц физических упражнений и игр».

Следующей вехой мне бы хотелось отметить Октябрьскую революцию 1917 г. Именно с этого времени начинается формирование советской системы физического воспитания.

Новорожденная республика отводила большое значение физическому воспитанию своих граждан. Деметер Г.С. в своих работах писал, что в апреле 1919 года в Москве состоялся I Всероссийский съезд работников по физической культуре, спорту и допризывной подготовке. Было утверждено «Положение о допризывной военной подготовке молодежи» и «Устав спортивного клуба» [4].

По воспоминаниям К. Цеткин, главный идеолог марксизма В.И. Ленин говорил: «Молодежи особенно нужны жизнерадостность и бодрость. Здоровый спорт – гимнастика, плавание, экскурсии, физические упражнения всякого рода, – разносторонность духовных интересов, учение, разбор, исследование, и все это по возможности совместно!» [14].

Более того, изменение в политическом строе повлекли за собой изменения в умах людей. Смена общественной мысли дала толчок и развитию новых отраслей педагогики.

Для рассмотрения данного вопроса, я бы хотела остановиться на А.С. Макаренко, который занимался проблемой перевоспитания беспризорных детей. В своих научных трудах педагог уделял большое значение физическому воспитанию. В качестве примера, процитирую самого педагога: «Какое бы значение мы ни придавали производству и школе, на первом месте должна быть задача - выпустить здоровое поколение. Нам нужны здоровые производственники и строители, а слабые, неврастенические люди испортили бы наше дело» [6]. Стоит сказать, что Макаренко практиковал в коммунах «военное воспитание». Это позволяло воспитывать не только выправку, но и дисциплинированность. Вот как он вспоминал об этом: «В дни пролетарских праздников колония с барабанным грохотом вступала в город, поражая горожан и впечатлительных педагогов суровой стройностью, железной дисциплиной и своеобразной фасонной выправкой» [5].

Но не стоит думать, что в коллективах Антона Семеновича была только военная муштра. Использовались в его работе и другие методы. К примеру, среди наиболее часто используемых им форм были: игры, катания на лыжах, коньках, экскурсии, походы, лагеря, купанье, плавание, военные занятия и т.д.

Макаренко А.С. установил в трудовой колонии обязательный минимум, необходимый для физического воспитания. В колонии были обязательны для сдачи программы физического воспитания. Особенно поощрялась сдача нормативов ГТО, сдавали нормативы на значок «Ворошиловский стрелок» и т.д. Педагог часто повторял, что главной

целью является воспитание гармонично развитой личности, а физические активность и дисциплина – главные ступени на пути к этому.

Представитель новаторской школы педагогики В.А. Сухомлинский также отмечал главенствующую роль физического воспитания молодежи. Он не раз указывал, что физическое воспитание и физическая культура – важнейший элемент всестороннего развития человека. В одной из своих знаменитых работ «Сердце отдаю детям» Василий Александрович писал: «Я не боюсь еще и еще раз повторить: забота о здоровье — это важнейший труд воспитателя. От жизнерадостности, бодрости детей зависит их духовная жизнь, мировоззрение, умственное развитие, прочность знаний, вера в свои силы» [10].

Более того, педагог-новатор писал: «Забота о здоровье ребенка – это комплекс санитарно-гигиенических норм и правил… не свод требований к режиму, питанию, труду и отдыху. Это, прежде всего забота в гармоничной полноте всех физических и духовных сил, и венцом этой гармонии является радость творчества» [11]. Также, Василий Александрович одним из первых в советской школе педагогики отметил влияние времен года на работоспособность учеников. Он пришел к выводу, что к весне защитные силы организма человека ослабевают, а к осени, за летний период, укрепляются [10]. Безусловно, нужно учитывать данный факт при планировании умственной и физической активности. Также нужно уделять особое внимание физическим возможностям детей. Главная награда для педагога – суметь воспитать, прежде всего, личность.

Перейдем к рассмотрению развития физического воспитания в XXI веке. В современном мире спорт и физическая культура развиваются очень быстрыми темпами. Мы видим доказательства этому – большое количество медалей у спортсменов, выступающих за нашу страну. К сожалению, в непрофессиональном спорте наблюдается регресс. С развитием технологических прогрессов отметилось и падение уровня физического развития. Особенно эта проблема актуальна в отношении молодежи.

Сейчас хотелось бы обратиться к статистике. Согласно данным Росстата (за 2021 год) избыточный вес в России есть у 31% детей от 3 до 13 лет, а среди подростков 14-18 лет доля составляет 15%. Более того, с каждым годом процент детей, страдающих ожирением, увеличивается, а вместе с тем, увеличивается и потенциальный риск возрастания количества сердечно-сосудистых заболеваний. Ежегодно увеличивается количество детей, которым требуется психологическая помощь. Все выше становится процент учащихся с нарушением зрения и осанки. Следует отметить и то, что по данным статистики, около 50% учеников выпускных классов к моменту окончания школы имеют по 2-3 хронических заболевания, а доля потенциально здоровых выпускников составляет лишь 10 % [13].

В большинстве случаев, приведенная статистика – следствие неправильного распорядка дня и игнорирование правил сохранения здоровья. Ведь и учащиеся, и студенты, ведут во многом неправильно схожий образ жизни. Проснуться, быстро позавтракать (часто не обращая внимания на пользу или вред пищи), провести в среднем 5-6 часов сидя за партой, и, по возвращении домой, сделать уроки и сесть отдыхать перед телевизором или компьютером. Не стоит объяснять, что такой режим дня наносит существенный вред здоровью.

В связи с этим, Правительством РФ, Министерством здравоохранения и Министерством просвещения была поставлена задача повышения уровня физического воспитания и вовлечения в спортивный образ жизни как можно большего числа граждан. Так, например, с целью популяризации здорового образа жизни среди подрастающего поколения, была возрождена популярная в СССР программа ГТО («Готов к труду и обороне»), открываются новые спортивные школы, проводятся различные спортивные соревнования. Все больше возрастает роль физической культуры в школе. Это обуславливает и повышение профессиональных требований к подготовке специалистов по физической культуре. Педагог становится ответственным не только за физическое, но и за психологическое и духовное здоровье и воспитание ребенка. Сейчас, как и 300 лет назад, главная задача педагога – помочь детям сформировать любовь к физической активности и здоровому образу жизни.

Обратимся к современным подходам развития физического воспитания. Проблемами и разработкой современных программ физической дисциплины занимались такие методисты, как: А.П. Матвеев, В.К. Бальсевич, Л.Б. Коффман и многие другие.

Несколькими абзацами ранее, мы обращались к статистике профессиональных (если можно так сказать) заболеваний школьников. Так почему же сложилась такая ситуация? Большинство исследователей отмечали, что главная задача физической культуры, в нашей стране, сводилась к разрешению насущных проблем общества. Проще говоря, физическая подготовка сводилась к необходимости воспитания защитников Отечества и высокоэффективного трудового населения. Следовательно, на определенном историческом этапе, наблюдалось отсутствие комплексного подхода к развитию физической культуры. Отсутствовали важнейшие аспекты физического воспитания, т.е. физическая культура все больше отдалялась от непосредственной связи с жизнью человека. В связи с этим, методисты высказываются о необходимости реформирования системы физического воспитания. Более того, сейчас теоретики предлагают творческие подходы к освоению физической дисциплины.

А.П. Матвеев, говоря о реформе физического воспитания, отмечал следующие факторы, на которые стоит опираться при разработке новых учебных программ:

1) приоритет личности школьника,

2) преобразования рутинного труда учителя в подлинно творческую деятельность педагога и наставника,

3) создание новых социальных гарантий для преподавания физической культуры,

4) необходимость принципиально нового научно-методического обеспечения процесса физкультурного образования школьников и др. [6].

В.К. Бальсевичем была разработана концепция спортивно-ориентированного воспитания. Данная концепция базируется на использовании методов спортивной тренировки при развитии физических качеств и двигательных способностей занимающихся. Разработки были использованы в ряде проектов: «Наш спорт – мое здоровье», «Каждой школе – спортивную команду», «Школьный спортивный клуб», «Спортивная культура как учебный предмет общеобразовательной школы» [1].

Конечно, все концепции мы рассмотреть не сможем, поэтому остановимся на двух. Стоит сказать, что А.П. Матвеев разработал программу воспитания для 1-11 классов, а программа В.К. Бальсевича активно внедряется в среднее образование.

В конце хочется отметить, что в 2021 году Правительством РФ была утверждена программа, которая получила название «Развитие физической культуры и спорта». Данным документом регламентируются основные тенденции развития физической культуры в ближайшее время. Так, в постановлении подчеркивается, что главенствующей задачей является вовлечение в спортивную жизнь как можно большего числа молодежи, а также необходимость развития адаптивной физической культуры. Госпрограмма «Развитие физической культуры и спорта» нацелена на достижение национальной цели развития страны «Сохранение населения, благополучия и здоровья людей» до 2030 года [9].

Итак, мы рассмотрели основные этапы становления физического воспитания на протяжении всей истории человечества. Да, как уже было отмечено ранее, сегодня, в связи с цифровизацией жизни, наблюдается спад физической активности, особенно эта проблема актуальна в отношении нас – студентов. Именно сейчас нам стоит осознать важность данной проблемы, пока это не стало проблемой всего поколения. Ведь спорт – не только средство физической подготовки, но и способ поддержать свое тело и душу в гармонии. А кому же из нас не хочется жить в гармонии с собой…

Конфликт интересов

Не указан.

Conflict of Interest

None declared.

Список литературы / References

1. Бальсевич В.К. Концепция альтернативных форм организации физического воспитания детей и молодежи / В.К. Бальсевич // Физическая культура: воспитание, образование, тренировка. – 1996. – №1.

2. Голощапов Б. Р. История физической культуры и спорта: Учеб. пособие для студ. высш. пед. учеб, заведений / Б. Р. Голощапов. - М.: Издательский центр —Академия, 2001. — 312 с.

3. Григоревич В.В. Всеобщая история физической культуры и спорта: учебное пособие для образовательных учреждений высшего профессионального образования, осуществляющих образовательную деятельность по направлению 032100 - Физическая культура / В. В. Григоревич. - Москва: Советский спорт, 2008. – 285.

4. Деметер Г.С. Ленин об охране здоровья трудящихся и физической культуре / Г. С. Деметер, канд. пед. наук. - 3-е изд., доп. - Москва : Физкультура и спорт, 1969. - 117 с

5. Макаренко А. С. Педагогическая поэма / А. С. Макаренко // Соч.: в 7 т. М., 1958. Т. 1

6. Макаренко А. С. О коммунистическом воспитании / А. С. Макаренко. М., 1952

7. Матвеев А.П. Концепция образовательной программы "Физическая культура" для средней общеобразовательной школы / Матвеев А.П. // Журнал «Теория и практика физической культуры. – 2009. – № 1.

8. Пономарев Н.И. Возникновение и первоначальное развитие физического воспитания / Н.И. Пономарев. - М.: 1970.

9. Постановление Правительства РФ «Об утверждении государственной программы Российской Федерации» «Развитие физической культуры и спорта» и о признании утратившими силу некоторых актов и отдельных положений некоторых актов Правительства Российской Федерации" (с изменениями и дополнениями) от 30.09.2021 № 1661 // Официальный интернет-портал правовой информации [Электронный ресурс]. – URL: http://publication.pravo.gov.ru/ (дата обращения 22.03.2022).

10. Сухомлинский В. А. Сердце отдаю детям / В.А. Сухомлинский. Мн. : Народная асвета, 1982. 288 с.

11. Сухомлинский В. А. Сто советов учителю / В.А. Сухомлинский. Ижевск : Удмуртия, 1981. 296 с.

12. Сухомлинский В.А. Павлышская средняя школа / В.А. Сухомлинский. – М.: «Просвещение», 1960.

13. Сизова Н.Н. Анализ состояния здоровья современных школьников / Сизова Н.Н., Исмаилова Ю.Д. // Международный научно-исследовательский журнал. – 2020. – № 5. – С. 133-138.

14. Цеткин К. Воспоминания о Ленине / К. Цеткин, М., 1955.

Список литературы на английском языке / References in English

1. Bal'sevich V.K. Koncepciya al'ternativnyh form organizacii fizicheskogo vospitaniya detej i molodezhi [Alternative forms of physical education of children and youth] / V.K. Bal'sevich // Fizicheskaya kul'tura: vospitanie, obrazovanie, trenirovka [Physical education: pedagogy, education, training]. – 1996. – №1. [in Russian]

2. Goloshchapov B. R. Istoriya fizicheskoj kul'tury i sporta: Ucheb. posobie dlya stud. vyssh. ped. ucheb, zavedenij [History of physical education and sport: Student manual] / B. R. Goloshchapov, - M.: —Akademiya publishing house, 2001. — 312 p. [in Russian]

3. Grigorevich V.V. Vseobshchaya istoriya fizicheskoj kul'tury i sporta: uchebnoe posobie dlya obrazovatel'nyh uchrezhdenij vysshego professional'nogo obrazovaniya, osushchestvlyayushchih obrazovatel'nuyu deyatel'nost' po napravleniyu 032100 - Fizicheskaya kul'tura [World history of physical education and sport: manual for specialty 032100 - Physical education] / V. V. Grigorevich. - Moscow: Sovetskij sport publishing house, 2008. – 285. [in Russian]

4. Demeter G.S. Lenin ob ohrane zdorov'ya trudyashchihsya i fizicheskoj kul'ture [Lenin on workers' health protection and physical education] / G. S. Demeter, PhD in pedagogical science. - 3rd edition, enlarged - Moscow: Fizkul'tura i sport publishing house, 1969, - 117 p. [in Russian]

5. Makarenko A. S. Pedagogicheskaya poema [Pedagogical poem.] / A. S. Makarenko // Soch.: v 7 t. [in 7 vol.] M., 1958. [in Russian]

6. Makarenko A. S. O kommunisticheskom vospitanii [On communist upbringing.] / A. S. Makarenko. M., 1952 [in Russian]

7. Matveev A.P. Koncepciya obrazovatel'noj programmy "Fizicheskaya kul'tura" dlya srednej obshcheobrazovatel'noj shkoly [Concept of "Physical education" course for schools] / Matveev A.P. // ZHurnal «Teoriya i praktika fizicheskoj kul'tury [Theory and practice of physical education journal]. – 2009.– № 1. [in Russian]

8. Ponomarev N.I. Vozniknovenie i pervonachal'noe razvitie fizicheskogo vospitaniya [Formation and development of physical education] / N.I. Ponomarev. - M.: 1970.

9. Postanovlenie Pravitel'stva RF «Ob utverzhdenii gosudarstvennoj programmy Rossijskoj Federacii» «Razvitie fizicheskoj kul'tury i sporta» i o priznanii utrativshimi silu nekotoryh aktov i otdel'nyh polozhenij nekotoryh aktov Pravitel'stva Rossijskoj Federacii" (s izmeneniyami i dopolneniyami) [Government Decree of the Russian Federation "On the approval of the State program of the Russian Federation" "Development of physical education and sport" and on recognition of invalidation of certain governmental decrees" (amended and restated)] as of 30.09.2021 № 1661 // Official web legal information portal. [Electronic resource]. – URL: http://publication.pravo.gov.ru/ (accessed 22.03.2022). [in Russian]

10. Suhomlinskij V. A. Serdce otdayu detyam [My heart to children] / V.A. Suhomlinskij. Mn.: Narodnaya asveta publishing house, 1982. 288 c. [in Russian]

11. Suhomlinskij V. A. Sto sovetov uchitelyu [Hundred tips to a teacher] / V.A. Suhomlinskij. Izhevsk : Udmurtiya publishing house, 1981. 296 p. [in Russian]

12. Suhomlinskij V.A. Pavlyshskaya srednyaya shkola [Pavlysh middle school] / V.A. Suhomlinskij. – M.: «Prosveshchenie» publishing house, 1960. [in Russian]

13. Sizova N.N. Analiz sostoyaniya zdorov'ya sovremennyh shkol'nikov [Modern pupils health revuew] / N.N. Sizova, YU.D. Ismailova / N.N. Sizova // Mezhdunarodnyj nauchno-issledovatel'skij zhurnal [International Research Journal]. – 2020. – № 5. – P. 133-138. [in Russian]

14. Cetkin K. Vospominaniya o Lenine [Memories of Lenin] / K. Cetkin, M., 1955. [in Russian]

DOI: https://doi.org/10.23670/IRJ.2022.119.5.074

КОНЦЕПЦИЯ ГЕЙМИФИКАЦИИ И ЕЕ РОЛЬ В СОВЕРШЕНСТВОВАНИИ ОБРАЗОВАТЕЛЬНОЙ ДЕЯТЕЛЬНОСТИ

Обзорная статья

Альбуали Хора Абдулкарим Абед[1], Куприна Т.В.[2,] *

[1] ORCID: 0000-0001-8639-8811;

[2] ORCID: 0000-0002-8184-2490;

[1, 2] Уральский федеральный университет имени первого Президента России Б. Н. Ельцина, Екатеринбург, Россия

* Корреспондирующий автор (tvkuprina[at]mail.ru)

Аннотация

Одним из инновационных направлений образовательной деятельности является геймификация, которая соответствует психологическим и возрастным особенностям молодого поколения учащихся всех уровней. Образовательные игры являются эффективным трендом среди образовательных технологий, так как они вводят элемент азарта и мотивации в процесс обучения. Экспериментально доказано, что геймификация повышает взаимодействие учащихся, помогает приобретать реалистичный, абстрактный и фотографический опыт. Особое внимание уделяется методу электронного обучения, связанного с индивидуализацией образовательного процесса и адаптированного под конкретного учащегося, который может использовать свои обучающие стратегии, осуществлять саморефлексию и самооценку. В то же время, следует учитывать, что геймификация требует дополнительных ресурсов, финансирования, технической поддержки и повышения квалификации преподавателей не только в предметной области, но и в области современных технологий.

Ключевые слова: геймификация, электронное обучение, современные образовательные технологии.

CONCEPT OF GAMIFICATION AND ITS ROLE IN IMPROVING EDUCATIONAL ACTIVITIES

Review article

Albuali Hawraa Abdalkareem Abed[1], Kuprina T.V.[2,] *

[1] ORCID: 0000-0001-8639-8811;

[2] ORCID: 0000-0002-8184-2490;

[1, 2] Ural Federal University Named after the First President of Russia B.N. Yeltsin, Yekaterinburg, Russia

* Corresponding author (tvkuprina[at]mail.ru)

Abstract

One of the innovative areas of educational activity is gamification which corresponds to the psychological and age characteristics of the young generation of students of all levels. Educational games are an effective trend among educational technologies, as they introduce an element of excitement and motivation into the learning process. It has been experimentally proven that gamification increases student interaction, helps to acquire realistic, abstract and photographic experiences. Particular attention is paid to the method of e-learning, associated with the individualization of the educational process and adapted to a particular student who can use his / her own learning strategies, carry out self-reflection and self-assessment. At the same time, it should be taken into account that gamification requires additional resources, funding, technical support and advanced training of teachers not only in the subject area but also in the field of modern technologies.

Key words: gamification, e-learning, modern educational technologies.

Introduction

Electronic activities are considered one of the most important e-learning tools that support students, through which it is possible to achieve greater benefit from technological means and specific methodological goals.

Educational games are also one of the effective trends in educational technology, as they add an element of excitement and motivation to the academic activity.

So, here we refer to an attempt to learn more about electronic activities based on the principle of gamification, where educational computer games depend on integrating the learning process by playing in a simple model in which learners compete to obtain some points as a valuable gain.

Generally, gamification in the educational system take the form that magnetize a learner and turn out them not to leave the game without achieving the target goal. Most games are built on the standard of competition driving in demanded goals, as most games are built on the principle of contest that catalyzes the excitement of the learner and also relies on the educational capacities of the computer. It is possible to evaluate the learner's performance through some exercises that are dealt with indirectly and increases the possibility of achieving the objectives of the lesson.

Psychologists have also indicated that a game is an important natural tool that the student uses to understand and confront the world [1].

Gamification concept in e-learning teaching

The concept of gamification principle is widely used, as it has been applied in many fields of education depending on the mechanics of playing in posing puzzles and various activities. The model is applied to mathematics and natural sciences curricula in a number of Arab countries. The experiments show their effectiveness in improving the general framework of students and increasing interaction within the classroom among them.

As for the extent of the possibility of applying the mechanism of gamification in teaching languages, it is a matter that has not been sufficiently addressed to clarify the educational problem that gamification contributes to reducing or eliminating.

As the gamification method in general depends on purposeful activities, it means the mechanics of playing and not the games themselves, as it depends on certain mechanisms and rules that are applied. Besides, through it one can reach the specific objectives of its use.

In addition, gamification is employed in addressing educational problems in general. On the individual level, gamification is used to solve the problem of individual differences between learners and help them provide information and skills through an educational template that is popular with students.

The problem of individual differences between students in the education process in general is not a new problem but the expansion and development of the educational process. It concerns different motives and preparations of learners and the way teachers deal with educational units as a class as a whole and not the learner as an individual. It increases the gap between the members of the same class, making it difficult for the students and a burden for the teacher at the same time. It is also attributed to individual differences such as the physical and mental levels, in addition to the emotional features, as these differences emerge in the early stages of their lives. Hence, the teacher should realize the existence of these differences and has to take them into consideration and measure the extent of the students' response in one class.

Electronic activities based on the principle of gamification are one of the most recent trends in the field of assistive education technologies because they push the learner, during presentation of information, to interact with educational materials and with other learners in educational situations dominated by purposeful activity, and develop communication skills and interaction with the surrounding environment which increases the ability of the learner on creative expression and creativity. It also allows him/her a space of freedom to express themselves in a socially acceptable framework and is enjoyable for them and those around them.

From here, a number of questions emerge, including: What are the criteria that determine how to design a mechanism for electronic activities based on the principle of gamification? What educational concepts motivate students and how effective are these activities based on the principle of gamification?

According to G. Salmon, electronic activities are activities carried out by learners via the Internet and motivate them to interactive learning through their participation by sending contributions to each other as well as responding to others' posts through asynchronous communication tools [2].

As for the principle of gamification, S. Smith indicates that gamification is the use of the playing mechanism in areas not related to it to achieve better results [3].

It can also be defined as models designed according to a certain stereotype to suit a specific group of students to develop their skills and develop their thinking, working on the principle of active participation and interaction between students to achieve a specific goal.

Educational activities are among the tools directed to effective teaching in e-learning systems which enhance the achievement of predetermined methodological goals, and the teacher, based on his/her analysis of the educational goals of those activities, and the characteristics of students, can design them to suit their capabilities and speed of learning [4, P. 132].

Educational activities are divided according to educational experiences into some main groups:

-realistic experiences: they are direct, modified, represented, applied or field experiences.

-photographic experiences: they are show, television, cinematic, photographed or broadcast experiences.

-abstract experiences: represented in the audible and visual symbols.

It can be said that the process of employing different educational experiences in the e-learning environment requires coordination between the educational designer and the teacher to work on planning, designing and implementing educational electronic activities using e-learning systems, and determining the appropriate experiences according to the characteristics and needs of students as well as how to represent, photograph and encode them in the form of technical programs and media.

The purpose of using educational activities bases on the principle of gamification in e-learning.

The use of educational activities based on the gamification mechanism of e-learning systems helps students to reorganize and adapt information, and enables them to see the internal relationships between the components of the scientific content. In an electronic format students are divided into small electronic discussion groups to achieve common educational goals. It is possible to combine more than one educational method at the same time, such as integrating electronic group learning activities to increase interaction between students [5, P. 243].

The main principle of e-learning based on the principle of gamification is to enhance individual education and increase students' motivation towards independent learning. Employing electronic activities based on the gamification mechanism gives students experiences in a self-taught way so that they teach themselves on their own. The gamification mechanism works to focus on developing the e-learning methodology that makes educational activities work in a manner centred on the individual characteristics of students using programmed learning strategies.

There is no doubt that the use of e-learning techniques helps to develop mechanisms and means, in addition to educational activities that help students to take on new experiences that may actually be characterized by risk, as it helps them to imagine and get virtual educational adventures [6, P. 859].

There are some strategies with electronic activities:

- aims in general to make the student learn according to a set of steps and challenges, mechanisms, techniques, characteristics and elements in order to solve problems or improve the level, and also depends on the characteristics of the students' age, physical and mental. The games are more fun and interesting as they take advantage of the students' previous experiences in electronic games, which are the dominant form of entertainment in the modern era to create interesting experiences and have an educational return. To make it possible, gamification must involve a set of pillars [7].

- makes the points collected by the student a temporary incentive to complete a specific task;

- designs a model for electronic activity in a gradual manner with the possibility of re-levelling again to upgrade skills;

-designs a board for the distinguished in the stage or game associated with electronic activity;

-makes the electronic activity a set of challenges that attract distinguished students and motivate them to learn.

Reinforcement is an important component of electronic activities based on the principle of gamification, ranging from positive reinforcement with gifts or decorations, or negative through decreasing points and so on.

In order to have an impact on students' education, the educational activity based on the gamification strategy must be compatible with a set of standards, which are:

-connection of games with the special educational goals;

-appropriate for the age of the students and their level of mental and physical development;

-help the learner to meditate, observe, balance and arrive at facts in visual, logical steps.

Generally, these activities help the teacher by giving him/her feedback to diagnose the learner's growth period in acquiring the required experiences and identifying areas of weakness in their achievement and then providing with the appropriate experiences [8] and should be related to the learning environment. The educational activity should be fun, easy, suitable for students' interests and able to motivate them and to provide the student with some independence [9].

The gamification strategy also has an effect in activating students' responses during the presentation of the lesson, as it contributes to activating the learners and moving the atmosphere and keeping boredom and indifference to the students' selves, in addition to that this method increases the student's motivation towards learning and competition [10, P. 597].

Gamification also contributes to the formation of a stage evaluation through which the teacher can, at the end of each lesson, hold a competition among the students to accomplish a specific electronic activity related to the lesson that he / she presented, and thus was able to evaluate the lesson by observing the students' performance in the electronic activity [11].

Conclusion

Through the foregoing, it can be pointed out that the use of gamification techniques in education is still recent and limited where traditional education is still dominant in the mechanism of education in general. Besides, gamification is based on lengthy foundations that require a lot of resources, financial and technical support, development and qualification of teaching staff, as well as qualifying students to use this type of educational activities and mechanisms, which provides many opportunities. At the same time, the gamification strategy of electronic activities in the field of education can be one of the important tools in the hand of the teacher to develop the knowledge and skills of the students, including: preparation before the lesson, if the teacher wants to stimulate an idea on the subject of learning, to put it in the form of a game through an educational electronic activity, whether within the classroom if it is available in the computer lab or from home.

Конфликт интересов

Не указан.

Conflict of Interest

None declared.

Список литературы / References

1. Glover I. Play as you learn: gamification as a technique for motivating learners / I. Glover // World Conference on Educational Multimedia , Hypermedia and Telecommunications. – 2013. – [Electronic resource] – URL: https://clck.ru/h7PZw (accessed 14.04.2022).

2. Salmon G. E-tivities, the key to active online learning / G. Salmon // Technovation. – 2004. – Vol.24 (1). – DOI 10.1016/S0166-4972(03)00143-3

3. Smith S. An Introduction to Gamification / S. Smith. [Electronic resource]. – URL: http://awesome .hubpages.com/hub/Intro-to-Gamification (accessed 14.04.2022).

4. Young M.R. Enhancing Learning Outcomes: The Effects of Instructional Technology, Learning Styles, Instructional Methods, and Student Behaviour / M. R. Young, B. R. Klemz, J. W. Murphy // Journal of Marketing Educational. – 2003. – Vol. 25 (2). – P. 130-142.

5. Saeed F. A. Comparing and evaluating open source E-learning platforms / F. A. Saeed // International Journal of Soft Computing and Engineering. – 2013. – P. 243-248.

6. Osborne J. Instructional Activities, Use of Technology And Classroom Climate: What Lies Beneath / J. Osborne, L. Grable, Overbay A. // In proceeding of Society for Information Technology & Teacher Education International Conference. – 2005. – P. 859-863.

7. Kapp K. M. The gamification of learning and instruction: Game – based methods and strategies for training and education / K. M. Kapp. – John Wiley & Sons, 2019. – Vol. 7 (4) doi https://doi.org/10.1145/2207270.2211316

8. Gee J.P. Principles on Gaming / J. P. Gee. – [Electronic resource] – URL: https://www.youtube.com/watch?v=4aQAgAjTozk (accessed 10.04.2022).

9. Matsuo Y. Video Games and the Training of Sociality; A Survey of Video Games players / S. Tajima, Y. Matso, S. Nohara, A. Sakamoto / Y. Matsuo, S. Tajima, S. Nohara et al. // Proceeding of DIGR,A 2007 Conference. – [Electronic resource] – URL: https://clck.ru/h7Pcs (accessed 12.04.2022).

10. Barners T. Leveraging game design to promote effective distribution of gamification research by study type and research objectives of Intelligent Tutoring Systems / T. Barners, M. W. Johanson, T. Okimoto // In proceedings of the International conference on Intelligent tutoring systems. – 2012). – P. 597-599.

11. Soman D. Gamification of Education / D. Soman, Hsin -Yuan Huang. – Toronto: University of Toronto, 2013. – [Electronic resource] – URL: https://clck.ru/h7PdL (accessed 8.04.2022).

DOI: https://doi.org/10.23670/IRJ.2022.119.5.075

ХАРАКТЕРИСТИКА СЕНСОМОТОРНОГО И ИДЕОМОТОРНОГО РАЗВИТИЯ ДОШКОЛЬНИКОВ С НАРУШЕНИЯМИ РЕЧИ

Научная статья

Бабина Г.В.[1], Денисова А.В.[2, *]

[1, 2] Московский педагогический государственный университет, Москва, Россия

* Корреспондирующий автор (av.denisova[at]list.ru)

Аннотация

В публикации излагаются теоретические основы и представляются результаты эмпирического исследования, посвященного выявлению особенностей формирования идеомоторных образов реальных действий у детей старшего дошкольного возраста с речевыми нарушениями. Предлагается краткое описание фактического материала, используемого в эксперименте, определяются параметры анализа результатов. Дается квалификация установленных затруднений и/или ограничений, отражающих особенности формирования праксиса, в т. ч. идеомоторного праксиса, у дошкольников с общим недоразвитием речи. Рассматриваются диагностические перспективы проведения подобных исследований.

Ключевые слова: сенсомоторика, идеомоторный праксис, идеомоторные образы, особенности развития, ограниченные возможности, дошкольники с общим недоразвитием речи.

CHARACTERISTICS OF SENSORIMOTOR AND IDEOMOTOR DEVELOPMENT OF PRESCHOOLERS WITH SPEECH DISORDERS

Research article

Babina G.V.[1], Denisova A.V.[2, *]

[1, 2] Moscow Pedagogical State University, Moscow, Russia

* Corresponding author (av.denisova[at]list.ru)

Abstract

The article outlines the theoretical foundations and presents the results of an empirical study that attempts to identify the features of the formation of ideomotor images of real actions in older preschool children with speech disorders. The study provides a brief description of the actual material used in the experiment as well as determines the parameters of the analysis of the results. The article also provides a qualification of the established difficulties and/or limitations reflecting the features of the formation of praxis, including ideomotor praxis, in preschoolers with general speech underdevelopment. The authors examine diagnostic prospects of conducting such studies.

Keywords: sensorimotor, ideomotor praxis, ideomotor images, developmental features, limited opportunities, preschoolers with general speech underdevelopment.

Введение

Актуальность исследования, посвященного диагностике идеомоторного праксиса дошкольников с общим недоразвитием речи (ОНР), определяется тем, что его результаты являются основанием для дальнейшего изучения и характеристики концептуального базиса речи.

Важными вопросами, относящимися к области коррекционного обучения, считаются вопросы превентивного воздействия на развитие детей, имеющих особые образовательные потребности. Среди значимых предпосылок развития ребенка исследователи выделяют идеомоторику, или образное предметное действие [5], [6], [11]. Идеомоторный праксис является психофизиологическим феноменом, полноценное развитие которого имеет важное значение для многих процессов, тесно связанных с формированием языковой/речеязыковой системы индивида. Феномен идеомоторного праксиса, как правило, относят к психомоторным предпосылкам становления этой системы.

На сегодняшний день проблема описания идеомоторного праксиса детей с общим недоразвитием речи не получила широкого освещения. При этом исследователи отмечают увеличение числа детей с тяжелыми нарушениями речи, в структуре дефекта которых проявляется неречевая симптоматика: задержка в развитии психомоторных функций, ограниченные моторные умения, затруднения в подражании и другое [1]. Перечисленные трудности можно отнести к проявлениям недостаточного формирования идеомоторного праксиса.

Предметом нашего исследования является изучение и квалификация особенностей формирования идеомоторных образов действия и предшествующих им сенсомоторных действий у дошкольников с общим недоразвитием речи.

Основная часть

Каждое конкретное движение человека имеет отображение/представление в сознании, всем двигательным актам предшествует создание их мысленных образов. Реализация движений осуществляется по следам возникающих мысленных образов (в соответствии с сигналами, идущими от мозговых структур к конкретным мышцам). Такие мысленные образы, при которых сигналы к тем или иным мышцам тела направляются и при планировании движения, и при думании о нём, в психологии и психофизиологии обозначаются как идеомоторные образы действия. Феномены, которые в форме представлений движений рождаются в сознании и далее объективируются в моторике, принято называть идеомоторными актами [6], [11].

Анализ литературы, относящейся к области психологии, психофизиологии, показывает, что под идеомоторикой понимается мысленное представление о целенаправленном движении. Идеомоторика относится к сложным

психофизиологическим феноменам, суть которых составляют представления о выполняемых движениях, при необходимости получающие свою реализацию в соответствующих идеомоторных актах [2], [11].

В настоящее время в неврологии, психологии и смежных областях научного знания активно используется термин «праксис», введенный К. Липманном [11]. и обозначающий практическое (предметное) действие. Применяемое в широком значении понятие «праксис» означает способность индивида выполнять отдельные предметные действия, а также последовательные комплексы произвольных серийных движений [3], [10]. Праксическая деятельность подразумевает действия с реальными предметами и действия с воображаемыми предметами (идеомоторный праксис).

Многие исследователи рассматривают идеомоторные процессы в тесной свези с подражательной способностью индивида [5], [6], [11]. Подражание трактуется как воспроизведение чего-либо реального, существующего с ориентацией на определенную точность и полноту. Процесс подражания как «сложный многофазный процесс» является главным механизмом, осуществляющим связь между воображением и движением/действием. Так, А.В. Запорожец акцентирует внимание на том, что благодаря подражанию реальным движениям, событиям в сознании человека происходит создание образов имитируемых действий, имеющих место в действительности [6].

Известный исследователь проблем эрготерапии Дж. Айрес подчеркивает значимость звуковых, кинестетических и зрительных образов, на базе которых воссоздается опыт взаимодействия с миром, в частности, с миром предметов. Формируемые в сознании образы необходимы для реализации полноценного двигательного планирования, что в свою очередь служит своеобразным «мостом» между сенсомоторными, перцептивными и когнитивными аспектами деятельности человека [1], [4], [9]. Важно отметить, что на образной основе осуществляются процессы концептуализации, одного из наиболее значимых видов мыслительной деятельности человека. Концепты отражают структуру нашего жизненного опыта и способность формировать ментальные образы происходящего. Система концептов или концептуальная система – это та основа, на которой формируется языковая система [8].

Направленность эмпирической части настоящего исследования – изучение и описание возможностей реализации сенсомоторных и идеомоторных актов старшими дошкольниками с общим недоразвитием речи (3 уровень речевого развития). Базой исследования являлась ГБОУ школа №875, ДГ «Надежда».

Для установления уровня развития идеомоторного праксиса у старших дошкольников нами была разработана методика экспериментального исследования, в содержание которой включены разделы, ориентированные на оценку действий с реальными предметами (праксис) и действий с воображаемыми предметами (идеомоторный праксис).

Задания первого блока *(исследование праксиса в действиях с реальными предметами)* были направлены на определение уровня сформированности зрительно-моторной, кинестетико-моторной и слухо-моторной координации в процессе выполнения различных предметных действий, соотносящихся с сенсомоторным уровнем деятельности индивида. Результаты оценивались по 3 показателям: соответствие выполненного действия эталонному (учитывались показатели точности, скоординированности, полноты); количество попыток; способ выполнения.

Анализ состояния сенсомоторных функций позволил установить, что дошкольники с речевыми нарушениями демонстрируют определенные ограничения в развитии сенсомоторики в рамках всех изучаемых модальностей.

При исследовании зрительно-моторной координации фиксировалось неполное, недостаточно точное, нескоординированное выполнение предметных действий; для части детей (примерно 30% обследованных) было характерным преимущественное использование способа проб и ошибок. Деятельности этих дошкольников были свойственны многочисленные попытки как результативные, так и нерезультативные. Для всех участников эксперимента, имеющих речевые нарушения, были характерны не только недостаточно дифференцированные способы выполнения движений, но и инфантильные способы взаимодействия с предметами. Выявленные ограничения зрительно-моторной координации дошкольников можно продемонстрировать на конкретном примере. *Так, забрасывание мешочков с разными наполнителями (фасоль и синтепон) в контейнер характеризовалось отсутствием поиска оптимального приложения силы с учетом разной тяжести предмета; часто отсутствовала скоординированность захвата и типа броска, не учитывалось расстояние до цели).* Отмечались нулевые реакции, сопровождавшиеся ссылкой на сложность заданий.

Особый интерес представляют результаты раздела, посвящённого исследованию слухо-моторной координации. Для дошкольников с ОНР было характерно ограничение произвольной регуляции движений, выполняемых в соотнесении со звуковыми сигналами, фиксировались частые отступления от заданного алгоритма действий. Постоянным явлением, связанным с реализацией этого цикла заданий, было механическое выполнение требуемых движений / их серий в полном или частичном отвлечении от количества и/или характера воспринимаемых на слух сигналов. *Примером может служить результат выполнения задания на перешифровку сигналов маракаса в действия: в ходе звучания маракаса необходимо пинцетом перекладывать бусинки в пиалу, с прекращением звучания следует «замереть». Задание оказалось трудновыполнимым: большинство детей выполняли необходимые действия с предметом, не соотнося их с наличием или отсутствием звукового сигнала*. В таких случаях терялась установка на перекодирование звуковых сигналов в моторные и/или наоборот. 30% участников эксперимента, вошедших в подгруппу с низкими показателями, часто отказывались от выполнения заданий, а в случаях включения в работу давали ряд нерезультативных попыток.

Самыми сложными оказались задания, ориентированные на кинестетико-моторную координацию. Малодоступными для выполнения стали целенаправленные действия руками в отсутствии зрительного контроля: многие дошкольники с ОНР не выполнили задания, другие дети экспериментальной группы показали низкие или средние результаты. Следует обратить внимание на то, что особые трудности у детей возникали при выполнении заданий с функциональной нагрузкой (в заданном ритме, ускоренном темпе и пр.), а также при выполнении бимануальных действий. *Например, в задании, где предлагалось застегнуть молнию при отсутствии зрительного контроля, дети с трудом соотносили конец молнии с бегунком, в целом ряде попыток игнорировалась стратегия удержания одной рукой места «состыковки» частей молнии.*

Задания второго блока были ориентированы на *исследование идеомоторного праксиса***.** В основу разработки предлагаемой нами методики были положены концептуальные подходы, изложенные в трудах А.В. Запорожца, современные нейропсихологические концепции и представленные в литературе тестовые задания, направленные на оценивание идеомоторного праксиса (IPR – ideomotor praxis representation) [6], [7], [11]. Оценивалось соответствие выполненного идеомоторного акта оригинальному (копируемому) действию, учитывались показатели точности, целенаправленности, соразмерности.

Материалы исследования свидетельствуют о том, что только у 20% обследованных детей с ОНР не было выявлено явных ограничений в развитии идеомоторного праксиса. Дошкольники этой подгруппы способны выполнять символические (идеомоторные) действия, демонстрируя при этом отдельные отступления от образца, что соотносится с онтогенетическими показателями.

Для большинства дошкольников с ОНР (80%) было характерно отступление от символического отображения действий. *Часто отмечалось использование своей руки в качестве инструмента: например, идеомоторный акт «резать ножом» выполнялся без включения воображаемого инструмента*. В других случаях в ходе демонстрации символических действий с предметами дети представляли образы реальных действий в искаженном виде. *Так, при копировании действия «расчесать волосы» дошкольники водили рукой с воображаемой расчёской по голове (по волосам), не оставляя пространства между рукой и волосами.* Подобные примеры могут свидетельствовать о недостаточной сформированности соответствующих образов. У 40% дошкольников с ОНР копируемые движения как правило характеризовались диффузным характером, недостаточной точностью и соразмерностью, были лишены требуемой целенаправленности. Следствием указанных ограничений в реализации демонстрируемых действий явился их практически неузнаваемый характер.

Как мы предполагаем, выявленные у дошкольников с общим недоразвитием речи особенности связаны с отсутствием достаточного эмпирического опыта взаимодействия с соответствующими предметами/орудиями, с неполноценным, диффузным состоянием образов, стоящих за теми или иными предметами и/или действиями с ними. Прослеживается зависимость полноценного и своевременного формирования идеомоторного праксиса дошкольников от уровня развития зрительно-моторной и кинестетико-моторной координации в действиях с предметами окружающего мира.

Заключение

Обобщая результаты теоретического и экспериментального анализа проблемы, можем отметить, что перспективным аспектом в изучении предпосылок когнитивного и речевого развития детей дошкольного возраста, в том числе, детей с речевыми нарушениями, является целенаправленное исследование (с подробным дифференцированным анализом и оценкой) перцептивных процессов различных модальностей, возможностей активного оперирования реальными предметами, уровня сформированности представлений об имитируемых действиях. Результаты констатирующего эксперимента позволили выявить специфические особенности формирования предметного и идеомоторного праксиса дошкольников с ОНР, обнаружить связь между уровнем развития сенсомоторики и актуальным статусом идеомоторного праксиса. Потенциалом использования разработанной нами методики изучения особенностей идеомоторного развития детей дошкольного возраста является эффективная диагностика состояния предпосылок, определяющих своевременное и полноценное становление концептуального базиса речеязыкового развития ребёнка.

Конфликт интересов

Не указан.

Conflict of Interest

None declared.

Список литературы / References

1. Айрес Э. Дж. Ребенок и сенсорная интеграция. Понимание скрытых проблем развития / Э. Дж. Айрес; [пер. с англ. Юлии Даре]. – 5-е изд. – М.: Теревинф, 2020. – 272 с.
2. Амосов Н. М. Моделирование мышления и психики / Н. Амосов. – Киев: Наукова думка, 1965. – 304 с.
3. Бернштейн Н.А. Физиология движений и активность / Н.А. Бернштейн – М.: Книга по Требованию, 2012. – 496 с.
4. Бехтерев В.М. Введение в патологическую рефлексологию [Электронный ресурс] / В. М. Бехтерев // Образовательная платформа Юрайт [сайт]. – 2022. — 345 с. — URL: https://urait.ru/bcode/492636 (дата обращения: 04.04.2022).
5. Джемс У. Научные основы психологии / У. Джемс. - Минск : Харвест, 2003.
6. Запорожец А.В. Избранные психологические труды: В 2-х т. Т. 2. Развитие произвольных движений / А.В. Запорожец. – М.: Педагогика, 1986. – 296 с.
7. Зиннхубер Х. Как развивается ваш ребенок? Таблицы сенсомоторного развития, игры и упражнения: от 4 до 7,5 лет. – Изд. 5-е / Хельга Зиннхубер; [пер. с нем. Е. Араловой]. – М.: Теревинф, 2020. – 160 с.
8. Лакофф Дж. Метафоры, которыми мы живем / Дж. Лакофф; Под ред. и с предисловием А.Н. Баранова. – М. : Едиториал УРСС, 2004. – 256 с.
9. Лурия А.Р. Высшие корковые функции человека / А.Р. Лурия. - М.: Изд-во Питер, 2018. – 768 с.
10. Микадзе Ю.В. Нейропсихология детского возраста: Учебное пособие / Ю.В. Микадзе. – СПб.: Питер, 2021. – 288 с.
11. Ньокиктьен Ч. Детская поведенческая неврология. В двух томах. Том 1; пер. с англ. Д.В. Ермолаев, Н.Н. Заваденко, М.А. Островская; под ред. Н.Н. Заваденко. – 3-е изд. – М.: Теревинф, 2019. – 288 с.

Список литературы на английском языке / References in English

1. Ayres E. J. Rebenok i sensornaja integracija. Ponimanie skrytykh problem razvitija [Child and sensory integration. Understanding the hidden problems of development] / E. J. Ayres; [trans. from English. Julia Dare]. - 5th ed. – Moscow: Terevinf, 2020. – 272 p. [in Russian]

2. Amosov N. M. Modelirovanie myshlenija i psikhiki [Modeling of thinking and psyche] / N. Amosov. – Kiev: Naukova dumka, 1965. – 304 p. [in Russian]

3. Bernstein N.A. Fiziologija dvizhenijj i aktivnost' [Physiology of movements and activity] / N.A. Bernstein – M.: Kniga po Trebovaniyu, 2012. – 496 p. [in Russian]

4. Bekhterev V.M. Vvedenie v patologicheskuju refleksologiju [Introduction to pathological reflexology] [Electronic resource] / V. M. Bekhterev // Educational platform Yurayt [website]. – 2022. — 345 p. — URL: https://urait.ru/bcode/492636 (accessed: 04.04.2022) [in Russian]

5. James W. Nauchnye osnovy psikhologii [Scientific foundations of psychology] / W. James. - Minsk : harvest, 2003 [in Russian]

6. Zaporozhets A.V. Izbrannye psikhologicheskie trudy: V 2-kh t. T. 2. Razvitie proizvol'nykh dvizhenijj [Selected Psychology works: In 2 vols. Vol. 2. The development of voluntary movements] / A. V. Zaporozhets. – M.: Pedagogy, 1986. – 296 p. [in Russian]

7. Zinnhuber H. Kak razvivaetsja vash rebenok? Tablicy sensomotornogo razvitija, igry i uprazhnenija: ot 4 do 7,5 let. – [How is your child developing? Sensorimotor development tables, games and exercises: from 4 to 7.5 years. – 5th edition] / Helga Zinnhuber; [translated from German by E. Aralova]. – M.: Terevinf, 2020. – 160 p. [in Russian]

8. Lakoff J. [Metaphors that we live by] / J. Lakoff. Edited and with a preface by A.N. Baranov. – M. : Editorial URSS, 2004. – 256 p. [in Russian]

9. Luria A.R. Vysshie korkovye funkcii cheloveka [Higher cortical functions of a person] / A. R. Luria. - M.: Publishing House of St. Petersburg, 2018. - 768 p. [in Russian]

10. Mikadze Yu.V. Nejjropsikhologija detskogo vozrasta: Uchebnoe posobie [Neuropsychology of childhood: A textbook] / Yu. V. Mikadze. – St. Petersburg: Peter, 2021. – 288 p. [in Russian]

11. Charles Nyokiktien Detskaja povedencheskaja nevrologija [Children's behavioral neurology. In two volumes. Volume 1] / Ch. Nyokiktyen; translated from English. D.V. Ermolaev, N.N. Zavadenko, M.A. Ostrovskaya; edited by N.N. Zavadenko. – 3rd ed. – Moscow: Terevinf, 2019. – 288 p. [in Russian]

DOI: https://doi.org/10.23670/IRJ.2022.119.5.139

РАЗРАБОТКА РАНГОВОЙ СИСТЕМЫ В ПЛАВАНИИ В ЛАСТАХ КАК ПЕДАГОГИЧЕСКОЕ СРЕДСТВО СРАВНЕНИЯ СПОРТИВНОГО РЕЗУЛЬТАТА

Научная статья

Богдашкин А.Е.[1, *], Морозов С.Н.[2], Сауров Е.А.[3]
[1] ORCID: 0000-0002-7100-633X;
[2] ORCID: 0000-0002-1825-097X;
[3] ORCID: 0000-0002-1825-092X;
[1, 2, 3] Российский Государственный Университет физической культуры, спорта, молодежи и туризма, Москва, Россия

* Корреспондирующий автор (swim.alex[at]mail.ru)

Аннотация

Разработанная ранговая система позволяет сравнивать результаты на различных дистанциях в плавании в ластах. Формула расчета очков была разработана на основе кубической зависимости и сравнения показанных результатов с мировыми рекордами по состоянию на 31 декабря прошлого года. Эта формула - понятная и удобная для внедрения в протоколы соревнований. Данная система обеспечит дополнительное стимулирование внимания спортсменов и тренеров к своим результатам, создаст базу для сбора дополнительной информации исследователям и повысит эффективность анализа соревновательной деятельности.

Ключевые слова: плавание в ластах, спортивные результаты, спорт высших достижений, таблица очков, ранговая система.

DEVELOPMENT OF A RANKING SYSTEM IN FINSWIMMING AS A PEDAGOGICAL TOOL FOR THE COMPARISON OF ATHLETIC PERFORMANCE

Research article

Bogdashkin A.E.[1, *], Morozov S.N.[2], Saurov E.A.[3]
[1] ORCID: 0000-0002-7100-633X;
[2] ORCID: 0000-0002-1825-097X;
[3] ORCID: 0000-0002-1825-092X;
[1, 2, 3] Russian State University of Physical Culture, Sports, Youth and Tourism, Moscow, Russia

* Corresponding author (swim.alex[at]mail.ru)

Abstract

Created ranking system evaluates the level of performance across all the competitive disciplines in finswimming. The formula for counting points was created based on a cubic function and the comparison of athletic performance with the current world records as of December 31th 2021. This formula is transparent and convenient that makes it easy to implement it to competition protocols. This ranking system will stimulate athletes and coaches to pay more attention to their results and help researchers to collect more data and to analyse competitive activity more effectively.

Keywords: finswimming, sport, sport results, table points, ranking system.

Introduction

Finswimming is a group of disciplines of the underwater sport [2]. Athletes compete in the pool in different events from 50 to 1500 meters on the surface and under the water using monofin or bifins, snorkel or tank [6], [7]. As of April 2022, 85 sports federations are recognized by the International Olympic Committee, including The World Underwater Federation CMAS [9]. These sports have different rating systems such as subjective, accumulative and adjustive [5], [10]. Some sports don’t have a rating system at all [4].

During this research, protocols of competitive activity in swimming, track and field and skating were analyzed. These sports have different rating systems. It is considered that the most suitable systems are the ones that based on a world record. Systems like that are not perfect because world record performance can be much stronger than the rest of the top athletes. For example, world record at 200 meters freestyle in swimming was set in 2009 (1:42:00, Paul Biedermann, Germany, World championship 2009). Only one athlete was able to get close to this result since then (1:43:14, Yannick Agnel, France, Olympics 2012) [3]. Winners of the other world, European championships and Olympics from 2010 to 2021 showed much slower results and their ranking points are much less compared to athletes in different events.

Even though ranking system based on a world record is not perfect, it is very convenient to use, transparent for all the competition participants and adaptive to all the level results and competitions. It should be considered as a first step to evaluate the level of performance in different events in cyclic sports.

At the moment, there is no official ranking system in finswimming [8]. The modern points system, that competitions officials use, counts only places taken by athletes. This system is not effective and objective because it doesn’t count relativity of the results to the strongest athletes in the world. Thus, those points don’t allow to compare performances across different disciplines and are not useful for athletes, spectators and researchers.

The goal of this study is to create a system that will reliably compare athletes’ performances across all the competition disciplines, will be transparent for competitors and researchers and convenient for use.

Results

A points system that compares athletes results across all the disciplines was created during this research. Since there is no official ranking in finswimming, the base results for calculating points are world records recognized by CMAS as of December 31th previous year. The formula 1 for counting points at every discipline was based on a cubic function [1]:

$$P = 1000 \times (B \div T)^3 \quad (1)$$

P – points; B – base result (world record as of December 31th of the last year); T – athlete's result.

The better the result, the more points an athlete gets. If an athlete swims faster than a previous year world record, his score will be more than 1000 points. Base results at all the distances for 2022 are in the table 1. The points table for men's surface finswimming (SF) events are in the table 2, for women's surface finswimming (SF) – in the table 3. Due to the requirements for volume of the paper, only pieces of the tables are given here (1005-990 points).

Table 1 – Base results for calculating points in 2022

Men (s)	Discipline (m)	Women (s)
13,7	50 apnea finswimming (AP)	15,1
15	50 surface finswimming (SF)	16,94
33,87	100 surface finswimming (SF)	38,02
79,54	200 surface finswimming (SF)	85,41
175,54	400 surface finswimming (SF)	192,1
376,24	800 surface finswimming (SF)	406,79
729,74	1500 surface finswimming (SF)	781,48
18,41	50 Bi-Fins (BF)	20,52
41,44	100 Bi-Fins (BF)	45,16
93,31	200 Bi-Fins (BF)	101,42
186,69	400 Bi-Fins (BF)	224,65
31,24	100 immersion finswimming (IM)	34,46
160,4	400 immersion finswimming (IM)	176,48

This table should be updated every year for correct working. If there are no new world records, the numbers in the table should remain.

Table 2 – Points table for 2022. Men, surface finswimming events (SF)

Points	50 SF	100 SF	200 SF	400 SF	800 SF	1500 SF
1005	14,97	33,81	79,4	175,27	375,61	728,52
1004		33,82	79,43	175,33	375,73	728,76
1003	14,98	33,83	79,46	175,39	375,86	729,01
1002		33,84	79,48	175,45	375,98	729,25
1001	14,99	33,85	79,51	175,51	376,11	729,49
1000		33,87	79,54	175,57	376,24	729,74
999	15	33,88	79,56	175,62	376,36	729,98
998		33,89	79,59	175,68	376,49	730,22
997	15,01	33,9	79,61	175,74	376,61	730,47
996		33,91	79,64	175,8	376,74	730,71
995	15,02	33,92	79,67	175,86	376,86	730,96
994		33,93	79,69	175,92	376,99	731,2
993	15,03	33,94	79,72	175,98	377,12	731,45
992		33,96	79,75	176,04	377,24	731,69
991	15,04	33,97	79,78	176,09	377,37	731,94
990		33,98	79,8	176,15	377,5	732,18

Table 3 – Points table for 2022. Women, surface finswimming events (SF)

Очки	50 SF	100 SF	200 SF	400 SF	800 SF	1500 SF
1005		37,95	85,26	191,78	406,11	780,18
1004	16,91	37,96	85,29	191,84	406,24	780,44
1003		37,98	85,32	191,9	406,38	780,7
1002	16,92	37,99	85,35	191,97	406,51	780,95
1001	16,93	38	85,38	192,03	406,65	781,21
1000		38,02	85,41	192,1	406,79	781,48
999	16,94	38,03	85,43	192,16	406,92	781,74
998		38,04	85,46	192,22	407,06	782
997	16,95	38,05	85,49	192,29	407,19	782,26
996		38,07	85,52	192,35	407,33	782,52
995	16,96	38,08	85,55	192,42	407,47	782,78
994		38,09	85,58	192,48	407,6	783,04
993	16,97	38,1	85,61	192,55	407,74	783,31
992	16,98	38,12	85,63	192,61	407,88	783,57
991		38,13	85,66	192,67	408,01	783,83
990	16,99	38,14	85,69	192,74	408,15	784,1

All the results in the tables are in seconds. 1000 points is a world record performance as of December 31th of the last year. At 50 meters events it's possible that the same results close to 1000 points can be equal to two different cells. In this case, the lowest points are taken into account and some cells are empty.

Discussion

Implementation of this system will increase informativity and significance of competitions results at any level. A competition protocol will include the point score for every athlete's performance (picture 1). If an athlete is disqualified, he gets 0 points.

05.07.2021 Event #1 **Final 100 meters Surface Women** *Results*

WR: 00.38,06 Ekaterina MIKHAILUSHKINA. (RUS) 06.05.2017 Ioannina (GRE)

Rank	Name	Year	Nation	Time	Notes	Points
1	Ekaterina MIKHAILUSHKINA	2001	RUF	**00.38,02**	new WR Gold Medal	**1003**
2	Yichuan XU	1992	CHN	**00.39,15**	Silver Medal	**918**
3	Chengjing SHU	1996	CHN	**00.39,51**	Bronze Medal	**893**
4	Viktoriia UVAROVA	2001	UKR	**00.39,53**		**892**
5	Aleksandra SKURLATOVA	1997	RUF	**00.39,91**		**867**
6	Dora BASSI	1993	CRO	**00.39,99**		**862**
7	Paula Alejandra AGUIRRE	1999	COL	**00.40,06**		**857**
8	Yejin MOON	2001	KOR	**00.40,07**		**856**

05.07.2021 Event #1 **Final 100 meters Surface Women** *Heat 1/1*

Rank	Name	Year	Nation	Time	Laps	Points
1	Ekaterina MIKHAILUSHKINA	2001	RUF	**00.38,02**	00.18,20; 00.38,02;	**1003**
2	Yichuan XU	1992	CHN	**00.39,15**	00.18,57; 00.39,15;	**918**
3	Chengjing SHU	1996	CHN	**00.39,51**	00.19,21; 00.39,51;	**893**
4	Viktoriia UVAROVA	2001	UKR	**00.39,53**	00.18,82; 00.39,53;	**892**
5	Aleksandra SKURLATOVA	1997	RUF	**00.39,91**	00.18,74; 00.39,91;	**867**
6	Dora BASSI	1993	CRO	**00.39,99**	00.18,66; 00.39,99;	**862**
7	Paula Alejandra AGUIRRE	1999	COL	**00.40,06**	00.18,77; 00.40,06;	**857**
8	Yejin MOON	2001	KOR	**00.40,07**	00.19,22; 00.40,07;	**856**

Fig. 1 – Competition protocol with points

At picture 1 we can see that points score fits the competition protocol, complement all the other data very well and allows to understand how strong every performance is.

Conclusion

Finswimming is a modern developing sport that lacks research. Using our ranking system for equal comparison of performance across all the competition disciplines will help the sport to become more popular and will create a significant base for future research in different fields, such as tactics, technique, history, overall performance analytics and others. It is recommended to The World Underwater Federation (CMAS) to start implementing this system to every competition protocol. It will not only additionally stimulate athletes and coaches to pay more attention to their results, but also it will help researchers to collect more data and to analyse competition activity more effective.

Конфликт интересов

Не указан.

Conflict of Interest

None declared.

Список литературы / References

1. Bauer M. The arithmetic of certain cubic function fields / M. Bauer // Mathematics of Computation. – 2004. – Vol. 73. – №. 245. – P. 387-413.
2. Bogdashkin A. World record analysis in finswimming / A. Bogdashkin, S. Morozov // Proceedings of XIV International scientific and practical conference of students and young science “Modern University Sport Science”–2020.
3. Demarie S. Prediction and Analysis of Tokyo Olympic Games Swimming Results: Impact of the COVID-19 Pandemic on Swimmers’ Performance / S. Demarie, E. Chirico, C. Galvani // International Journal of Environmental Research and Public Health. – 2022. – Vol. 19. – №. 4. – P. 2110.
4. Kolodeznikova S. I. Organizational and pedagogical conditions of grade-rating system implementation in the Institute of Sports and Physical Education of North-Eastern Federal University / S. I. Kolodeznikova // European Online Journal of Natural and Social Sciences. – 2012. – Vol. 1. – №. 3. – pp. 49-51.
5. Patel, A. K. A framework for quantifying the effectiveness of humanbased rating systems / A. K. Patel, P. J. Bracewell, // The Proceedings of the 14th Australian Conference on Mathematics and Computers in Sports. Sunshine Coast, Queensland, Australia: ANZIAM MathSport. ISBN: 978-0-646-95741-8.
6. Safei I. A comparison of anthropometry and physiological characteristics of finswimming athletes on short and long distance numbers / I. Safei, S. Bahri, D. Resmana // Jurnal SPORTIF: Jurnal Penelitian Pembelajaran. – 2021. – Vol. 7. – №. 1. – P. 124-135.
7. Saurov E. Hypoxic intervention in elite finswimmers as factor of development of the athletic performance / E. Saurov // Modern University Sport Science. – 2019. – P. 242-245.
8. Saurov, E. A. A machine learning approach to predict competitive performance in finswimming using training features / E. A. Saurov, S. N. Morozov // Proceedings of XIV International scientific and practical conference of students and young science “Modern University Sport Science”–2020.
9. Stefani R. The methodology of officially recognized international sports rating systems / R. Stefani // Journal of Quantitative Analysis in Sports. – 2011. – Vol. 7. – №. 4.
10. Thuis C. Visualisation of Sport Rating Systems / C. Thuis, B. O. K. Intelligentie, C. Schaffner // Bachelor thesis. University of Amsterdam. – 2013.

DOI: https://doi.org/10.23670/IRJ.2022.119.5.076

САМОПРОЕКТИРОВАНИЕ В ПРОФЕССИОНАЛЬНОМ СТАНОВЛЕНИИ СТУДЕНТА – БУДУЩЕГО ПЕДАГОГА

Научная статья

Богус М.Б.*
ORCID: 0000-0002-9066-6126,
Адыгейский государственный университет, Майкоп, Россия

* Корреспондирующий автор (bmb-3113[at]yandex.ru)

Аннотация

В работе обосновывается актуальность формирования у студентов- будущих педагогов способности к профессиональному самопроектированию. Целью данного исследования является раскрытие сущности технологии самопроектирования студентов – будущих педагогов. Задачами выступили определение сущности самопроектирования в становлении педагога, раскрытие структуры и содержания технологии формирования способности профессионального самопроектирования у студентов. В работе раскрываются движущие силы, внешние и внутренние условия подготовки к профессиональному самопроектированию будущих педагогов. Автор приводит структурные компоненты технологии самопроектирования. В статье выделяются этапы самопроектирования и их методическое обеспечение.

Ключевые слова: самопроектирвание, профессионализм, студент, будущий педагог.

SELF-DESIGNING IN THE PROFESSIONAL DEVELOPMENT OF A PEDAGOGY STUDENT

Research article

Bogus M.B.*
ORCID: 0000-0002-9066-6126,
Adygea State University, Maykop, Russia

*Corresponding author (bmb-3113[at]yandex.ru)

Abstract

The paper substantiates the relevance of the formation of the ability to professional self-design in pedagogy students. The purpose of this study is to determine the essence of the technology of self–design of pedagogy students. The tasks were to define the essence of self-design in the formation of a teacher, to reveal the structure and content of the technology for the formation of the ability of professional self-design in students. The paper also identifies the driving forces, external and internal conditions of preparation for professional self-design of future teachers. The author cites the structural components of the self-design technology. The article highlights the stages of self-design and their methodological support.

Keywords: self-design, professionalism, student, future teacher.

Введение

В условиях модернизирования высшего образования особую значимость приобретает подготовка конкурентоспособных, владеющих профессиональными знаниями, умениями и навыками, компетентных специалистов. Важным фактором в достижении данного результата выступает ориентированность обучающихся на профессиональное саморазвитие.

В период обучения в высшем учебном заведении (ВУЗ) закладываются основы карьеры будущего специалиста. Обучающемуся важно осознавать, что в современных условиях, когда профессиональная среда постоянно трансформируется, повышаются требования к сотрудникам, к уровню их компетенций, современному специалисту важно обладать способностью личностного и профессионального саморазвития, самопроектирования. В зависимости от того, насколько грамотно сегодня выстроит свою траекторию образования студент, зависит его будущая профессиональная успешность.

Специфика профессии педагога накладывает дополнительные обязательства на будущего специалиста. Во-первых, чтобы справляться с профессиональными обязанностями, будущий педагог должен быть подготовлен к деятельности в интенсивно меняющейся сфере образования. Во-вторых, сама личность педагога является примером для обучающихся, в связи с чем, для повышения продуктивности профессиональной деятельности обостряется необходимость самосовершенствования педагога.

Федеральным государственным образовательным стандартом высшего образования предопределены условия, способствующие развитию способности будущих педагогов к самообразованию, самопроектированию как специалиста. Повышение доли часов, отводимых на самостоятельную работу, предоставление возможности выбора дисциплин для изучения, факультативных курсов ориентируют студента на осознанное решение задач профессионального самосовершенствования. Однако отсутствие определённых технологий развития способности к самопроектированию у студентов негативно отражается на формировании профессиональных компетенций, необходимых как в процессе обучения в ВУЗе, так и в будущей профессиональной деятельности. В связи с этим, актуальность раскрытия теоретических основ и методических особенностей технологии самопроектирования студентов –будущих педагогов не вызывает сомнений.

Проблема самопроектирования исследуется многими учёными как в психологии (Н.В. Белова, А.А. Леонтьев, Е.А. Науменко, А.Н. Счастливцев и др.) [2], [5], [8], [9], так и в педагогике (Р.С. Арефьев, Т.А. Ерина, А.М. Мамадалиев, Г.Е. Муравьёва, Н.В. Чепелева и др.) [1], [4], [7], [10].

В психологии рассматривается термин «самопроектирование личности», суть которой состоит в изменении

психических состояний или свойств самого субъекта. Н.В. Белова рассматривает самопроектирование личности как фактор становления профессионала. Процесс самопроектирования определен ею как один из детерминантов карьерной успешности [2]. Д.А. Леонтьев определяет самопроектирование личности как способность человека строить самого себя, что, по его мнению, обуславливает постоянное изменение ответа на вопрос о его собственной сущности [5].

В педагогике понятие «самопроектирование» определено как структурный компонент профессионального самовоспитания, посредством которого обновляются определенные способности и качества личности. Р.С. Арефьев рассматривает самопроектирование «как социально и профессионально обусловленную проектировочную деятельность педагога, направленную на освоение и присвоение культуры педагогической коммуникации в целях непрерывного профессионального самосовершенствования» [1].

Т.А. Ериной самопроектирование учебно-профессиональной деятельности трактуется «как индивидуальная деятельность студента, направленная на построение собственной траектории обучения на основе рефлексии личностных качеств и персональных достижений» [4].

Основная часть

Для подготовки будущих педагогов к формированию способности к профессиональному самопроектированию необходимо создание определенных внешних и внутренних условий. Доминирующим внешним условием выступает организация деятельности, охватывающей целевой, содержательный, диагностический и рефлексивный компоненты, нацеленной на создание собственной траектории профессионального роста, формирование системы профессиональных знаний, умений, навыков.

Внешнее условие реализуется в виде созданной образовательной траектории, предоставляющей возможность личности определять свой образовательный путь, при этом удовлетворяя потребности в образовании, в получении квалификации в избранной области с учетом интересов и склонностей. Результативность выстраивания индивидуальной образовательной траектории обусловливается сформированностью самоорганизации и саморегуляции, как факторов, предопределяющих результативность самопроектирования.

Как отмечает Н.Р. Битянова, «саморегуляция — это процесс произвольного управления своим поведением, благодаря которому происходит разрешение конфликтов, овладение своим поведением, переработка негативных переживаний» [3].

Внутренним условием выступает генерирование готовности будущего педагога к профессиональному самопроектирванию. Данное условие основывается на личном отношении студента к профессии, жизненных целях и задачах, видения себя в будущем, осознании собственных способностей (когнитивных, физических, специальных) и недостатков.

Готовность личности к формированию способности к самопроектированию можно представить в виде следующих составляющих:

- когнитивный компонент, включающий знания о сущности самопроектирования, его приёмах, осознание собственных достоинств и недостатков развития;
- эмоционально-мотивационный компонент, отражающий мотивы самопроектирования, интерес к самопроектированию, переживания, связанные с трудностями, успехами и неудачами в самопроектировании;
- деятельностный компонент, отражающий способность к рефлексии, самоанализу, самоконтролю и самокорректировке.

Самопроектирование основывается на сознательном выборе личности ценностей, целей, обретения личностных смыслов жизнедеятельности, профессиональном самоопределении, осмыслении всего жизненного пути.

Целью самопроектирования является выстраивание индивидуальной траектории развития, основанной на самоанализе собственных знаний, умений, навыков, способностей, самоорганизации деятельности, регуляции своих действий.

На наш взгляд, одним из эффективных способов формирования способности к самопроектированию у студентов – будущих педагогов является реализация целенаправленной технологии. Представим её основные этапы и методические особенности её реализации.

Начальным этапом является определение целей и направления самопроектирования каждым студентом. Для этого необходима реализация таких методов, как самонаблюдение (фиксация и анализ своих действий за определённый период времени), самопознание (изучение самого себя, определение актуального уровня развития личностных качеств), критический самоанализ (беспристрастная оценка своих способностей, соотнесение их с идеалом), самооценка (фиксация выявленных недостатков, достоинств, ресурсов).

Следующий этап предполагает выработку плана самопроектирования. Реализуется данный этап с помощью метода самообязательства (обещание самому себе через морально-волевые усилия следовать намеченному плану самопроектирования), самопрограммирования (составление программы работы над своими конкретными качествами, определение конкретных действий по их развитию) и самоубеждения (самостоятельное воздействие на когнитивную сферу личности через анализ аргументов в пользу самопроектирования).

Третий этап представляет собой собственно реализацию плана самопроектирования. Данный этап требует собственной мотивации и самоорганизации, в соответствии с этим, предполагается использование таких методов, как: самоинструктирование (в соответствии с заложенным алгоритмом развития, уточнение самостоятельных действий); самостимулирование (использование побудительных средств для актуализации реальных и потенциальных возможностей), самопринуждение (строгое следование самоприказу, связанному со взятыми перед собой обязательствами в ракурсе саморазвития), самопоощрение (стимулирование уверенности в своих возможностях через самопохвалу).

Последний этап предполагает подведение итогов работы по самопроектированию. Используются методы самоконтроля (рефлексия и объективная оценка собственных действий в сравнении с запланированными целями саморазвития) и самоотчёт (фиксация своих достижений). Полученные на данном этапе результаты определяют целесообразность программирования нового витка профессионального развития с новыми задачами.

Для реализации технологии самопроектирования применимы такие средства, как программы самопроектирования, дневники самоконтроля, самохарактеристика, карты-схемы личностного саморазвития, результаты самотестирования и т.д.

В апробировании разработанной технологии приняли участие студенты 3-4 курсов факультета педагогики и психологии Адыгейского государственного университета в количестве 128 человек. В течение двух лет обучения студенты в соответствии с целью и направлениями самопроектирования, составляли план, определяли дисциплины, подлежавшие выбору, при сопровождении педагогов-психологов реализовывали план, подводили итоги проведённой работы. Следует отметить, что студенты, в образовательном процессе которых была реализована технология формирования способности профессионального самопроектирования, отличаются большей целеустремлённостью, заинтересованностью в профессиональной деятельности, высоким процентом трудоустроенности и успехами в профессиональной деятельности.

Заключение

Итак, под профессиональным самопроектированием мы понимаем многокомпонентный личностно и профессионально значимый процесс, способствующий формированию индивидуального стиля профессиональной деятельности, помогающий осмыслению собственной самостоятельной деятельности, являющийся средством самосовершенствования и становления профессионала.

Важнейшим элементом учебно-воспитательного процесса в высших учебных заведениях должно стать обеспечение процесса профессионального самопроектирования студентов. Содержательными характеристиками профессионального самопроектирования являются: профессиональное самосознание, принятие себя как профессионала; самоопределение; саморазвитие профессиональных способностей, построение собственной стратегии профессионального роста.

Конфликт интересов

Не указан.

Conflict of Interest

None declared.

Список литературы / References

1. Арефьев, Р.С. Формирование готовности к самопроектировнию коммуникативной компетентности у студентов педагогического вуза: диссертация на соискание ученой степени кандидата педагогических наук / Р.С. Арефьев. – Сочи, 2004. – 190 с.

2. Белова, Н.В. Самопроектирование как фактор становления личности будущего инженера: монография / Н.В. Белова. – Ростов-на-Дону: Изд. центр ДГТУ, 2008. – 138 с.

3. Битянова, Н. Р. Проблема саморазвития личности в психологии: Аналитический обзор: Учебное пособие / Н. Р. Битянова - Москва : Изд-во МПСИ : Флинта, 1998. - 46 с.

4. Ерина, Т.А. Педагогические условия обучения студентов вуза самопроектированию учебно-профессиональной деятельности: диссертация на соискание степени кандидата педагогических наук / Т.А. Ерина. – Белгород, 2009. – 218 с.

5. Леонтьев, Д.А. Личностное измерение человеческого развития / Д.А. Леонтьев // Вопросы психологии. – 2013. – № 2. – С. 67-80.

6. Мамадалиев, А.М. Формирование готовности студентов педагогического вуза к самопроектированию текстовой компетентности: диссертация на соискание степени кандидата педагогических наук / А.М. Мамадалиев. – Сочи, 2002. – 182 с.

7. Муравьёва, Г.Е. Проектирование образовательного процесса в школе: дис… д-ра пед.наук / Г.Е. Муравьёва. Шуя, 2003. С.198.

8. Науменко, Е.А. Планирование карьеры : хрестоматия / Е.А. Науменко. -Тюмень: Издательство Тюменского государственного университета. 2016. -220 с.

9. Счастливцев, А.Н. Критика способности общения / А.Н. Счастливцев. [Электронный ресурс]. URL: http://www.bcollege.tambov.ru/happy/critQl.htm (дата обращения: 12.04.2022)

10. Чепелева, Н.В. Самопроектирование и развитие личности / Н.В. Чепелева // Актуальні проблеми психології: Збірник наукових праць Інституту психології імені Г.С.Костюка НАПН України. – 2015. – Том II: Психологічна герменевтика. – Випуск 9. – С. 4-17.

Список литературы на английском языке/ References in English

1. Arefyev, R.S. Formirovanie gotovnosti k samoproektirovniju kommunikativnoj kompetentnosti u studentov pedagogicheskogo vuza: dissertacija na soiskanie uchenoj stepeni kandidata pedagogicheskih nauk [Formation of readiness for self-projecting communicative competence among students of a pedagogical university: dissertation for the degree of Candidate of pedagogical Sciences] / R.S. Arefyev. – Sochi, 2004. – 190 p. [in Russian]

2. Belova, N.V. Samoproektirovanie kak faktor stanovlenija lichnosti budushhego inzhenera [Self-designing as a factor in the formation of the personality of a future engineer]: monograph / N.V. Belova. – Rostov-on-Don: Publishing house of the DSTU Center, 2008. – 138 p. [in Russian]

3. Bityanova, N. R. Problema samorazvitija lichnosti v psihologii: Analiticheskij obzor [The problem of self-development of personality in psychology]: Analytical review: Textbook / N. R. Bityanova - Moscow : Publishing house of MPSI : Flint, 1998. - 46 p. [in Russian]

4. Er, T.A. Pedagogicheskie uslovija obuchenija studentov vuza samoproektirovaniju uchebno-professional'noj dejatel'nosti: dissertacija na soiskanie stepeni kandidata pedagogicheskih nauk [Pedagogical conditions of teaching university students to self-design educational and professional activities: dissertation for the degree of Candidate of Pedagogical Sciences] / T.A. Er. – Belgorod, 2009. – 218 p. [in Russian]

5. Leontiev, D.A. Lichnostnoe izmerenie chelovecheskogo razvitija [Personal dimension of human development] / D.A. Leontiev // Voprosy psihologii [Questions of psychology]. - 2013. – No. 2. – pp. 67-80. [in Russian]

6. Mamadaliev, A.M. Formirovanie gotovnosti studentov pedagogicheskogo vuza k samoproektirovaniju tekstovoj kompetentnosti: dissertacija na soiskanie stepeni kandidata pedagogicheskih nauk [Formation of readiness of pedagogical university students to self-project textual competence: dissertation for the degree of Candidate of Pedagogical Sciences] / A.M. Mamadaliev. – Sochi, 2002. – 182 p. [in Russian]

7. Muravyeva, G.E. Proektirovanie obrazovatel'nogo processa v shkole [Designing the educational process at school]: dis... Dr. ped.Sciences / G.E. Muravyeva. Shuya, 2003. p.198. [in Russian]

8. Naumenko, E.A. Planirovanie kar'ery [Career planning] : a textbook / E.A. Naumenko. -Tyumen: Tyumen State University Publishing House. 2016. - 220 p. [in Russian]

9. Lucky, A.N. Kritika sposobnosti obshhenija [Criticism of the ability to communicate] / A.N. Lucky. [Electronic resource]. URL: http://www.bcollege.tambov.ru/happy/critQl.htm (accessed: 12.04.2022) [in Russian]

10. Chepeleva, N.V. Samoproektirovanie i razvitie lichnosti [Self-projecting and personal development] / N.V. Chepeleva // Aktual'ni problemi psihologiï: Zbirnik naukovih prac' Institutu psihologiï imeni G.S.Kostjuka NAPN Ukraïni [Actual problems of psychology: Zbirnik naukovikh prats Institute of Psychology imeni G.S.Kostyuk NAPN Ukraine]. - 2015. – Volume II: Psychological hermeneutics. – Vipusk 9. – pp. 4-17. [in Russian]

DOI: https://doi.org/10.23670/IRJ.2022.119.5.077

РОЛЬ ПРЕПОДАВАТЕЛЯ В ОРГАНИЗАЦИИ ДИСТАНЦИОННОГО ОБУЧЕНИЯ

Научная статья

Боровкова М.В.*
ORCID: 0000-0003-3411-4869,
Уральский государственный юридический университет, Екатеринбург, Россия

* Корреспондирующий автор (mborovkova[at]rambler.ru)

Аннотация

Актуальность развития дистанционных форм обучения для всех стран мира очевидна. Наиболее активно в нашей стране дистанционное образование стало реализовываться в последние несколько лет в связи с пандемией по COVID – 19. На сегодняшний день дистанционная форма обучения имеет широкое распространение в образовательном процессе вузов, что влечет за собой изменения роли и компетенций преподавателя. Данная статья посвящена определению роли преподавателя в дистанционной форме обучения при получении профессионального высшего образования, описанию новых компетенций преподавателя ДО. Приведены основные функции преподавателя в дистанционном обучении. Автор делится опытом работы в дистанционном формате, демонстрирует свою роль и ход занятия с использованием технологии проблемного обучения в условиях дистанционного формата образовательного процесса. Современная образовательная среда делает преподавателя центральной фигурой в управлении и сопровождении учебной познавательной деятельностью студента. Стремительное развитие ИКТ технологий требует и одновременно предлагает постоянное самосовершенствование педагога в своей профессиональной деятельности в вузе.

Ключевые слова: дистанционное образование, дистанционное обучение, роль преподавателя, компетенции, проблемное обучение, цифровизация образования.

ROLE OF TEACHER IN DISTANCE LEARNING

Research article

Borovkova M.V.*
ORCID: 0000-0003-3411-4869,
Ural State Law University, Yekaterinburg, Russia

* Corresponding author (mborovkova[at]rambler.ru)

Abstract

The relevance of distance learning development is obvious for all countries of the world. Distance learning has become the most active in our country over the course of the last few years due to the COVID-19 pandemic. Today, distance learning has a wide spread in the educational process of universities, which involves change in the role and competence of teachers. This article is supposed to define the role of the teacher in the distance learning while receiving professional higher education, to describe the new competences of the DL teachers. The main functions of the teacher in distance learning are listed. The author shares their experience of working in a distance format, demonstrates their role and course of the class with the technology of problem-based learning in a distant education format. Modern educational environment makes the teacher essential for management and support of educational cognitive activity of the students. The rapid development of ICT technologies both requires and offers constant self-improvement of the teacher in their professional activities at the university.

Keywords: distant education, distant learning, role of the teacher, competencies, problem-based learning, digitalization of education.

Введение

Дистанционное образование плотным образом входит в нашу повседневную жизнь. В настоящее время оно показало свою востребованность и хорошие перспективы для его дальнейшего развития. В условиях цифровизации высшего профессионального образования актуализируется проблема подготовки педагогических кадров, увеличивается роль преподавателя в организации качественного дистанционного обучения. Проблема определения роли преподавателя при организации дистанционного обучения студентов является сегодня достаточно актуальной, так как ее неправильное понимание влечет за собой снижение качества образовательного процесса. В системе дистанционного обучения меняется не только форма и содержание взаимоотношений «преподаватель - студент», но и меняются функции каждой из сторон. Цель данной статьи - определить функции и компетенции преподавателя дистанционной формы обучения, поделиться опытом двухгодичной работы в качестве преподавателя ДО, а также поиск ответа на вопрос, где и как можно приобрести преподавателю новые компетенции, необходимые и достаточные для преподавания в дистанционном формате, в связи с тем, что в педагогических вузах на сегодняшний день не ведется подготовка педагогов дистанционной формы обучения.

Методы исследования: анализ и синтез зарубежных и российских научных публикаций, а также научно-методической литературы по выбранной тематике; логико-структурный анализ; наблюдение, сравнение, обобщение, метод опроса.

Основная часть

Под дистанционным обучением понимаем «комплекс образовательных услуг, предоставляемых с помощью специализированной информационно-образовательной среды, базирующейся на средствах обмена учебной информацией на расстоянии [10, С. 2].

Рассматривая систему дистанционного обучения как форму организации образовательного процесса, которая обеспечивает взаимодействие всех участников дистанционного обучения посредством специализированной информационно-образовательной среды, следует понимать то, что практически все участники образовательного процесса сталкиваются как с проблемой освоения определенного программного обеспечения, так и с преодолением ряда психологических трудностей в преподавании и освоении учебного материала. В связи с этим преподавателю вуза, который реализует дистанционное обучение, предстоит освоить новые роли и новые компетенции, которые будут дополнять те, что необходимы для работы в очном формате.

Исследованием видов деятельности преподавателей, работающих в системе ДО, занимались А.А. Андреев [1], Г.А. Андрианова [2], Е. А. Белякова [4], Л.В. Бендова [5], Т.В. Громова [6], З.Р. Девтерова [8], В.И. Солдаткин [13] и другие.

Обзор научных работ в сфере подготовки преподавателей для работы в системе ДО показал разные подходы к набору ролей, компетенций, требований в их трудовой деятельности. Отмечается, что с внедрением цифровизации в образовательный процесс и развитием дистанционного образования появился новый тип студента, ориентированного преимущественно на самостоятельное освоение учебного материала, мотивированного на личностное и профессиональное саморазвитие. Еще И. Кант в конце XVIII века утверждал, что для студента полезно овладеть «методом самостоятельно размышлять и умозаключать» [12]. В. Гумбольдт полагал, что молодого человека можно считать готовым для обучения в университете, «если он так многому научился у других, что он теперь в состоянии учиться самостоятельно» [7]. Задача университетского образования заключается в подготовке студента к самостоятельным исследованиям, самостоятельности решения задач в современном многозадачном мире, а задача и основная роль преподавателя ДО в поддержке студента в его самостоятельной учебной деятельности. Современное образование должно научиться готовить студентов к неопределенному будущему.

Роль и функции преподавателя при ДО отличаются от преподавателя традиционного учебного заведения. В условиях ДО все традиционные функции преподавателя будут иметь несколько иную дополнительную интерпретацию, т.е. иметь непосредственную связь с цифровыми компетенциями, реализовываться в цифровой образовательной среде, а также подкрепляться конкретными цифровыми ресурсами.

К ним относятся:

1. целеполагающая;
2. диагностическая;
3. мотивационная;
4. проектирование и конструирование учебного процесса;
5. консультационно-поддерживающая;
6. информационно-обучающая;
7. организационная;
8. коммуникабельная;
9. рефлексивная;
10. контролирующая. [3]

Например, мотивационную функцию считаем в данном перечне как одну из основополагающих, и она требует новых подходов: предусматриваем способы мотивации на самостоятельную работу, большая визуализация материала, дизайн учебного курса и т.д. С этой целью на кафедре русского, иностранных языков и культуры речи была проведена следующая работа:

1. Подготовка учебных материалов с учетом специфики дистанционного обучения и индивидуальных особенностей студентов.
2. Овладение студентами и преподавателями диапазоном технических умений, обеспечение обратной связи, активное использование платформ ZOOM, Google Meets и др.
3. Использование интерактивных методов на занятии в ВКС, технологии проблемного обучения, аудио - и видео - сопровождение учебных курсов.
4. Подготовлена система поощрения студентов в условиях балльно -рейтинговой системы: дополнительные баллы за участие в конференциях, конкурсах, викторинах, грантах. Студенты имеют возможность как очного участия через платформу ZOOM, так и заочного участия в международном студенческом лингвистическом форуме, который организует кафедра русского, иностранных языков и культуры речи УрГЮУ.
5. Тестовая система контроля, самоконтроля на платформах MOODLE, INDIGO.
6. Актуализация РПД с учетом программы цифровизации образования.

Обучать в условиях ДО означает организовать самостоятельную познавательную деятельность студента, научить его самостоятельно получать знания и использовать полученные знания на практике, находить множество решений одной проблемы. И вот здесь преподаватель должен отбирать для указанных целей такие методы, технологии обучения, которые бы помогали приобретать знания самостоятельно и из разных источников формировать собственную точку зрения, уметь ее аргументировать. С целью формирования таких умений использовали на занятиях технологию проблемного обучения. Роль преподавателя заключается в данном случае в координации познавательного процесса студентов, осуществлении групповых и индивидуальных консультационных занятий, составлении графика учебного процесса, контроле его выполнения студентами. Продемонстрируем использование данной технологии на платформе MOODLE на занятии по иностранному языку.

Под проблемным обучением понимается такая организация учебного процесса, при которой учебная информация должна вызывать в сознании обучающегося проблему, решение которой требует активной мыслительной деятельности и новых знаний [4, С. 13], [10].

Весь процесс занимает три этапа.

Подготовительный этап

1. Анализ содержания учебного материала, выбор темы, материала, позволяющего применить технологию проблемного обучения. Выбранный материал предполагает неоднозначность его интерпретации или толкования.

2. Выявление уровня интереса и осведомленности обучающихся по данной проблематике. В Moodle использовали для этой цели элементы «опрос», «тест», а также тестовую систему «INDIGO».

3. Определение способа, методов, приемов организации проблемного обучения.

4. Размещение проблемного вопроса, задачи, методических рекомендаций, дополнительного материала в электронной информационно-образовательной среде УрГЮУ. На учебном портале можно выложить текст и аудиофайл или видеофайл, которые бы содержали противоречивую информацию по заявленной проблеме: «Дистанционное образование: за и против». Используются следующие элементы: «страница», «файл», «задание», позволяющие разместить текстовый документ, аудио и видеофайлы; «гиперссылка», «глоссарий», «книга», «база данных».

Этап реализации технологии проблемного обучения

5. Организация обсуждения поставленной проблемной задачи, вопроса. На базе содержания этого материала студенты выстраивают свою гипотезу, аргументацию, определяющие их позицию по проблемному вопросу: «Каковы перспективы развития дистанционного образования в России и во всем мире?». Привлекаются следующие интерактивные элементы:

а) «Чат», позволяющий организовать «мозговой штурм», «побуждающий диалог», выдвижение гипотез, быстрое решение вопросов. Режим «онлайн».

б) «Форум». Режим «онлайн» и «оффлайн». Возможность прикрепить файл, организовать обсуждение доказательств гипотез, результатов решения, рефлексии, дискуссий, создать несколько форумов: «форум-консультация», «форум гипотез» и т.д. Использование режима видеоконференции в СДО Moodle и видеосвязи «Zoom».

Завершающий этап

Шаг 6. Подведение итогов на соответствующих форумах или в режиме видеоконференции: обсуждение, полученного решения, формулировка результатов. После обсуждения можно дать тестовое задание на учебном портале, которое бы позволяло оценить, например, уровень усвоения лексического материала по данной теме.

Опыт показывает, что в процессе ДО очень важно организовать эффективную коммуникацию студент - преподаватель. Современные ИКТ создают для этого сегодня все необходимые условия, обеспечивая оперативную передачу информации. В качестве таких цифровых ресурсов могут выступать: MOODLE, УДОБА - конструктор и хостинг открытых образовательных ресурсов на базе H5P и ЭБС ELiS; Mentimeter — сервис, позволяющий задавать вопросы классу и получить мгновенную обратную связь через любые мобильные устройства, имеющие доступ в Интернет; мобильное приложение для изучения языков Тандем; приложение XMind для составления ментальных карт и мозгового штурма, видеоконференции Webinar.ru, Zoom.ru, Trueconf.ru и другие.

Для реализации работы с цифровыми ресурсами помимо традиционной профессиональной компетентности педагогу ДО потребуется и профессиональное использование дистанционных технологий для организации учебного процесса в виртуальной образовательной среде, свободное владение существующими на сегодняшний день сквозными технологиями. Высокий темп развития информационного общества привносит быстрые изменения в ИКТ технологиях, что ведет и к изменениям в содержании обучения. В связи с этим преподаватель должен стремиться к постоянному непрерывному повышению квалификации, саморазвитию и самосовершенствованию. Достаточно важными компетенциями преподавателя ДО является организация и управление образовательным процессом в виртуальной образовательной среде, умение правильно подбирать принципы дистанционного обучения и руководствоваться ими в процессе обучения, уметь анализировать образовательные потребности и поддерживать мотивацию обучающихся; умение организовывать контроль: разработка тестов; проведение групповых и индивидуальных форм контроля и т д, используя соответствующие цифровые ресурсы (банк тестов https://banktestov.ru, платформы Kahoot.ru и др.).

Сайт Educators Technology опубликовал список необходимых цифровых педагогических компетенций современного педагога:

1) находить и оценивать учебные онлайн-материалы;
2) создавать визуально интересные материалы;
3) создавать виртуальные площадки для своих студентов: блоги, сайты, wikiплатформы;
4) уметь эффективно искать информацию в сети;
5) использовать возможности социальных сетей для профессионального развития;
6) рекомендовать и распространять учебные ресурсы;
7) создавать, редактировать и распространять цифровые портфолио;
8) создавать, редактировать и распространять мультимедийный контент;
9) использовать онлайн-инструменты для внедрения современных педагогических практик: перевернутый класс, смешанное обучение, мобильное обучение, проектное обучение и т.д.
10) налаживать связи с другими преподавателями [9, С. 57-58].

Достаточно серьезной проблемой российского ДО является то, что в настоящее время не существует программ по подготовке преподавателей ДО для педагогических вузов. Однако этот вопрос решается на уровне курсов повышения квалификации, например, которые проводит университет Иннополис. Ведь от педагогических работников, владеющих новыми цифровыми технологиями, новыми методиками преподавания и оценки в дистанционном формате зависит успешная цифровизация нашей системы образования.

Заключение

Роль преподавателя современного вуза переживает ряд изменений, которые влекут за собой усиление значимости самого преподавателя в системе профессиональной подготовки студентов в условиях дистанционного обучения. Основной ролью преподавателя дистанционного образования, на наш взгляд, является не столько сам процесс научения, сколько сопровождение и поддержка обучающегося в его учебной деятельности. Очень важно установить виртуальную коммуникацию в постоянном режиме, выстроить собственную методику проведения занятий в цифровой образовательной среде, четко определить используемые технологии, цифровые ресурсы в образовательном процессе и быть готовым к постоянному самосовершенствованию. К ключевым компетенциям преподавателя ДО, наряду с традиционными компетенциями, определяем профессиональное использование дистанционных технологий, цифровых ресурсов; умение правильно организовать учебный процесс в дистанционном формате, подобрать адекватные форме обучения методы, а также уметь видеть и предвидеть образовательные потребности как студентов, так и работодателей на рынке труда, поддерживать высокую мотивацию обучающихся в процессе познания их будущей профессиональной деятельности.

Конфликт интересов

Не указан.

Conflict of Interest

None declared.

Список литературы / References

1. Андреев А. А. Дистанционное обучение: сущность, технология, организация / А. А. Андреев, В. И. Солдаткин – М.: Изд-во МЭСИ, 1999. – 196 с.
2. Андрианова Г.А. Как организовать диагностику и оценку метапредметных результатов учащихся [Электронный ресурс] / Г.А. Андрианова // Интернетжурнал «Эйдос». – 2016. – № 2. - URL: http://eidos.ru/journal/2016/200/ (дата обращения: 20.04.2022).
3. Артюхина А.И. Педагогика и методика преподавания в высшей школе: учебно-методическое пособие / Под ред. А.И. Артюхиной. - Волгоград, 2016.- 246 с.
4. Белякова Е. А. Проблемные задания как средство формирования коммуникативной компетенции у будущих учителей иностранного языка (на материале английского языка)**:** автореф. дис. на соиск. учен. степ. канд. пед. наук **/** Белякова Елена Андреевна; Ярослав. гос. пед. ун-т им. К.Д. Ушинского. – Ярославль, 2011. – 24 с.
5. Бендова Л. В. Функции тьютора в сети ОДПО / Л. В. Бендова // Высшее образование в России - № 12 – 2007. - С. 82 - 89
6. Громова Т. В. Структура и вопросы организации профессиональной деятельности преподавателя дистанционного обучения / Т. В. Громова // Научно-методический электронный журнал «Концепт». – 2020. – № 9. – С. 72–82.
7. Гумбольдт В. фон. Избранные труды по языкознанию / В. Гумбольдт - М., 1984
8. Девтерова З. Р. Роль и функции преподавателя-тьютора в системе дистанционного обучения / З. Р. Девтерова - [Электронный ресурс]. URL: http://www.rusnauka.com/4_SND_2012/Pedagogica/l_10051.doc.htm (дата обращения 10.03.2022).
9. Дидактическая концепция цифрового профессионального образования и обучения / П.Н. Биленко, В.И. Блинов, М.В. Дулинов и др.; под науч. ред. В. И. Блинова. – 2020. – 98 с.
10. Лапшова А.В. Дистанционные технологии обучения как ресурс повышения качества образования / А.В. Лапшова, М.О. Сундеева, М.А. Татаренко // Международный студенческий научный вестник. – 2017. – № 6.; [Электронный ресурс]. URL: http://www.eduherald.ru/ru/article/view?id=17821 (дата обращения: 21.02.2022)
11. Махутова Г.М. Проблемные ситуации в обучении иноязычному общению студентов: автореф. дис. на соиск. учен. степ. канд. пед. наук **/** Махмутова Гульнара Мырзахановна; Моск. гос. пед. ун-т. – Москва, 2013. – 24 с.
12. Кант И. Сочинения в шести томах [Под общ. ред. В. Ф. Асмуса. А. В. Гулыги, Т. И. Ойзермана] / И. Кант - М. - 1966. - Т. 6. - 743 с.
13. Солдаткин В.И. Преподавание в сети Интернет / В. И. Солдаткин // Учеб. пособие. — М: Высшая школа, 2003. —792 с.

Список литературы на английском языке / References in English

1. Andreev A. A. Distancionnoe obuchenie: sushhnost`, texnologiya, organizaciya [Distance learning: essence, technology, organization] / A. A. Andreev, V. I. Soldatkin - M.: MESI Publishing House, 1999. - 196 p. [in Russian]
2. Andrianova G.A. Kak organizovat' diagnostiku i otsenku metapredmetnykh rezul'tatov uchashchikhsya [How to organize diagnostics and evaluation of students' meta-subject results] / G.A. Andrianova // Internetzhurnal «Eydos». – 2016. – № 2. - [Electronic resource]. URL: http://eidos.ru/journal/2016/200/ (accessed: 20.04.2022). [in Russian]
3. Artyukhina A.I. Pedagogika i metodika prepodavaniya v vysshey shkole: uchebno-metodicheskoye posobiye [Pedagogy and teaching methods in higher education: teaching aid] / ed. A.I. Artyukhinoy. - Volgograd, 2016.- 246 p. [in Russian]
4. Belyakova Ye. A. Problemnyye zadaniya kak sredstvo formirovaniya kommunikativnoy kompetentsii u budushchikh uchiteley inostrannogo yazyka (na materiale angliyskogo yazyka) [Problem tasks as a means of developing communicative competence in future teachers of a foreign language (on the material of the English language)]: avtoref. dis. na soisk. uchen. step. kand. ped. nauk / Belyakova Yelena Andreyevna; Yaroslav. gos. ped. un-t im. K.D. Ushinskogo. – Yaroslavl', 2011. – 24 p. [in Russian]
5. Bendova L. V. Funktsii t'yutora v seti ODPO [Functions of a tutor in the ODPO network] / L. V. Bendova // Vyssheye obrazovaniye v Rossii - № 12 – 2007. - P. 82 – 89 [in Russian]
6. Gromova T. V. Struktura i voprosy organizatsii professional'noy deyatel'nosti prepodavatelya distantsionnogo obucheniya [The structure and organization of professional activities of a teacher of distance learning] / T. V. Gromova //

Nauchno-metodicheskiy elektronnyy zhurnal «Kontsept» [Scientific and methodological electronic journal "Concept"]. – 2020. – № 9. – P. 72–82. [in Russian]

7. Gumbol'dt V. fon. Izbrannyye trudy po yazykoznaniyu [Selected works on linguistics] / Gumbol'dt V. - M., 1984 [in Russian]

8. Devterova Z. R. Rol' i funktsii prepodavatelya-t'yutora v sisteme distantsionnogo obucheniya [The role and functions of a teacher-tutor in the distance learning system] / Z. R. Devterova - [Electronic resource]. URL: http://www.rusnauka.com/4_SND_2012/Pedagogica/l_10051.doc.htm (accessed 10.03.2022) [in Russian]

9. Didakticheskaya kontseptsiya tsifrovogo professional'nogo obrazovaniya i obucheniya [Didactic concept of digital vocational education and training] / P.N. Bilenko, V.I. Blinov, M.V. Dulinov et al.; ed. V. I. Blinova. – 2020. – 98 p. [in Russian]

10. Lapshova A.V. Distantsionnyye tekhnologii obucheniya kak resurs povysheniya kachestva obrazovaniya [Distance learning technologies as a resource for improving the quality of education] [Electronic resource] / A.V. Lapshova and others// International Student Scientific Bulletin. - 2017. - No. 6. - URL: http://www.eduherald.ru/ru/article/view?id=17821 (accessed: 21.02.2021). [in Russian]

11. Makhutova G.M. Problemnyye situatsii v obuchenii inoyazychnomu obshcheniyu studentov [Problematic situations in teaching foreign language communication to students]: avtoref. dis. na soisk. uchen. step. kand. ped. nauk / Makhmutova Gul'nara Myrzakhanovna; Mosk. gos. ped. un-t. – Moskva, 2013. – 24 p. [in Russian]

12. Kant I. Sochineniya v shesti tomakh [Works in six volumes] [ed. V. F. Asmusa. A. V. Gulygi, T. I. Oyzermana] / I. Kant - M. -1966. - Vol. 6. - 743 p. [in Russian]

13. Soldatkin V.I. Prepodavaniye v seti Internet [Teaching on the Internet] / V. I. Soldatkin. — M: Vysshaya shkola, 2003. —792 p. [in Russian]

DOI: https://doi.org/10.23670/IRJ.2022.119.5.078

ПАРТИСИПАТИВНОСТЬ КАК ФАКТОР ФОРМИРОВАНИЯ УМЕНИЯ ПЕДАГОГИЧЕСКОГО ОБЩЕНИЯ

Научная статья

Быстрай Е.Б.[1], Белова Л.А.[2, *], Штыкова Т.В.[3], Орлова И.А.[4], Шабалина А.А.[5]

[1] ORCID: 0000-0003-2822-2329;
[2] ORCID: 0000-0002-2036-6937;
[3] ORCID: 0000-0002-5256-5885;
[4] ORCID: 0000-0001-8181-8178;
[5] ORCID: 0000-0001-5883-0320;
[1-5] Южно-Уральский государственный гуманитарно-педагогический университет, Челябинск, Россия

* Корреспондирующий автор (telems74[at]cspu.ru)

Аннотация

Статья посвящена анализу необходимости формирования умения педагогического общения у современных студентов, обучающихся по направлению «Педагогическое образование» по профилю «Иностранный язык. Иностранный язык». Для формирования данного умения предлагается учитывать партисипативный подход на занятиях по профильным дисциплинам, который предоставляет возможность студентам активно участвовать в процессе обучения, на равных взаимодействовать с преподавателем и другими обучающимися, проявляя такие качества как толерантность, внимательность, находчивость, что учит будущих педагогов создавать на своих уроках благоприятный климат. Авторами описываются технолого-педагогические аспекты заданий, использованных на занятиях по страноведению Германии/Великобритании/США/Франции с учётом партисипативного подхода.

Ключевые слова: педагогическое общение, партисипативность, обучение в сотрудничестве, обучение по станциям, проектная методика, ролевая игра.

PARTICIPATION AS A FACTOR OF FORMATION THE SKILLS OF PEDAGOGICAL COMMUNICATION

Research article

Bystray E.B.[1], Belova L.A.[2, *], Shtykova T.V.[3], Orlova I.A.[4], Shabalina A.A.[5]

[1] ORCID: 0000-0003-2822-2329;
[2] ORCID: 0000-0002-2036-6937;
[3] ORCID: 0000-0002-5256-5885;
[4] ORCID: 0000-0001-8181-8178;
[5] ORCID: 0000-0001-5883-0320;
[1-5] South Ural State Humanitarian Pedagogical University, Chelyabinsk, Russia

* Corresponding author (telems74[at]cspu.ru)

Abstract

The article is devoted to the analysis of the necessity to form the ability of pedagogical communication among modern students studying on the Bachelor program "Pedagogical education", Major: "Foreign language. Foreign language". To form this skill, it is proposed to take into account a participatory approach in the classroom in specialized disciplines, which provides an opportunity for students to actively participate in the process of education, interact on equal grounds with the teacher and other students, showing such qualities as tolerance, attentiveness, resourcefulness. This is supposed to train future teachers to create a favorable climate at their own lessons. The authors describe the technological and pedagogical aspects of the tasks used in the classes of country studies of Germany/Great Britain/USA/France, taking into account the participatory approach.

Keywords: pedagogical communication, participatory approach, collaborative learning, station learning, project methodology, role-playing game.

Introduction

The changing system of education in Russia makes it necessary to train teaching staff with competence, mobility, orientation towards the implementation of the processes humanization, democratization. This requires a reconsideration of some aspects of the professional training of students of pedagogical universities, and, in particular, the formation of the ability of pedagogical communication.

By pedagogical communication we understand “the interaction of a teacher with students in the educational process, aimed at creating a favorable psychological climate that contributes to the development of the individual” [4].

In the modern educational process, it is important to implement pedagogical interaction that forms a creative person who is ready to accept another opinion, capable of cooperation, of finding solutions to problematic issues. We have come to the conclusion that a participatory approach to learning will allow students of a pedagogical university to actively participate in the educational process, making them equal participants capable of making joint decisions.

Under participation in the educational process, we mean the development of students' readiness for joint activities; delegation of rights related to decision-making; raising awareness in a particular area of knowledge; improving interpersonal communication; promoting the professional growth of future teachers. The participatory approach provides an opportunity for each student to actively participate in learning, interact on equal grounds with others, fosters tolerance.

To implement this approach, it is necessary to have a goal for all participants, then the whole process will be aimed at achieving it. What may be difficult or incomprehensible to one participant becomes achievable in the process of joint activity. We highlight the following provisions that are important in conducting lessons, with the help of the participatory approach.

1. The common motivation allows to achieve goals and solve tasks that are significant for everyone, which is a prerequisite for creating a team. The goal can be formulated by the team itself, it can be presented in the form of separate tasks that provide for their step-by-step solution.

2. The whole process should be divided into actions or operations for which individual participants are responsible. The distribution of tasks helps to form the functional structure of the group.

3. Joint individual activities lead to the emergence of interdependence in the well-coordinated work.

4. Joint activity is aimed at achieving the result within a shorter time and with higher quality. The desire to achieve the result helps to correlate personal costs with the final product.

5. Joint spatio-temporal functioning of students is an important condition for the formation of the skills of pedagogical interaction.

Summing up, it should be noted that the participatory approach allows to effectively organize the joint activities of students and develop their pedagogical communication skills.

In order to form the skills of pedagogical communication among students of the Faculty of Foreign Languages studying on the Bachelor program “Pedagogical education” 44.03.05 we conducted classes in “Country Studies” taking into account the participatory approach. The experiment took place in natural conditions in the process of training teachers of a foreign language. The following types of work were applied in the practical classes:

- “4 corners”, “world cafe”, “gallery tour” and “training by stations” methods;
- presentation of a plasticine character journey;
- quiz, game “What? Where? When?”, miniquest;
- bus city tour, role-playing game;
- compiling an associogram;
- design methodology;
- creating an account of a famous person;
- technology «Learning in cooperation».

In the classroom, dialogue forms of communication were used, individual, pair, frontal types of work were combined. Authentic song materials and visualization were used for emotional support.

We will demonstrate the technological aspects of the work.

To learn the topic “Country study”, students were offered creative tasks of the «4 Corners» method. This technique allows visualizing the knowledge, and also has a meta-subject character, it implies a connection with geography, history, culture.

The students formulated the topic of the lesson, using a country study cube, which helped to improve the emotional background. Interactive forms combined individual, pair, frontal types of work. As an illustration, visualization were actively used worksheets, puzzles, cards, a geographic cube, plasticine. the material was changed according to the degree of complexity (reading the text, searching for information, doing exercises).

Then students were offered the creative task: they made in pairs a character of plasticine, arranged a photo session for him. They took pictures using postcards and illustrations, made slides and in the process of their demonstration talked about the journey of a plasticine character through England, France or Germany. For the final lesson groups of students received different tasks: to prepare a quiz, to stage the game “What? Where? When?”, to use a miniquest to define the knowledge of realities.

Working on the topic “History of the country”, we also used technologies for developing pedagogical communication skills, taking into account a participatory approach. “The most successful were the methods: «world cafe», «gallery tour» and «station learning» [6, P. 276]». Let us dwell on the “world café” methodology, «which is used to make non-standard decisions, combine several points of view, plan group work, share experiences. It helps to collect ideas and to combine accumulated knowledge [5, P. 205]».

For discussion the topic of migration we chose the “World cafe” method. The classroom was divided into 4 zones and 4 “table hosts” were chosen, whose task was to guide the participants, help them find a solution to their problem, ask questions. «The «master of the table» created a comfortable atmosphere, he cordially met the «guests», took an interest in their affairs, and then directed the conversation in the right way. The rest of the participants were divided into 4 groups, that changed tables and discussed a new problem in English/German [8, P. 249]». At each table, the participants were asked to answer one of the problematic questions:

1. What problems do European countries solve by hosting so many migrants?
2. Why do many people migrate to Europe? What do they expect?
3. What countries do migrants come from?
4. Why are migrants who came to Europe dissatisfied?
5. What caused the dissatisfaction of the Europeans regarding the arrivals?
6. What difficulties do migrants experience in Europe?
7. Do migrants have a future in Europe?
8. Are you ready to receive migrants in your home country? Why?
9. Can Europe cope with so many migrants?

The discussion took place under the accompaniment of calm music, during their work, the participants wrote down their ideas, thoughts on an album sheet of paper. After the discussion, the floor was given to the «hosts». They analyzed the information, identifying common causes and non-standard opinions. The «World Cafe» methodology has shown itself to be an effective form of organizing a lesson, as it stimulated students to solve the tasks, created a psychologically comfortable atmosphere.

When studying the topic “Cities”, a bus tour was prepared. Students in pairs prepared stories about city sights, looked for illustrations, compiled a text for conducting an excursion close to real conditions. After the preparatory stage, the trip itself took place. The tables were arranged as if it were a bus, and the chairs were placed inside in rows. The “tourists” got into a

makeshift bus, the “tour guides” asked them to look left (right), to take pictures, giving commentaries of the sights that they were passing by, showing pictures and talking about places of interest. To create a situation of informal communication, students were asked to play certain roles: “scientists”, “children” with “parents”, “freaks”, “elderly people”, etc. All of them behaved according to their social role, which «allowed the students to relax and immerse themselves in the game [3].» The teacher was among the members of the excursion, carefully directed the work in the right way, helped to cope with emergency situations on the “road”. At the end of the trip, the students were asked to form a route sheet in English (German, French), describing the places of interest. Thus, active interaction caused pedagogical communication, when the teacher cooperated with students on democratic principles, orienting them towards a common result.

When studying the history and sights of Berlin, we used the song «Happy in Berlin» by Anna Depenbusch. «Students, listening to the text, made an associogram (what feelings Berlin can evoke in tourists, why). At the end of the work, the students made up a dialogue between two people sharing their impressions and emotions [7, P. 248]».

A project methodology as «a set of educational and cognitive techniques presents great opportunities for the formation of pedagogical communication and gives students a toolkit for an independent solution of a pedagogical problem [1].» We used the project method when studying the topic “Holidays” (Christmas, New Year, Carnival, Easter, Trinity, family holidays). The project was carried out in several stages:

- Formation of groups, distribution of tasks, planning.
- Collecting information: textbooks, encyclopedias, periodicals, videos, the Internet.
- Preparation of the presentation of the holiday, working out practical tasks.
- Presentation of projects. Each group visually represents the history, peculiarities of the celebration.

In the practical part, the group invites other students to complete tasks on knowledge of traditions. These can be quizzes, situations, impromptu dramatizations. In conclusion, a general discussion was held, the results were summed up. The work was carried out in a friendly atmosphere, developing activity, tolerance, sociability.

Information technologies provide an opportunity for the organization of collective creativity, promote active purposeful communication, teach interaction in the digital space. When studying the topic «Famous Personalities», students were asked to create an account of one of the famous personalities of England, Germany or France in a social network and fill it in on behalf of this person. The technology «Learning in cooperation» was also used at the lesson. «The teacher formed groups of students of different potential in one team. All groups received the same task. Within the groups the roles were distributed [2, P. 234].» In order to achieve successful communication, decisions were made jointly, conditions were created for improving pedagogical communication.

Conclusion

The introduction of the above described methods of forming the ability of pedagogical communication into the educational process, taking into account the participatory approach, ensured cooperation based on democratic principles, delegated rights to students, created conditions for the development of independence, activity, and tolerance. Summing up, we can state that the use of a participatory approach contributes to the formation of the ability of pedagogical communication among future teachers.

Конфликт интересов

Не указан

Conflict of Interest

None declared

Список литературы / References

1. Байгускарова Т. Б. Метод проектов как один из эффективных методов бучения и формирования личности школьника XXI века / Т. Б. Байгускарова // Вестник Башкирского государственного педагогического университета им. М. Акмуллы. – 2018. – № 4 (48). – С. 77-88.
2. Белова Л. А. Развитие механизмов самоконтроля у студентов вузов при изучении иностранного языка / Л. А. Белова, Е. Б. Быстрай, А. В. Слабышева // Перспективы науки и образования. – 2019. – № 5 (41). – С. 229-242. DOI: 10.32744/pse.2019.5.17
3. Никулина Л. П. Организация деловой игры при обучении иностранному языку / Л. П. Никулина // Известия Российского государственного педагогического университета им. А.И. Герцена. – 2009. – № 112. – С. 171-177.
4. Радионова Н. Ф. Учебник педагогики для будущего учителя / Н. Ф. Радионова // Современная учебная книга : материалы научно-практической конференции. – Санкт-Петербург : Изд-во РГПУ им. А. И. Герцена, 2006. – С. 150-162.
5. Слабышева А. В. Использование методов В. Маттеса для развития коммуникативной компетенции студентов, изучающих немецкий язык / А. В. Слабышева, Л. А. Белова // Филологические науки. Вопросы теории и практики. – 2017. – № 5-3 (71). – С. 204-206.
6. Слабышева А. В. Презентация как одна из форм развития коммуникативной компетенции на занятиях по немецкому языку / А. В. Слабышева, Л. А. Белова // Система менеджмента качества в вузе: здоровье, образованность, конкурентоспособность : сб. науч. тр. / под ред. проф. С. Г. Серикова. – Челябинск: Уральская Академия, 2016. – 355 с.
7. Формирование интереса к изучению иностранных языков в процессе использования аутентичных аудиоматериалов / Е. Б. Быстрай [и др.] // Перспективы науки и образования. 2020. № 1 (43). С. 242-257. doi: 10.32744/pse.2020.1.17
8. Mattes, W. Methoden für den Unterricht / W. Mattes – Paderborn, Bildungshaus Schulbuchverlage, 2011. 264 S.

Список литературы на английском языке / References in English

1. Baiguskarova T. B. Metod proyektov kak odin iz effektivnykh metodov bucheniya i formirovaniya lichnosti shkol'nika XXI veka [The project method as one of the effective methods of teaching and shaping the personality of a schoolchild in the

XXI century] / T. B. Baiguskarova // Vestnik Bashkirskogo gosudarstvennogo pedagogicheskogo universiteta im. M. Akmully [Bulletin of the Bashkir State Pedagogical University named after M. Akmulla]. – 2018. – No. 4 (48). – P. 77-88. [in Russian]

2. Belova L. A. Razvitiye mekhanizmov samokontrolya u studentov vuzov pri izuchenii inostrannogo yazyka [Development of self-control mechanisms of students during the lessons of a foreign language at the university] / L. A. Belova, E. B. Bystray, A. V. Slabysheva // Perspektivy nauki i obrazovania [Perspectives of Science and Education]. – 2019. – 41 (5). – P. 229-242. [in Russian]

3. Nikulina L. P. Organizatsiya delovoy igry pri obuchenii inostrannomu yazyku [Organization of a business game in teaching a foreign language] / L. P. Nikulina // Izvestiya Rossiyskogo gosudarstvennogo pedagogicheskogo universiteta im. A.I. Gertsena [Proceedings of the Russian State Pedagogical University named after A.I. Herzen]. – 2009. – No. 112. – P. 171-177. [in Russian]

4. Radionova N. F. Uchebnik pedagogiki dlya budushchego uchitelya [Textbook of pedagogy for the future teacher] / N. F. Radionova // Sovremennaya uchebnaya kniga : materialy nauchno-prakticheskoy konferentsii [Modern educational book: materials of the scientific-practical conference]. – St. Petersburg: Publishing House of the Russian State Pedagogical University. A. I. Herzen, – 2006. – P. 150-162. [in Russian]

5. Slabysheva A. V. Ispol'zovaniye metodov V. Mattesa dlya razvitiya kommunikativnoy kompetentsii studentov, izuchayushchikh nemetskiy yazyk [Using the methods of V. Matthes for the development of communicative competence of students studying the German language] / Slabysheva A. V., Belova L. A. // Filologicheskiye nauki. Voprosy teorii i praktiki [Philological Sciences. Questions of theory and practice]. – 2017. – No. 5-3 (71). – P. 204-206. [in Russian]

6. Slabysheva A. V. Prezentatsiya kak odna iz form razvitiya kommunikativnoy kompetentsii na zanyatiyakh po nemetskomu yazyku [Presentation as one of the forms of development of communicative competence in the German language classes] / A. V. Slabysheva // Sistema menedzhmenta kachestva v vuze: zdorov'ye, obrazovannost', konkurentosposobnost' : sb. nauch. tr. [Quality management system at the university: health, education, competitiveness]. / ed. prof. S. G. Serikov. – Chelyabinsk: Ural Academy, 2016. – 355 p. [in Russian]

7. Bystray E. B. Formirovaniye interesa k izucheniyu inostrannykh yazykov v protsesse ispol'zovaniya autentichnykh audiomaterialov [Forming interest in the study of foreign languages in the process of using authentic audio materials] / E. B. Bystray // Perspektivy nauki i obrazovania [Perspectives of Science and Education]. – 2020 – 43 (1). – P. 242-257. [in Russian]

8. Mattes W. Methoden für den Unterricht [Methods for teaching] / W. Mattes – Paderborn, Bildungshaus Schulbuchverlage, 2011. – 264 p. [in German]

DOI: https://doi.org/10.23670/IRJ.2022.119.5.079

ОСНОВНЫЕ ОСОБЕННОСТИ И СПЕЦИФИКА УРЕГУЛИРОВАНИЯ ПЕДАГОГИЧЕСКИХ КОНФЛИКТОВ В УЧЕБНОМ ПРОЦЕССЕ

Научная статья

Воробьева И.А.[1, *], Жуковская А.А.[2]
[1] ORCID: 0000-0002-2922-5428;
[2] ORCID: 0000-0002-6265-8727;
[1, 2] Липецкий государственный педагогический университет имени П.П. Семенова-Тян-Шанского, Липецк, Россия

* Корреспондирующий автор (vobi[at]bk.ru)

Аннотация

Конфликты никого не обходят стороной, их предотвращение и разрешение требует осмысленного и вдумчивого подхода. В условиях общеобразовательной школы одним из наиболее важных моментов является построение бесконфликтных отношений не только между учащимися, но и учениками и учителями, преподавателями и родителями. Основные особенности, присущие педагогическим конфликтом, связаны со спецификой учебно-воспитательной деятельности. Ими являются различия в статусе и возрасте взаимодействующих сторон. Также они обладают устойчивой, конкретной структурой, которая содержит в себе: конфликтную ситуацию, участников инцидента, предмет и объект конфликта, условия его протекания, конфликтное взаимодействие. В данной статье рассматриваются структура и виды педагогических конфликтов, предпосылки их возникновения, а также их особенности и специфика их урегулирования. Изучения данной проблемы способствует минимизации агрессивных форм взаимодействия и развитию навыков конструктивного общения в конфликтных ситуациях в школе.

Ключевые слова: педагогические конфликты, конфликтная ситуация, структура педагогических конфликтов, виды педагогических конфликтов.

BASIC PECULIARITIES AND SPECIFICS OF PEDAGOGICAL CONFLICT RESOLUTION IN LEARNING PROCESS

Research article

Vorob'eva I.A.[1, *], ZHukovskaya A.A.[2]
[1] ORCID: 0000-0002-2922-5428;
[2] ORCID: 0000-0002-6265-8727;
[1, 2] Lipetsk State Pedagogical University named after P.P. Semyonov-Tyan-Shansky, Lipetsk, Russia

* Corresponding author (vobi[at]bk.ru)

Abstract

Conflicts are faced by everyone, their prevention and resolution requires conscious and thoughtful approach, In public schools, smooth relationship between pupils, teachers and parents is one of the most important aspects. Basic peculiarities of pedagogical conflicts are connected with mentoring and teaching activity specifics. Age and status differences of sides play the role of such. They also have grounded, concrete structure which consists of conflict situation, participants of the incident, subject and object of the conflict, conditions of its course, conflict interaction. The article analyzes structure and kinds of pedagogical conflicts, their preconditions, characteristics and their resolution specifics. Research of the problem contributes to reduction of aggressive interaction and development of skills for constructive communication in conflict situations in schools.

Keywords: pedagogical conflicts, conflict situation, pedagogical conflicts structure, kinds of pedagogical conflicts.

Человек сталкивается с различными противоречиями на протяжении всей жизни, в любом возрасте, в любых местах. Школа не будет являться исключением, т.к. конфликты в педагогической деятельности возникают довольно часто [8].

Существует множество определений конфликта, одно из которых звучит так: конфликт – это спор, столкновение двух людей или социальных групп из-за расхождений во мнениях, взгляды, стремлениях [7].

Они отличаются своей спецификой. Их можно классифицировать как:

– реальные конфликты

это те, которые действительно существуют и вызваны различными причинами, будь то структурными, экологическими, экономическими, правовыми, реляционными и т.д.;

– придуманные конфликты

такие конфликты не являются реальными, в них имеется намерение со стороны одной из сторон, которая, как правило, хочет получить некоторую выгоду, что фактически будет являться манипуляцией или газлайтингом;

– внутриличностные

один из основных типов противоречий, является тяжело переживаемым психологическим состоянием, вызванное амбивалентностью чувств и затянувшихся противоречий мотивов, желаний и интересов;

– межличностные

те, которые возникают в процессах взаимодействия между людьми, они могут быть вызваны практически любой причиной, от ревности до конфликта интересов;

– межгрупповые

возникают между членами группы или команды по разным причинам: из-за межличностных различий или из-за того, что некоторые из участников группы не разделяют идеи организации и др.;

– педагогические.

Рассмотрим педагогический тип конфликтов, который характеризуется как проявление стихийно обостряющихся системных противоречий, совокупность условий и обстоятельств, создаваемых педагогом специально или возникающих спонтанно в учебном процессе [3]. Конфликты, связанные со школьной жизнью, обычно затрагивают интересы детей разного возраста, их родителей, учителей, а иногда и психолога, социального работника, завучей, директора. Причинами данного инцидента является событие, которое возникло вследствие действий каких-либо негативных и проблемных факторов в школьной среде. Такие конфликтные ситуации обычно возникают в случае возникновения:

– недовольства, выражающиеся в раздражении или негативном отношении к человеку или объекту;

– разногласия, из-за отсутствия сходства мнений или взглядов;

– противодействие в форме соперничества или сопротивления действиям кого-либо, чего-либо;

Существует классификация педагогических конфликтов [5]:

– по месту возникновения: в классе, на учебном мероприятии и др.;

– по участникам: ученик-ученик, ученик-учитель, преподаватель-родитель и др.;

– по организации: созданные и естественные;

– по управляемости: неуправляемые и управляемые.

Рассматриваемый нами конфликт называется «педагогическим», которое происходит от слова «педагог» [9]. Чаще всего, разрешать конфликтные ситуации в школе должен именно учитель. Поэтому для правильного и точного анализа, следует ответить на следующие вопросы:

– кто является основными участниками?

– в чем заключается причина конфликта?

– каков был мотив данного поступка?

Анализ произошедшего события поможет определить наиболее значимые задачи, требующие правильной формулировки [6]. Далее осуществляется решение данной проблемы, и определяются методы её урегулирования. Для начала, необходимо создать условия, позволяющие ребёнку осознать свою ошибку, что поможет ему в дальнейшем не совершать подобных действий. Далее провести разговор с родителями, чтобы в воспитании они обращали внимание на те качества, которые были связаны с проступком. Затем, провести беседу с детьми в классе, в котором произошла та или иная ситуация [2].

Для подробного ознакомления с педагогическими конфликтами нами с помощью методов наблюдения и анализа были рассмотрены одни из самых частых ситуаций, которые встречаются в образовательной среде средней школы. Исследования проводились на базе гимназии нашего города.

1. Драка

Дети младшей школы выходят на перемену, часть ребят грубо нарушает дисциплину, двое школьников начинают драться друг с другом.

Чтобы предотвратить драку, а затем и решить конфликт, во-первых, необходимо разнять учащихся и посадить по разные стороны, для того чтобы они успокоились. После этого провести беседу с ребятами, в которой необходимо попытаться понять их и выявить причину такого поведения, а также учесть мнение каждого.

Важным моментом является определение причины конфликта. Требуется довести до сведения участников возможные последствия данного инцидента и в некоторых случаях этого бывает достаточно. Далее, чтобы подобная ситуация не повторилась необходимо рассмотреть её по всем возможным направлениям.

2. Урок математики

Задание на уроке решить квадратные уравнения двумя способами (через дискриминант и теорему Виета). По истечению некоторого времени преподаватель интересуется у самого шумного ученика может ли он показать выполненное задание. Ученик утверждает, что может показать только один способ, на что учитель говорит о том, что задание выполнено частично и поставить оценку выше 3 не может.

Ученик садится на место, спустя некоторое время начинает говорить, что у него все есть и преподаватель может поставить ему хорошую оценку, педагог отказывается это делать, потому что надо было раньше показывать. Ученик обижается и следующую часть урока вообще ничего не делает, а позже заявляет, что вообще не придет на следующее занятие.

Решить этот конфликт можно, и для начала надо разрядить напряженную обстановку, затем учителю надо говорить спокойным тоном, не накалять ситуацию, не поддаваться на провокации, тогда, скорее всего ученик «заразится» спокойствием учителя. А затем предложить ребенку другое задание, но уже его он должен сделать полностью за определённое количество времени, если обучающийся соглашается на это, то учитель ставит, ту оценку, на которую школьник сделал второе задание, соответственно он видит, что учитель идет ему на встречу, что обижаться смысла нет и в данной ситуации все зависит от нет, как следствие уже при выполнении задания он не отвлекается и не шумит. Рассмотрение данной ситуации очень важно, в первую очередь, молодым преподавателям, не имеющим опыта и только недавно пришедшим из педагогического вуза.

3. Насмешки/издевательства

Проявление школьного «буллинга» – явление, предполагающее агрессию, преследование, жестокое обращение и унижение в присутствии сверстников к одному из членов класса [4, С.61- 66].

Не последнее место здесь занимает позиция учителя. Ребенок с большей вероятностью подвергнется преследованиям, если педагог позволит ученикам издеваться и унижать других. Любая информация о насилии должна быть проверена и учтена учителем. Кроме того, крайне необходимо обратить внимание на формирование групп детей в классе и выявление «изгоев», обращать внимание учеников в Интернете, комментарии. Также стоит организовывать тимбилдинговые мероприятия, поездки, туры и визиты [10]. Привлекать школьного психолога и социального работника, сотрудничать с семьями.

Остановить конфликт возможно на любой стадии. Чем раньше будет выявлена проблема, тем меньше ущерба принесет ситуация [1].

Для профилактики конфликта в коллективе необходимо сделать следующее:

– своевременное выявление проблем, которые могут спровоцировать конфликт, осуществление прогнозирования возможных путей развития ситуации;

– ежедневное проведение мероприятий по сплочению обучающихся в рамках учебно-воспитательной работы;

– нейтрализация конфликта.

Таким образом, для создания здорового микроклимата в любой образовательной организации требуется непрерывно проводить мероприятия по профилактике конфликтов среди участников образовательного процесса. Для разрешения конфликта, требуется проанализировать сложившуюся ситуацию и выбрать требуемую стратегию поведения.

Конфликт интересов

Не указан.

Conflict of Interest

None declared.

Список литературы / References

1. Антонова Е.В. Профессиональная культура преподавателя вуза как социокультурный феномен / Е.В. Антонова. – Краснодар: Историческая и социально-образовательная мысль. 2016. Том 8. – №1. – Часть 1. – С. 119-122

2. Асеев В.Г. Проблема мотивации и личность / В.Г. Асеев // Теоретические проблемы психологии личности / Отв. ред. Е.В. Широкова. – М.: Наука, 1974. – С. 122-130.

3. Гамезо, М. В. Возрастная и педагогическая психология / М.В. Гамезо, Е.А. Петрова, Л.М. Орлова. – М.: Педагогическое общество России, 2016. – 512 с.

4. Гликман И.З. Воспитатика / И.З. Гликман. – М.: НИИ школьных технологий, 2009. – Ч.2. – 320 с.

5. Левин К. Гештальт-психология и социально-когнитивная теория личности / К. Левин, А. Бандура. – СПб.: Прайм-ЕВРОЗНАК, 2007. – 125 с.

6. Макеева, А.В. Применение различных форм информационно-коммуникационных технологий в условиях цифрового образовательного пространства / А.В. Макеева, О.И. Ваганова, Ж.В. Смирнова // Инновационная экономика: перспективы развития и совершенствования. – 2018. – №6 (32). – [Электронный ресурс]. URL: https://clck.ru/SrQpG (дата обращения: 05.01.2021).

7. Майорова-Щеглова С.Н. Воспитание детей в семье: возможности общества и образования / С.Н. Майорова-Щеглова // Народное образование. – №7. – 2013г. – С.201-206.

8. Мухина В.С. Возрастная психология: феноменология развития, детство, отрочество: Учебник. – Москва: Академия, 2010. – 452 с.

9. Пуйман С.А. Педагогика современной школы / С.А. Пуйман. – ТетраСистемс. Москва, 2011. – 224 с.

10. Умурзаков А.М. Влияние различных факторов на процесс обучения студентов / А.М. Умурзаков // Проблемы Науки. 2019. №12-2 – 176-178с. [Электронный ресурс] – URL: URL: https://cyberleninka.ru/article/n/vliyanie-razlichnyh-faktorov-na-protsess-obucheniya-studentov. (дата обращения: 05.01.2021).

Список литературы на английском языке / References in English

1. Antonova E.V. Professional'naja kul'tura prepodavatelja vuza kak sociokul'turnyj fenomen [Professional culture of a university teacher as a socio-cultural phenomenon] / E.V. Antonova. – Krasnodar: Historical and socio-educational thought. 2016. Volume 8. – No. 1. – Part 1. – pp. 119-122 [in Russian]

2. Aseev V.G. Problema motivacii i lichnost' [The problem of motivation and personality] / V.G. Aseev // Teoreticheskie problemy psihologii lichnosti [Theoretical problems of personality psychology] / Ed. by E.V. Shirokova. – M.: Nauka, 1974. – pp. 122-130. [in Russian]

3. Gamezo, M. V. Vozrastnaja i pedagogicheskaja psihologija [Age and pedagogical psychology] / M.V. Gamezo, E.A. Petrova, L.M. Orlova. – M.: Pedagogical Society of Russia, 2016. – 512 p. [in Russian]

4. Glickman I.Z. Vospitatika [Educatika] / I.Z. Glickman. – M.: Research Institute of School Technologies, 2009. – Part 2. – 320 p. [in Russian]

5. Levin K. Geshtal't-psihologija i social'no-kognitivnaja teorija lichnosti [Gestalt psychology and socio-cognitive theory of personality] / K. Levin, A. Bandura. – St. Petersburg: Prime-EUROZNAK, 2007. – 125 p. [in Russian]

6. Makeeva, A.V. Primenenie razlichnyh form informacionno-kommunikacionnyh tehnologij v uslovijah cifrovogo obrazovatel'nogo prostranstva [Application of various forms of information and communication technologies in the conditions of digital educational space] / A.V. Makeeva, O.I. Vaganova, Zh.V. Smirnova // Innovacionnaja jekonomika: perspektivy razvitija i sovershenstvovanija [Innovative economy: prospects for development and improvement]. – 2018. – №6 (32). – [Electronic resource]. URL: https://clck.ru/SrQpG (accessed: 05.01.2021). [in Russian]

7. Mayorova-Shcheglova S.N. Vospitanie detej v sem'e: vozmozhnosti obshhestva i obrazovanija [Upbringing of children in the family: opportunities of society and education] / S.N. Mayorova-Shcheglova // Narodnoe obrazovanie [National education]. – No.7. – 2013. – pp. 201-206. [in Russian]

8. Mukhina V.S. Vozrastnaja psihologija: fenomenologija razvitija, detstvo, otrochestvo [Age psychology: phenomenology of development, childhood, adolescence]: Textbook. – Moscow: Academy, 2010. – 452 p. [in Russian]

9. Puyman S.A. Pedagogika sovremennoj shkoly [Pedagogy of a modern school] / S.A. Puyman. – TetraSystems. Moscow, 2011. – 224 p. [in Russian]

10. Umurzakov A.M. Vlijanie razlichnyh faktorov na process obuchenija studentov [The influence of various factors on the learning process of students] / A.M. Umurzakov // Problemy Nauki [Problems of Science]. 2019. No. 12-2 – 176-178c. [Electronic resource] – URL: URL: https://cyberleninka.ru/article/n/vliyanie-razlichnyh-faktorov-na-protsess-obucheniya-studentov. (accessed: 05.01.2021). [in Russian]

DOI: https://doi.org/10.23670/IRJ.2022.119.5.080

НАСТАВНИЧЕСТВО В ДОПОЛНИТЕЛЬНОМ ПРОФЕССИОНАЛЬНОМ ОБРАЗОВАНИИ ВЗРОСЛЫХ В ПЕРИОД 9-ГО ТЕХНОЛОГИЧЕСКОГО УКЛАДА

Научная статья

Глущенко В.В.*
Москва, Россия

* Корреспондирующий автор (glu-valery[at]yandex.ru)

Аннотация

Предметом статьи является наставничество в дополнительном профессиональном образовании взрослых в период 9-го технологического уклада; объектом статьи выступает дополнительное профессиональное образование взрослых; целью статьи является увеличение экономической эффективности наставничества в дополнительном профессиональном образовании взрослых; для достижения поставленной цели решаются такие задачи: исследуется и уточняется понятие наставничества в дополнительном профессиональном образовании взрослых; исследуется роль наставничества в дополнительном профессиональном образовании взрослых в период 9-го технологического уклада; формируются методологические положения наставничества в дополнительном профессиональном образовании взрослых в период нового технологического уклада; научными методами в данной статье выступают: логический и исторический анализ; методология образования и науки; теория технологических укладов; теория дополнительного профессионального образования; теория сферы услуг (сервисология); научная новизна статьи определяется формированием методологических положений наставничества в профессиональном дополнительном образовании взрослых в период 9-го технологического уклада.

Ключевые слова: профессия, наставничество, 9-тый технологический уклад. дополнительное образование; знания, культура, организация, технология наставничества, четырехуровневая модель наставничества, экономика, эффективность, система, инновации.

MENTORING IN ADDITIONAL PROFESSIONAL EDUCATION OF ADULTS UNDER THE NINTH TECHNOLOGICAL ORDER

Research article

Glushchenko V.V.*
Moscow, Russia

* Corresponding author (glu-valery[at]yandex.ru)

Abstract

The article analyzes mentoring in additional professional education of adults under the ninth technological order; the research object is additional professional education of adults; the research purpose is to enhance economic efficiency of mentoring in additional professional education of adults; the purpose is achieved through the following tasks: research and clarification of the notion of mentoring in additional professional education of adults; research of the role of mentoring in additional professional education of adults under the ninth technological order; formation of methodological aspects of mentoring in additional professional education of adults under the new technological order; scientific methods of the research are as follows: logical and historical analysis, educational and scientific methodology; theory of technological paradigm, theory of additional professional education; theory of service industry (serviceology); the scientific novelty of the article is determined by formation of methodological aspects of mentoring in additional professional education of adults under the ninth technological order.

Keywords: profession, mentoring, 9th technological way. additional education; knowledge, culture, organization, mentoring technology, four-level mentoring model, economics, efficiency, system, innovation.

Введение

Актуальность данной статьи определяется необходимостью повышения экономической эффективности наставничества в дополнительном профессиональном образовании взрослых.

Гипотезой статьи выступает утверждение о том, что развитие методологии наставничества в дополнительном профессиональном образовании взрослых позволит повысить экономическую эффективность такого наставничества.

Целью статьи является повышение эффективности наставничества в дополнительном профессиональном образовании взрослых.

Для достижения поставленной цели решаются такие задачи:

- исследуется и уточняется понятие наставничества в дополнительном профессиональном образовании взрослых;
- исследуется роль наставничества в дополнительном профессиональном образовании взрослых в период 9-го технологического уклада;
- формируются методологические положения наставничества в дополнительном профессиональном образовании взрослых в период нового технологического уклада.

Объектом статьи выступает дополнительное профессиональное образование взрослых (в поствузовский период).

Предметом статьи является наставничество в дополнительном профессиональном образовании взрослых в период 9-го технологического уклада.

Изучение публикаций по теме статьи показывает следующее. В начале 21 века возрастает интерес наставничеству, к моделям и типам наставничества [1, С. 87-91]. Происходит активное обобщение опыта и практики наставничества [2, С. 204-208]. Изучают опыт наставничества в высшей школе развитых стран [3, С. 179-184]. Проводятся

исследования эффективности наставничества при решении отдельных социально-образовательных проблем [4, С. 14-17]. Исследователи отмечают новую волну интереса и необходимость учета отраслевых условий и особенностей наставничества [5, С. 208-211], [6, С. 45-51]. Наставничество признается как важный элемент клиентоориентированного высшего образования [7, С. 159-169]. Наставничество считают полезным в системах государсвенного и муниципального управления [8, С. 218-222]. При этом наставничество выступает как важный элемент процесса научно-исследовательской деятельности студентов [9, С. 141-145]. Существует необходимость повышения эффективности инструментов наставничества в высшем образовании [11, С. 4-18]. Для оценки эффективности наставничества в профессиональном образовании может использоваться компетентностная модель [12, С. 114-117]. Отмечают, что в начале 21 века ежегодно появляется около 500 новых профессий [13, С. 19-29]. При этом дополнительное профессиональное образование может быть инструментом управления социальным развитием персонала. Важную роль наставничество играет и в процессе работы проектных команд в период 9-го технологического уклада [14, С. 10- 17].

Исследования позволяют говорить о повышении значения проектного метода в деятельности организаций в период 9-го технологического уклада [15, С. 24- 34]. В связи с усложнением деятельности растет значение неявных знаний в любой профессиональной деятельности [16, С. 800]. Дополнительное образование относится к сфере услуг [17, С. 2], которая в период нового технологического уклада будет развиваться опережающим образом.

Считают, что возможно стратегическое планирование процесса перехода организации к новому технологическому укладу [18, С. 30 – 46].

В целом, обзор литературы позволяет говорить о возобновлении и повышении внимания к наставничеству в профессиональной сфере в период формирования нового технологического уклада.

Метод

Исторический анализ показывает, что вплоть до появления университетов наставничество было основной формой обучения. Несмотря на то, что наставничество имеет достаточно длительную историю, понятие и методологию наставничества можно отнести к дискуссионным проблемам современного дополнительного профессионального образования.

Наставничеством принято называть способ передачи профессиональных знаний, навыков, умений, профессиональной культуры обучающемуся от наставника. В качестве наставника выступает опытный специалист, владеющий профессиональными компетенциями и организационной культурой. В качестве приемов наставничества выступают: обучение; воспитание; совет; морально-психологическая поддержка в профессиональной социализации и взрослении; оказание помощи и другое.

В 2022 году происходит формирование 9-го технологического уклада. В 2022 нет общепризнанной классификации технологических укладов. Наиболее часто новый технологический уклад именуют шестым [17, С. 2], [18, С. 30 – 46]. Однако, такая классификация охватывает только период капиталистического развития. Позднее анализ периода докапиталистического развития показал возможность выделить еще три докапиталистических технологических укладов. Первый (1-й) техуклад, можно назвать «парус». Он охватывает период с 5500 лет до н.э. до 2000 лет до н.э. Этот технологический уклад связан с изобретением паруса для морских и речных судов.

Второй (2-й) техуклад, назовем «гужевая тяга». Этот технологический уклад продолжался с 2000 лет до н.э. до 9-го века.

При такой нумерации 3-й технологический уклад, называется «ветряная мельница». Но включает период времени с 9-го века до 1770 года.

Четвертый (4-й) технологический уклад. Охватывает период времени 1770-1830. Этот технологический уклад связан с изобретением текстильных машин.

Пятый (5-й) технологический уклад продолжался с 1830 по1880 год. Он связан с появлением парового двигателя.

Шестой (6-й) технологический уклад включает период времени с 1880 по1930 год. Его характеризует создание двух видов двигателей: двигателя внутреннего сгорания; электродвигателя.

7 - й технологический уклад охватывает период времени с 1930 по 1970 год. В этот период созданы: ядерный реактор; электронные вычислительные машины; средства автоматизации. Вероятно, в связи с развитием средств автоматизации в период этого технологического уклада повышается внимание к наставничеству, как форме профессионального дополнительного образования. Это период наиболее широкого развития наставничества.

8 - й технологический уклад покрывает период времени с 1970 по 2010 годы. Он характеризуется развитием микроэлектроники и микропроцессоров.

Прогнозируется, что 9 -й технологический уклад будет продолжаться с 2010 по 2040 год. Его сущность составит развитие нейротехнологий, нанотехнологий, информационных технологий; технологий цифровизация; ресурсосберегающих технологий; экологически чистых технологий.

Исследования облика будущего 9-го технологического уклада в сфере науки и образования позволяют говорить о следующем.

Новый технологический уклад будет характеризоваться: инновации станут практически постоянными; инновации будут носить постиндустриальный характер; ускорением процесса формирования новых профессий; кастомизацией научной и образовательной деятельности; развитием проектного похода в деятельности реальных организаций и в высшем образовании; повышением значения неявных знаний в достижении профессиональных успехов и синергии в деятельности.

Прогнозируется, что повышение темпов научно-технического прогресса приведет к тому, что для поддержания конкурентоспособности организаций нужно постоянно осуществлять инновации. Основной организационной формой инноваций будут инновационные проекты. Это повысит роль проектного подхода в деятельности организаций [15, С. 24- 34].

В период 9-го технологического уклада инновации будут носить постиндустриальный характер. Это означает, что такие инновации основаны на внедрении достижений науки и техники.

Ускорение научно-технологического прогресса приводит к интенсификации процесса формирования новых профессий. При этом возрастает значимость дополнительного образования и наставничества.

Кастомизацией научной и образовательной деятельности в период девятого технологического уклада находит свое выражение в росте уровня специализации научной и образовательной деятельности в интересах углубленного изучения материального мира и/или деятельности мозга.

Развитием проектного похода в деятельности реальных организаций и в высшем образовании, как уже отмечалось, связано с интенсификацией инновационной деятельности. При этом инновационные научные и образовательные проекты должны иметь постиндустриальный характер.

При этом реализация проектного подхода в дополнительном профессиональном образовании требует от участников проектной инновационной деятельности комплексного знания сферы деятельности. Анализ показывает, что участник проекта должен обладать знаниями в 7 и более областях знаний (непосредственно сфера техники, инвестиции, маркетинг, управление, финансы и др.). Потребность в таком многопрофильном и, одновременно, комплексном образовании участников инновационных проектов может быть удовлетворена путем дополнительного образования взрослых.

Социологические исследования показывают, что в начале 21 века человек за период своей профессиональной деятельности вынужден 2-3 раза менять сферу своей деятельности. Это связано со структурной перестройкой экономики в процессе ее постиндустриального развития. При этом тоже необходимо дополнительное профессиональное образование взрослых.

В связи с ростом сложности внешней и внутренней среды инновационных проектов происходит рост значения неявных знаний в достижении профессиональных успехов и синергии в деятельности.

К неявным знаниям относят такие знания, которые не могут быть переданы вербальными методами. Такого рода знания передаются в процессе личных коммуникаций с помощью: интонаций голоса; жестов; положений и движений тела и другим [16, С. 800]. Неявные знания возникают: на стыках нескольких предметных областей; в процессе интеграции разнородных элементов в единую сложную систему. Неявные знания не могут быть «цифровизированы». При этом неявные знания служат источником синергии в принимаемых проектных и управленческих решениях.

Новыми направлениями развития технологического базиса организаций можно назвать: нейротехнологии; нанотехнологии; информационные технологии; технологии цифровизации; ресурсосберегающие технологии; экологически чистые технологии и другое.

Развитие новых технологий будет связано с исследованиями и обусловлено более глубоким проникновением в:

- природу материального мира (нанотехнологии, ресурсосберегающие технологии, экологически чистые технологии);
- механизм и процессы функционирования мозга человека.

Это обуславливает специфику подбора участников команды разработчиков с точек зрения их: коллективной компетентности команды; организационной культуры взаимоотношений в команде; культуры отношений между командой и внешней средой.

В процессе развития 9-го технологического уклада должны складываться не только коллективы разработчиков новых технологий, но и внедренческие коллективы. Внедренческие коллективы будут заниматься внедрением новых технологий в существующий технологический базис организации, который составлен из технологий предыдущих технологических укладов.

Для развития этих новых технологий и процесса их внедрения (коммерциализации) будут формироваться определенные наборы знаний и умений (компетенций), новые исследовательские приемы.

Кроме этого, для развития этих технологий должны формироваться новые социальные профессиональные системы отношений (институты).

Каждый из таких институтов будет характеризоваться своей профессиональной и социальной организационной культурой. Эта профессиональная и социальная культура в каждом из конкретных случаев должна иметь свою специфику. Эта специфика отражается в особенностях: профессиональных и социальных ценностей, необходимых для успешной совместной работы в определенной профессии; в особенностях профессиональных стереотипов поведения, обеспечивающих слаженную работу проектных групп; типовыми способами реагирования на возможности и угрозы внешней среды и др.

Динамизм профессиональной среды в условиях 9-го технологического уклада требует от специалистов поведенческой готовности своевременно (в реальном масштабе времени процессов) реагировать на проявления внешней и/или внутренней среды профессиональной деятельности.

Как уже отмечалось, в 2022 году ежегодно появляется около 500 новых профессий в год [13, С. 19-29]. Этот бурный рост числа профессий приводит к повышению необходимости в развитии дополнительного профессионального образования взрослых вообще и, наставничества, как способа дополнительного профессионального образования в частности.

Анализ показывает, что наставничество имеет свою специфику по отношению к предметному высшему или дополнительному образованию.

Выполним сравнительное исследование этой специфики предметного и образования и наставничества в таблице №1.

Таблица 1 – Сравнительный анализ свойств наставничества и предметного образования

№ п/п	Способ образовательной деятельности/ Свойства вида образовательной деятельности	Технология наставничества в дополнительном образовании	Технология предметного профессионального образования
1.	состав полученных компетенций	набор компетенций в рамках профессии	компетенции в рамках учебной дисциплины
2.	усвоение организационной культура	усвоение профессиональной организационной культуры	не учитывается, не рассматривается
3.	передача неявных знаний	комплексная передача неявных знаний	неявные знания по предмету
4.	характер коммуникаций	личностно ориентированные коммуникации	коммуникация групповая, «сверху-вниз»
5.	осуществление диагностики конкретного обучаемого	осуществляется наставником в процессе обучения	может не проводиться
6.	мотивация обучающихся	индивидуальная система мотивации	групповая мотивация обучающихся
7.	контроль качества образования	профессиональные успехи выпускника	удовлетворенность работодателей
8.	модель взаимодействия преподавателя с обучающимся	«Лидер (наставник)- ведомый (обучающийся)»	групповая коммуникация «сверху (преподаватель)-вниз (группа студентов)»
9.	воспитание обучаемых	воспитание личным примером	акцент на поддержание дисциплины
10.	взаимодействие преподавателя и обучаемого	взаимодействие по вертикали и горизонтали	вертикальное взаимодействие

Примечание: разработано автором

Обсуждение

Анализ данных таблицы №1 показывает, что наставник производит комплексный образовательно-воспитательный продукт. Этот продукт в системном единстве включает такие элементы: профессиональные компетенции; профессиональную культуру; способы и инструменты профессиональных коммуникаций и другое.

Наставничество в дополнительном профессиональном образовании лучше всего описывается моделью «Лидер (наставник)- ведомый (обучающийся)». В случае возникновения синергии в процессе взаимодействия наставника и обучаемого, профессиональный уровень обучаемого может превысить профессиональный уровень его наставника.

Для оценки качества наставничества может быть использована четырехуровневая модель оценки качества услуги наставничества в дополнительном образовании взрослых. При этом будет использована методология моделирования и оценки качества услуг, описанная в работе [17, С. 39-49].

Четырехуровневая модель оценки качества наставничества может включать следующие уровни. Первый уровень такой модели оценки эффективности наставничества отражает основное назначение наставничества: формирование комплексного образовательного продукта, обеспечивающей способность обучаемого осуществлять безопасную и эффективную профессиональную деятельность в определенной области (профессии) после прохождения обучения у определенного наставника. Второй уровень модели- наставничество в его реальном исполнении: оценка достаточности передачи определенного объема профессиональных знаний; оценка достаточности передачи обучаемому определенных навыков; оценка степени усвоения обучаемым ценностей и элементов профессиональной организационной культуры; оценка достаточности переданных обучаемому исследовательских навыков; оценка эффективности усвоенных методов коммуникации; оценка способности обучаемого к самоактуализации и другое. Третий уровень модели - наставничество с подкреплением: возможность оплаты услуги по наставничеству в кредит; возможность получения у наставника профессионально ориентационных консультаций; возможность получения обучаемым консультаций после окончания периода обучения в форме наставничества и др. Четвертый уровень оценки качества наставничества (влияние наставничества на экологию человека и стратегию развития человека - конкретного обучаемого). Под экологией человека здесь можно понимать влияние наставничества на профессиональную активность, здоровье и настроение человека (обучаемого). Под стратегией профессионального развития обучаемого можно понимать влияние конкретного наставника на вертикальную и/или горизонтальную карьеру человека и другое.

Представленная модель оценки качества наставничества может быть использована в таких случаях: оценка качества наставничества; повышение качества наставничества в его отдельных элементах и в целом; позиционирование наставника; формировании имиджа наставника и обучаемого и других.

При этом наиболее общей интегральной оценкой качества наставничества остается степень удовлетворенности процессом и результатами наставничества всех заинтересованных сторон (наставников; обучаемых; работодателей; государственных органов и других).

Заключение

В статье исследована роль наставничества в дополнительном профессиональном образовании в условиях нового технологического уклада. Описан образ будущего науки и образования в условиях перехода к новому технологическому укладу. В работе были изучены факторы, которые определяют возрастание роли наставничества в дополнительном профессиональном образовании в период 9-го технологического уклада. В работе предложена четырехуровневая модель оценки качества наставничества как одного из видов услуг.

Конфликт интересов

Не указан.

Conflict of Interest

None declared.

Список литературы / References

1. Поздеева С.И. Наставничество как деятельностное сопровождение молодого специалиста: модели и типы наставничества / С.И. Поздеева // Научно-педагогическое обозрение. 2017. № 2 (16). С. 87-91.

2. Нефедова Е.Е. Наставничество: использование опыта наставничества в работе с персоналом / Е.Е. Нефедова, С.В. Верин // В сборнике: Современные технологии в науке и образовании - СТНО-2021. Сборник трудов IV Международного научно-технического форума: в 10 т.. Рязань, 2021. С. 204-20

3. Степанов Д.А. Наставничество и формы наставничества в высшей школе США / Д.А. Степанов // В сборнике: Наука в современном мире. Сборник научных трудов по материалам XXII Международной научно-практической конференции. Анапа, 2021. С. 179-184.

4. Кулиш В.В. Современные практики наставничества в решении проблемы сохранения исторической памяти в школе / В.В. Кулиш // Казанский социально-гуманитарный вестник. 2021. № 3 (50). С. 14-17.

5. Илакавичус М.Р. Наставничество в МВД России: перезагрузка / М.Р. Илакавичус // Вопросы педагогики. 2021. № 11-2. С. 208-211.

6. Лосева А.Л. Наставничество как инструмент ускоренной адаптации новых преподавателей / А.Л. Лосева // Сибирский учитель. 2022. № 1 (140). С. 45-51.

7. Савченко И.В. Наставничество как основа практико-ориентированного профессионального образования / И.В. Савченко // Вестник Донецкого национального университета. Серия В. Экономика и право. 2021. № 2. С. 159-169.

8. Биченов С.И. Организация института наставничества в администрации муниципального образования / С.И. Биченов // Экономика и социум. 2019. № 4 (59). С. 218-222.

9. Смирнов В.П. Наставничество в вузе в процессе участия обучающихся в реализации научно-исследовательских проектов / В.П. Смирнов // В сборнике: Актуальные вопросы качества морского образования. материалы 41-й Всероссийской научно-методической конференции с международным участием: в 2 т.. 2018. С. 141-145.

10. Эсаулова И.А. Новые модели наставничества в практике обучения и развития персонала зарубежных компаний / И.А. Эсаулова // Стратегии бизнеса – 2017 – №6 (38).

11. Блинов В. И. Наставничество в образовании: нужен хорошо заточенный инструмент / В. И. Блинов, Е. Ю. Есенина, И. С. Сергеев // Профессиональное образование и рынок труда. – 2019. – № 3. – С. 4–18.

12. Долгополова И.В. Компетентностная модель оценки наставничества на примере должности "маркшейдер" / И.В. Долгополова // Горный журнал. 2014. № 12. С. 114-117.

13. Тихонова Е.В. Управление социальным развитием персонала / Е.В. Тихонова, В.И. Башмаков: М.: Academia, 2012, 240 с.

14. Glushchenko V.V. Formation of a mechanism for managing the work of project teams in the conditions of the 9th technological order / V.V. Glushchenko // The scientific heritage, 2022, VOL 5, No 84 (84) (2022), p. 10- 17. DOI: 10.24412/9215-0365-2022-84-5-10-16

15. Glushchenko V.V. The concept of project activity of organizations in the period of the 9th technological order / V.V. Glushchenko // The scientific heritage, 2022, VOL 4, No 83 (83) (2022), p. 24- 34. DOI: 10.24412/9215-0365-2022-83-4-24-34

16. Цветков В.Я. Неявное знание: оппозиционный логический анализ и типологизация" / В.Я. Цветков, А.С. Сигов // Вестник Российской академии наук, 2015,№ 9, с.800.

17. Глущенко В.В. Научная теория сферы услуг (сервисология, сервисное дело) в условиях шестого технологического уклада / В.В. Глущенко. - М.: Глущенко Валерий Владимирович, 2021.- 116 с.

18. Glushchenko, V. V. Strategic planning of organizations ' transition to the sixth technological order in the national economy / V.V. Glushchenko // International Journal of Engineering Science Technologies, 5(1), 30 – 46.

Список литературы на английском языке / References in English

1. Pozdeeva S.I. Nastavnichestvo kak dejatel'nostnoe soprovozhdenie molodogo specialista: modeli i tipy nastavnichestva [Mentoring and guidance of young specialists: models and types of mentoring] / S.I. Pozdeeva // Nauchno-pedagogicheskoe obozrenie [Scientific and pedagogical review]. 2017. № 2 (16). P. 87-91. [in Russian]

2. Nefedova E.E. Nastavnichestvo: ispol'zovanie opyta nastavnichestva v rabote s personalom [Mentoring: mentor experience in working with personnel] / E.E. Nefedova, S.V. Verin // in the collection: Sovremennye tekhnologii v nauke i obrazovanii [Modern technologies in science and education] - MTSE-2021. Sbornik trudov IV Mezhdunarodnogo nauchno-tekhnicheskogo foruma: in 10 v.. Ryazan, 2021. P. 204-20 [in Russian]

3. Stepanov D.A. Nastavnichestvo i formy nastavnichestva v vysshej shkole SSHA [Mentroing and its forms in US School of higher education] / D.A. Stepanov // In the collection: Nauka v sovremennom mire [Modern science]. Sbornik nauchnyh trudov po materialam XXII Mezhdunarodnoj nauchno-prakticheskoj konferencii. Anapa, 2021. P. 179-184. [in Russian]

4. Kulish V.V. Sovremennye praktiki nastavnichestva v reshenii problemy sohraneniya istoricheskoj pamyati v shkole [Modern mentoring practices for historic memory preservation in schools] / V.V. Kulish // Kazanskij social'no-gumanitarnyj vestnik [Kazan Social-Humanitarian Bulletin]. 2021. № 3 (50). P. 14-17. [in Russian]

5. Ilakavichus M.R. Nastavnichestvo v MVD Rossii: perezagruzka [Mentoring in MIA of Russia: restart] / M.R. Ilakavichus // Voprosy pedagogiki [Questions of pedagogy].2021. № 11-2. P. 208-211. [in Russian]

6. Loseva A.L. Nastavnichestvo kak instrument uskorennoj adaptacii novyh prepodavatelej [Mentoring as a tool for quick adjustment of teachers] / A.L. Loseva // Sibirskij uchitel' [Siberian teacher]. 2022. № 1 (140). P. 45-51. [in Russian]

7. Savchenko I.V. Nastavnichestvo kak osnova praktiko-orientirovannogo professional'nogo obrazovaniya [Mentroring as a means for practice-oriented professional education] / I.V. Savchenko // [Bulletin of Don National University]. Series B. Ekonomika i pravo [Economics and law]. 2021. № 2. P. 159-169. [in Russian]

8. Bichenov S.I. Organizaciya instituta nastavnichestva v administracii municipal'nogo obrazovaniya [Organization of mentoring institute in municipal administration] / S.I. Bichenov // Ekonomika i socium [Economics and society]. 2019.№ 4 (59). P. 218-222. [in Russian]

9. Smirnov V.P. Nastavnichestvo v vuze v processe uchastiya obuchayushchihsya v realizacii nauchno-issledovatel'skih proektov [University mentoring of students for scientific and research projects] / V.P. Smirnov // In the collection: Aktual'nye voprosy kachestva morskogo obrazovaniya [Relevant issues of marine education quality]. materialy 41-j Vserossijskoj nauchno-metodicheskoj konferencii s mezhdunarodnym uchastiem: in 2 vol.. 2018. P. 141-145. [in Russian]

10. Esaulova I.A. Novye modeli nastavnichestva v praktike obucheniya i razvitiya personala zarubezhnyh kompanij [New models of mentoring for learning and development of foreign companies personnel] / I.A. Esaulova // Strategii biznesa [Strategies of bussiness] – 2017 – №6 (38). [in Russian]

11. Blinov V. I. Nastavnichestvo v obrazovanii: nuzhen horosho zatochennyj instrument [Mentoring in education: a good sharpened instrudent is needed] / V. I. Blinov, E. YU. Esenina, I. S. Sergeev // Professional'noe obrazovanie i rynok truda [Professional education and job market]. – 2019. – № 3. – P. 4–18. [in Russian]

12. Dolgopolova I.V. Kompetentnostnaya model' ocenki nastavnichestva na primere dolzhnosti "markshejder" [Competent model of mentoring assessment on example of "mine surveyor" position] / I.V. Dolgopolova // Gornyj zhurnal. 2014. № 12. P. 114-117. [in Russian]

13. Tihonova E.V. Upravlenie social'nym razvitiem personala [Management of personnel social development] / E.V. Tihonova, V.I. Bashmakov: M.: Academia publishing house, 2012, 240 p. [in Russian]

14. Glushchenko V.V. Formation of a mechanism for managing the work of project teams in the conditions of the 9th technological order / V.V. Glushchenko // The scientific heritage, 2022, VOL 5, No 84 (84) (2022), p. 10- 17. DOI: 10.24412/9215-0365-2022-84-5-10-16

15. Glushchenko V.V. The concept of project activity of organizations in the period of the 9th technological order / V.V. Glushchenko // The scientific heritage, 2022, VOL 4, No 83 (83) (2022), p. 24- 34. DOI: 10.24412/9215-0365-2022-83-4-24-34

16. Cvetkov V.YA. Neyavnoe znanie: oppozicionnyj logicheskij analiz i tipologizaciya" [Tacit knowledge: oppositional logic analysis and typologization] / V.YA. Cvetkov, A.S. Sigov // Vestnik Rossijskoj akademii nauk [Bulletin of the Russian Academy of Sciences], 2015, № 9, p. 800. [in Russian]

17. Glushchenko V.V. Nauchnaya teoriya sfery uslug (servisologiya, servisnoe delo) v usloviyah shestogo tekhnologicheskogo uklada [Scientific theory of service sector (serviceology, service industry) under sixth technological oder] / V.V. Glushchenko. - M.: Glushchenko Valerij Vladimirovich, 2021.- 116 p. [in Russian]

18. Glushchenko, V. V. Strategic planning of organizations ' transition to the sixth technological order in the national economy / V.V. Glushchenko // International Journal of Engineering Science Technologies, 5(1), 30 – 46.

DOI: https://doi.org/10.23670/IRJ.2022.119.5.081

СОСТОЯНИЕ САНИТАРНО-ЭПИДЕМИОЛОГИЧЕСКОГО БЛАГОПОЛУЧИЯ НАСЕЛЕНИЯ И МОДЕЛЬ РАЗВИТИЯ ФИЗИЧЕСКОЙ КУЛЬТУРЫ ЛИЧНОСТИ СТУДЕНТА ТЕХНИЧЕСКОГО ВУЗА

Научная статья

Гонтарь О.П.*

Сибирский федеральный университет, Красноярск, Россия

* Корреспондирующий автор (oksana-gontar[at]mail.ru)

Аннотация

В данной статье проведен анализ статистических данных о состоянии санитарно-эпидемиологического благополучия населения в Российской Федерации в период с 2013 по 2020 г., подтверждающих актуальность вопроса подготовки будущих инженеров к трудовой деятельности, которая предполагает наличие вредных факторов среды и производства, таких как шум, вибрация, микроклимат, освещение и т.д. В статье представлена педагогическая модель развития физической культуры личности студента технического вуза, включающая в себя целевой, содержательный, технологический и результативный компоненты, также описаны организационно-педагогические условия реализации данной модели, указаны методологические подходы и принципы развития физической культуры личности.

Ключевые слова: трудовая деятельность инженера, педагогическая модель, развитие физической культуры личности.

STATE OF SANITARY AND EPIDEMIOLOGICAL WELL-BEING OF POPULATION AND MODEL OF PHYSICAL CULTURE DEVELOPMENT OF TECHNICAL UNIVERSITY STUDENTS

Research article

Gontar' O.P.*

Siberian Federal University, Krasnoyarsk, Russia

* Corresponding author (oksana-gontar[at]mail.ru)

Abstract

This article analyzes statistical data on the state of sanitary and epidemiological well-being of the population in the Russian Federation over the period of 2013 to 2020, confirming the relevance of the problem of preparing future engineers for work, which involves the exposure to harmful environmental and production factors such as noise, vibration, microclimate, lighting, etc. The work presents a pedagogical model of technical university student's personal physical culture development, including the target, substantial, technological and productive components; it also describes the organizational and pedagogical conditions for of this model's implementation, specifies methodological approaches and principles of personal physical culture development.

Keywords: engineer's work activity, pedagogical model, personal physical culture development.

Реалии в настоящее время существующих производств с тяжелыми, вредными и опасными условиями труда таковы, что особую важность приобретают мероприятия по снижению вредного воздействия факторов таких производств на персонал промышленных предприятий. К таким организациям относятся химические, металлургические, добывающие и перерабатывающие компании, в производственных циклах которых используются вредные соединения, присутствуют агрессивные и опасные условия труда.

Самая большая доля сотрудников, подвергающихся воздействию вредных и опасных производственных факторов, имеет место в добывающей промышленности. Здесь число работников, так или иначе соприкасающихся с вредными факторами, может достигать одной трети от всех сотрудников организаций. Еще выше такая доля в металлургической отрасли – свыше 43 %. Что касается металлургии, то основными вредными факторами на таких производствах являются шумовая нагрузка, вибрационное воздействие, физические перегрузки, пары металлов, их соединений, кислот.

По данным государственного доклада «О состоянии санитарно-эпидемиологического благополучия населения в Российской Федерации в 2020 году» [4] в период с 2013 по 2020 г. произошло сокращение на промышленных предприятиях рабочих мест, не соответствующих санитарно-гигиеническим требованиям по уровню воздействия на организм работников шума, вибрации, освещенности, параметров микроклимата и электромагнитных полей (рис. 1).

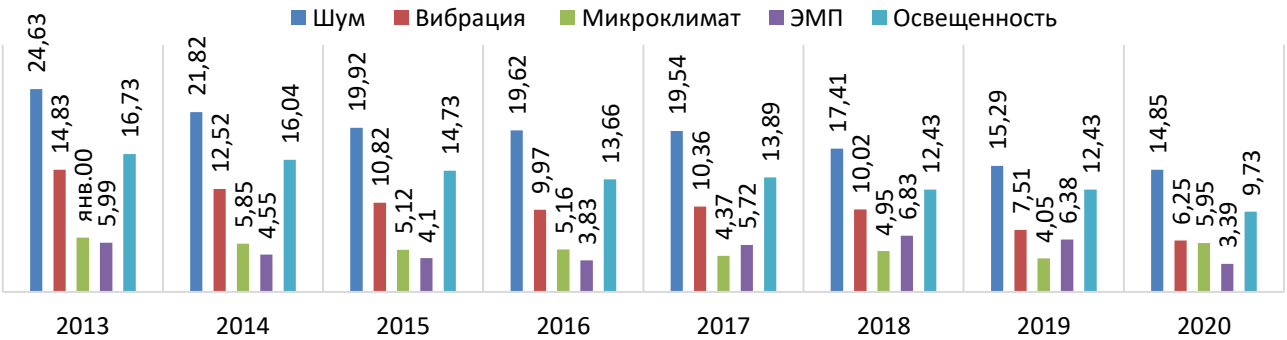

Рис. 1 – Количество промышленных предприятий с рабочими местами, не соответствующими санитарно-гигиеническим требованиям

Самые опасные и вредные условия трудовой деятельности наблюдаются в сферах добычи ископаемых ресурсов, производства металлов, в тяжелом машиностроении, при производстве строительных материалов, в сельскохозяйственной отрасли, транспортной сфере. Там наблюдаются максимальные уровни стойкой утраты трудоспособности, инвалидизации. Стоит отметить, что профессиональная заболеваемость в России за 2020 г. по отношению к 2011 г. уменьшилась, ее показатель составил 0,78 на 10 000 работников (2019 г. – 1,03, 2011 г. – 1,92) [4].

По состоянию на 2020 г. показатели профессиональных болезней с хроническим течением оказались выше таковых для заболеваний острого характера. Во многом такая ситуация была обусловлена распространением новой коронавирусной инфекции COVID-19. При этом доля профессиональных болезней с острым течением и отравлений в 2020 г. находилась на уровне 21,4 % (729 случаев). Абсолютная величина случаев летального исхода как результата развития профессиональной болезни с острым течением в 2020 г. составила 606 случаев, что превосходит показатель 2019 г. (9 случаев) на 597 эпизодов за счет эпизодов внезапной смерти, ассоциированных с COVID-19 (рис. 2).

Рис. 2 – Число смертельных случаев как исход острой профессиональной патологии, 2011–2020 гг.

Если проанализировать структуру заболеваемости на промышленных предприятиях, то становится очевидно то, что основополагающими вредными факторами остаются так называемые факторы физического воздействия. При этом наблюдается постепенное снижение числа таких заболеваний. Например, в 2020 г. доля таких патологий составила 42,33 % среди общего числа выявленных впервые болезней. Значимой тенденцией является то, что второе место среди структуры патологии уже на протяжении нескольких лет занимают болезни, причиной которых служат факторы биологического характера. Во многом это так же связано с распространением новой коронавирусной инфекции COVID-19 (доля составляет 20,19 %). На третьем месте находятся профессиональные болезни, которые ассоциированы с перегрузками физического характера и чрезмерным напряжением отдельных органов организма человека – 20,17 %. На четвертом месте находятся профессиональные патологии, связанные с влиянием аэрозолей, используемых при промышленном производстве – 10,91 %. На пятом месте болезни, которые связаны с воздействием агрессивных химических соединений – 4,7 %. Доли остальных опасных факторов производства – 1,7 %.

2020 г. ознаменовался максимальной удельной долей первый раз зарегистрированных болезней профессионального характера среди персонала компаний, занимающихся добычей ископаемых ресурсов, – 46,93 %. Доля аналогичного типа среди персонала, занятого на производствах, связанных с обработкой первичного сырья, составила 29,99 %. На третьем месте по аналогичному показателю находятся работники организаций транспортной и складской направленностей – 10,75 %. На четвертом месте персонал строительных организаций – 3,64 %. На пятом месте работники сфер сельского хозяйства, лесной отрасли, охотоведческих и рыбоводческих хозяйств – 3,46 %. Доля работников остальных сфер производства невелика и составляет 5,23 % (рис. 3).

Разностороннее и постоянное влияние неблагоприятных моментов работы на промышленных предприятиях со временем приводит к неизбежным последствиям для здоровья работников. Причем негативное влияние распространяется на все без исключения органы и системы тела человека. Этот факт необходимо учитывать при подборе персонала на предприятия, технологические циклы которых характеризуются вредными, опасными и тяжелыми формами труда [4].

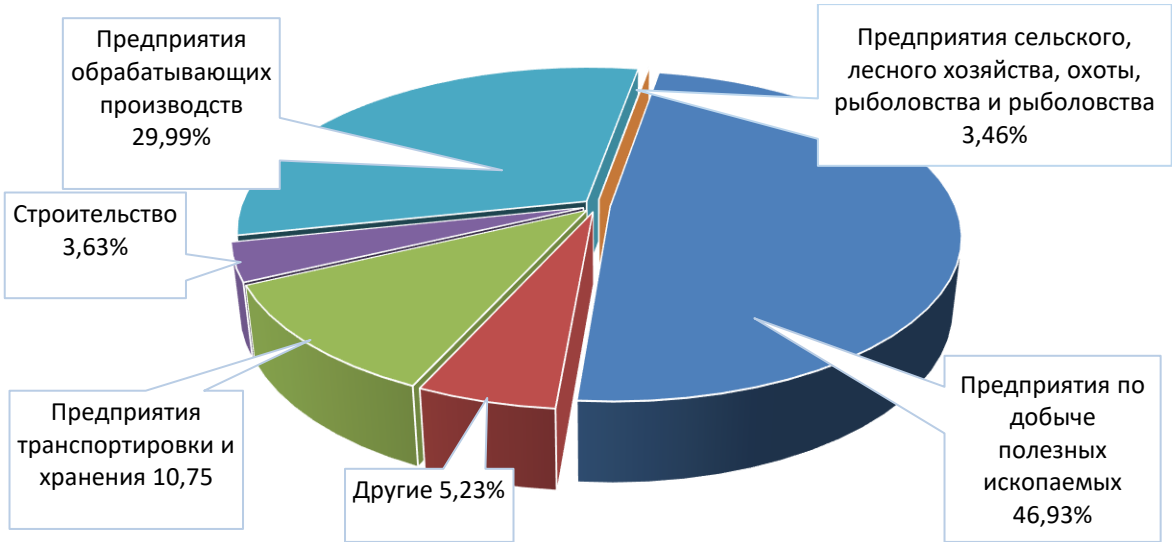

Рис. 3 – Структура профессиональной заболеваемости по основным видам экономической деятельности, 2020 г.

К трудовой деятельности в организациях, занимающихся добычей ископаемых ресурсов, обработкой первичного сырья, в металлургической отрасли должны допускаться лица, которые по своим физическим и психологическим характеристикам выше среднего по популяции. Важную роль в формировании хорошего физического здоровья играют занятия физической культурой и спортом. При этом приобщение к таким видам деятельности необходимо начинать еще в молодом возрасте, во время обучения будущей профессии.

Особенно важно то, что в процессе обучения в вузе технической направленности у обучающихся часто отсутствуют необходимые возможности для развития эмоциональных и гуманитарных векторов личности. В этом нет ничего удивительного, так как обучение в вузе технической направленности основывается на освоении точных учебных дисциплин, поэтому приобщение к физической культуре во время учебы позволяет скорректировать развитие личности, придать последней гармонизированный характер. Кроме этого, хорошая физическая подготовка необходима будущему инженеру. Во многом это связано с тем, что будущему специалисту предстоит осуществлять свою трудовую деятельность во вредных, опасных и тяжелых условиях труда.

Занятия физической культурой и спортом представляют собой неотъемлемую часть гуманистического направления в современном образовательном процессе. Такие занятия способствуют становлению гармонично развитой личности, человек приобретает разнообразные социальные и коммуникативные навыки, повышается моральный и нравственный уровень личности [1], [9], [11].

Среди студентов осуществляется не только развитие данного направления подготовки, но и ознакомление обучающихся с различными средствами поддержания и коррекции здоровья, выработка направлений собственного физического развития. В частности, студенты знакомятся с методами поддержания и укрепления собственного здоровья. При этом развитие физических качеств идет параллельно развитию волевых, моральных, нравственных качеств личности [2], [7], [8]. Необходимо подчеркнуть, что в процессе физического воспитания происходит развитие личностных качеств, столь необходимых в будущей профессии: организованность, целеустремлённость, творческий подход к делу, настойчивость, адаптивность, рефлексивные способности. Эти качества очень пригодятся при будущем осуществлении профессиональных обязанностей. Ведь именно гармонично развитая личность в физическом, интеллектуальном, волевом отношениях способна полноценно трудиться в современных условиях. Такой комплексный подход научно обоснован в многочисленных исследовательских работах как отечественных, так и зарубежных авторов.

Имея в своём распоряжении знания о видах сбережения и методах укрепления своего здоровья, студент сможет этим повысить свой уровень. Студент сможет успешно развить необходимые для трудовой деятельности личностные качества, приобрести навыки рефлексии и творчества.

Наиболее актуальным методом исследования представляется моделирование. Суть данной методики основывается на создании и анализе особых моделей, которые во многом соответствуют характеристикам и свойствам оригинальных объектов, подлежащих всестороннему исследованию. Иными словами, моделирование позволяет в абстрактных условиях исследовать объекты окружающей реальности. Кроме этого, методика создания актуальных моделей ведет исследователя по пути обобщения разрозненных элементов знания в целостную систему [5].

Проектирование теоретически возможной педагогической модели заключается в определении её структуры и соответствующих ей подструктур. При их помощи обеспечивается переход обучающихся с исходного уровня на требуемый по траектории, соответствующей общим закономерностям обучения [3], [5].

Конструируя данную модель, мы опирались на то, что она должна стать инструментом систематизации, упорядочивания и, в конечном итоге, облегчения последующей работы. Также несомненным условием была необходимость учета специфики будущей профессии. Выше мы говорили о том, с какими неблагоприятными факторами будет вынужден сталкиваться инженер в профессиональной деятельности (шум, вибрация, микроклимат и др.).

На наш взгляд, модель в том виде, в котором она представлена (Рисунок 4), отражает методологию, ведущие принципы, организацию исследования, достаточно удобна для восприятия и практического применения. Кроме того, она определяет основные методологические подходы практической реализации модели и выделяет культурологические принципы, придающие физической культуре личностно-ценностный, творческий характер.

Организационно-педагогические условия развития физической культуры личности студента:
выделение гуманистических и гуманитарных идей, реализация их в учебном процессе; включение студентов в педагогическую и общественно-политическую деятельность в вузе; приобщение студента к гуманитарной культуре общества, духовным ценностям, гума;нитарному потенциалу физической культуры; реализация технологии развития физической культуры личности студента технического вуза; высокий уровень профессиональной компетенции преподавателей, позволяющий обеспечить восприятие и осознание будущим инженером ценностей физической культуры, развитие общей культуры студента; .

ЦЕЛЕВОЙ КОМПОНЕНТ

Цель: развитие физической культуры личности студента технического вуза

Задачи:
- гармоничное развитие личности будущего инженера посредством физической культуры;
- формирование мотивационно-ценностного отношения студента технического вуза к физической культуре;
- повышение уровня здоровья будущего специалиста;
- развитие физических качеств студента;
- развитие рефлексивно-креативных способностей;
- общекультурное развитие студента технического вуза посредством физической культуры.

СОДЕРЖАТЕЛЬНЫЙ КОМПОНЕНТ
-гуманизация и гуманитаризация образовательного процесса технического вуза посредством физической культуры;
-базовые знания о физической культуре и здоровом образе жизни;
-физическое совершенство студента;
-формирование и развитие навыков рефлексии, развитие личностных качеств (инициативность, ответственность, самостоятельность, творческий подход к делу, организаторские качества);
-формирование потребностей и мотивов к занятиям физической культурой;
-активная пропаганда здорового образа жизни.

ТЕХНОЛОГИЧЕСКИЙ КОМПОНЕНТ
- академические занятия по дисциплине «Физическое воспитание» (практические, лекционные);
- физкультурная деятельность студента;
- физическая рекреация;
- самоконтроль студента за состоянием физического здоровья (ежедневник здоровья);
- методы и приёмы, направленные на развитие личностных качеств и рефлексивных способностей в области физической культуры;
- самообразование студента в области физической культуры;
- мониторинг уровня развития физической культуры личности студента.

Методологические подходы:
культурологический, ценностный, личностно-деятельностный, системный.
Принципы развития физической культуры личности:
интегративность, индивидуализация, самореализация, вариативность, диалогичность.

РЕЗУЛЬТАТИВНЫЙ КОМПОНЕНТ

Результат: уровень развития физической культуры личности студента технического вуза

Критерии:
- *когнитивно-мотивационный* (уровень знаний в области физической культуры; потребность в физкультурных занятиях; сила и устойчивость мотивации; уровень развития волевых качеств;);
- *рефлексивно-креативный* (уровень самооценки и самоконтроля; уровень самоанализа в области физической культуры; креативные способности);
- *направленно-действенный (*физическая подготовленность; ведение здорового образа жизни; уровень развития личностных качеств*)*.

Уровни развития: активно-отрицательный, пассивно-отрицательный, индифферентный, пассивно-положительный, активно-положительный.

Рис. 4 – Модель развития физической культуры личности студента технического вуза

В рамках данного исследования предлагается к обсуждению комплекс мероприятий для достижения озвученных целей. Важно отметить необходимость соблюдения определенных условий. Целью модели выступает развитие физической культуры студента технического вуза. Существует несколько компонентов, их совокупность образует факт существования модели и отличает ее от других. Далее подробно рассмотрим каждый из компонентов, составляющих разработанную модель.

Целевой компонент развития физической культуры индивида включает в себя основополагающую цель и комплексы задач, необходимых для ее достижения. Основополагающей целью рассматриваемых в рамках исследовательской работы вопросов представляется повышение уровня физической культуры обучающихся в вузе технической направленности. При этом комплекс задач для достижения этой цели включает в себя:

1) комплексное совершенствование личности обучающегося средствами физической культуры;
2) стабилизацию мотиваций для занятий спортом и соответствующих ценностных ориентиров;
3) укрепление состояния здоровья;
4) совершенствование физических пределов и возможностей;
5) развитие творческих и рефлексивных навыков;
6) общее развитие личности в разных направлениях.

Практическое воплощение описанных задач производится по мере овладения обучающимися определенного содержания подготовки. Содержание компонента в модели развития физических составляющих обучающегося в вузе технической направленности должно характеризоваться достаточной степенью наполненности процессов физического воспитания. К данным аспектам можно отнести:

- гуманизацию образовательного процесса технического вуза в области физической культуры;
- базовые знания о физической культуре;
- физическое совершенство студента;
- формирование, развитие необходимых для будущей трудовой деятельности навыков рефлексии и личностных качеств (организованность, адаптивность, стрессоустойчивость, креативные способности студента);
- активную пропаганду здорового образа жизни.

Содержательный компонент предполагает также формирование и развитие навыков рефлексивной деятельности [6, 10]. Реализация содержательного компонента предполагает формирование определённых потребностей, мотивов, установок и интересов в области физической культуры, которые в полной мере способствуют формированию мировоззрения в отношении физической культуры.

Формирование потребности и мотивов к занятиям физической культурой оказывает доминирующее воздействие на создание мировоззрения студента касательно физической культуры, его взглядов на её ценности, убеждений в необходимости физкультурной деятельности. Формирование мировоззрения в отношении физической культуры является одним из основных механизмов, включающих студента в самостоятельную физкультурную активность.

Одним из важнейших элементов процесса содержательного компонента является формирование ориентиров: отказ от вредных привычек, осведомлённость об основных канонах правильного питания, режима труда и отдыха. В этом случае будущий инженер сможет в дальнейшем сохранить и укрепить своё здоровье.

Технологический компонент разработанной модели включает в себя формы и методики, целью которых является повышение уровня физической культуры обучающегося в техническом вузе. При этом важно разработать актуальные приемы, наиболее рациональные решения и подходы.

Необходимо отметить и значимость самооценки и самоконтроля. Это не только сложные формы поведения, связанные со способностью личности взглянуть на себя «со стороны», но и главное условие её самосовершенствования.

При сформированной потребности в активной деятельности студенты заинтересованы в самостоятельных занятиях. Это является своеобразным подтверждением положительной динамики развития студента. Обучающийся стремится к самостоятельным занятиям, ищет необходимую информацию, при профессиональном сопровождении организует собственный план развития.

Завершающим звеном технологической цепочки модели является мониторинг уровня физической культуры личности студента. Вне всякого сомнения, любая целесообразная деятельность становится оптимальной лишь при условии постоянного контроля происходящих изменений и регулярной оценки достигнутого уровня развития формируемого качества. Именно мониторинг доводит до логического конца алгоритм практической реализации обозначенных способов действий. Он позволяет получать оперативную информацию о текущем состоянии физической культуры личности студента и вносить своевременные коррективы в процессе её развития.

Компонент результативной направленности требует своевременного и актуального контролирования на базе заранее проработанного комплекса критериев. Такой подход позволяет стандартизировать процесс физического и психического развития студента технического вуза.

Практическое воплощение обозначенного выше результативного компонента возможно при достаточной степени развития физических компетенций обучающегося. Можно выделить несколько основополагающих критериев оценивания степени приверженности студента физической культуре: критерий направленного действия, критерий творческого и рефлексивного подхода, мотивационный и эмоциональный критерий.

Таким образом, представленная совокупность критериев и раскрывающих их показателей представленной педагогической модели позволяет производить измерение динамики развития физической культуры личности студента технического вуза в процессе обучения и фиксировать её переход на более высокий уровень, что позволит будущему инженеру в течение трудовой деятельности наиболее успешно противостоять вредным факторам трудовой деятельности, иметь хорошее состояние здоровья и продолжительное трудовое долголетие.

Конфликт интересов

Не указан.

Conflict of Interest

None declared.

Список литературы / References

1. Агапова, Г. В. Теоретические подходы к воспитанию студентов высших учебных заведений / Г. В. Агапова // Известия Российского государственного педагогического университета имени А. И. Герцена. Аспирантские тетради. – СПб., 2017. – № 17 (43). Ч. 2: Педагогика и психология, теория и методика обучения. – С. 12-15.

2. Выдрин, В. М. Физическая культура студентов вузов : учебное пособие / В. М. Выдрин, Б. К. Зыков, А. В. Лотоненко. – Воронеж : ВГУ, 1991. – 128 с.

3. Гордияш, И. А. Модель организации учебно-воспитательного процесса по формированию физической культуры личности учащихся среднего школьного возраста : автореф. дис. ... канд. пед. наук / И. А. Гордияш. – Волгоград, 2009. – 22 с.

4. Государственный доклад «О состоянии санитарно-эпидемиологического благополучия населения в Российской Федерации в 2020 году» [Электронный ресурс] : URL: https://24.rospotrebnadzor.ru/s/24/files/links/159658.pdf (дата обращения: 10.03.2022).

5. Дармофал, Э. А. Технические информационные технологии / Э. А. Дармофал, С. В. Манучарян, В. Б. Евсютина // Материалы всероссийской научно-практической конференции с международным участием. – Красноярск : СибЮИ МВД России, 2018. – С. 110-112.

6. Кон, И. С. В поисках себя: личность и её самосознание / И. С. Кон. – М. : Просвещение, 1994. – 422 с.

7. Психология и педагогика : учебное пособие / сост. и отв. ред. А. А. Радугин. – М. : Центр, 1996. – 268 с.

8. Физическая культура студента : учебник / под редакцией В. И. Ильинича. – М.: Гардарики, 2003. – 448с.

9. Филиппович, В. А. Технология контроля и управления психофизическим состоянием студентов вуза / В. А. Филиппович, Е. В. Панов // Материалы всероссийской научно-практической конференции с международным участием. – Красноярск : СибЮИ МВД России, 2019. – С. 237-239.

10. Шрам, В. П. К вопросу о развитии системы образования России / В. П. Шрам // Сборник научных трудов кафедры педагогики Национального государственного Университета физической культуры, спорта и здоровья им. П. Ф. Лесгафта. – СПб. : Олимп-СПб, 2017. – № 8. – С. 186-189.

11. Янушевич, Ф. Технология обучения в системе высшего образования / Ф. Янушевич. – М. : Высшая школа, 1996. – 135 с.

Список литературы на английском языке / References in English

1. Agapova, G. V. Teoreticheskie podhody k vospitaniju studentov vysshih uchebnyh zavedenij [Theoretical approaches to the education of students of higher educational institutions] / G. V. Agapova // Izvestija Rossijskogo gosudarstvennogo pedagogicheskogo universiteta imeni A. I. Gercena. Aspirantskie tetradi [Proceedings of the A. I. Herzen Russian State Pedagogical University. Postgraduate notebooks]. – SPb., 2017. – № 17 (43). Part 2: Pedagogy and psychology, theory and teaching methods. – pp. 12-15. [in Russian]

2. Vydrin, V. M. Fizicheskaja kul'tura studentov vuzov [Physical culture of university students] : textbook / V. M. Vydrin, B. K. Zykov, A.V. Lotonenko. – Voronezh : VSU, 1991. – 128 p. [in Russian]

3. Gordiyash, I. A. Model' organizacii uchebno-vospitatel'nogo processa po formirovaniju fizicheskoj kul'tury lichnosti uchashhihsja srednego shkol'nogo vozrasta [The model of the organization of the educational process for the formation of physical culture of the personality of secondary school age students] : abstract. dis. ... Candidate of Pedagogical Sciences / I. A. Gordiyash. – Volgograd, 2009. – 22 p. [in Russian]

4. Gosudarstvennyj doklad «O sostojanii sanitarno-jepidemiologicheskogo blagopoluchija naselenija v Rossijskoj Federacii v 2020 godu» [On the state of sanitary and epidemiological welfare of the population in the Russian Federation in 2020] [Electronic resource] : URL: https://24.rospotrebnadzor.ru/s/24/files/links/159658.pdf (accessed: 03/10/2022). [in Russian]

5. Darmofal, E. A. Tehnicheskie informacionnye tehnologii [Technical information technologies] / E. A. Darmofal, S. V. Manucharyan, V. B. Evsyutina // Materialy vserossijskoj nauchno-prakticheskoj konferencii s mezhdunarodnym uchastiem [Materials of the All-Russian scientific and practical conference with international participation]. – Krasnoyarsk : SibUI of the Ministry of Internal Affairs of Russia, 2018. – pp. 110-112. [in Russian]

6. Kon, I. S. V poiskah sebja: lichnost' i ejo samosoznanie [In search of self: personality and its self–consciousness] / I. S. Kon. - M. : Enlightenment, 1994. – 422 p. [in Russian]

7. Psihologija i pedagogika [Psychology and pedagogy] : textbook / comp. and ed. by A. A. Radugin. – M. : Center, 1996. – 268 p. [in Russian]

8. Fizicheskaja kul'tura studenta [Physical culture of a student]: textbook / edited by V. I. Ilyinich. – M.: Gardariki, 2003. – 448 p. [in Russian]

9. Filippovich, V. A. Tehnologija kontrolja i upravlenija psihofizicheskim sostojaniem studentov vuza [Technology of control and management of the psychophysical state of university students] / V. A. Filippovich, E. V. Panov // Materialy vserossijskoj nauchno-prakticheskoj konferencii s mezhdunarodnym uchastiem [Materials of the All-Russian scientific and practical conference with international participation]. – Krasnoyarsk : SibUI of the Ministry of Internal Affairs of Russia, 2019. – pp. 237-239. [in Russian]

10. Shram, V. P. K voprosu o razvitii sistemy obrazovanija Rossii [On the development of the education system of Russia] / V. P. Shram // Sbornik nauchnyh trudov kafedry pedagogiki Nacional'nogo gosudarstvennogo Universiteta fizicheskoj kul'tury, sporta i zdorov'ja im [Collection of scientific works of the Department of Pedagogy of the National State University of Physical Culture, Sports and Health named after P. F. Lesgaft]. – St. Petersburg : Olymp-SPb, 2017. – No. 8. – pp. 186-189. [in Russian]

11. Yanushevich, F. Tehnologija obuchenija v sisteme vysshego obrazovanija [Technology of education in the system of higher education] / F. Yanushevich. – M. : Higher School, 1996. – 135 p. [in Russian]

DOI: https://doi.org/10.23670/IRJ.2022.119.5.082

ЦИФРОВАЯ ТРАНСФОРМАЦИЯ УНИВЕРСИТЕТА С ТОЧКИ ЗРЕНИЯ ПРИОРИТЕТНЫХ НАПРАВЛЕНИЙ РАЗВИТИЯ

Научная статья

Грамбовская Л.В.[1, *], Караказьян С.А.[2]
[2] ORCID: 0000-0002-7420-7077;
[1, 2] Санкт-Петербургский государственный архитектурно-строительный университет, Санкт-Петербург, Россия

* Корреспондирующий автор (Grambovsky[at]mail.ru)

Аннотация

В исследовании проанализированы работы авторов, затрагивающие теоретические и практические проблемы цифровой трансформации (ЦТ) высшего образования. Констатируется, что проблема ЦТ является сложной, многогранной, требующей своего осмысления, порождена сплавом, внутренних и внешних факторов, задающих ЦТ. Подчеркивается, что на данном этапе трансфер-интегративная парадигма, опирающаяся на конвергенцию педагогической науки и ИКТ, наиболее полно и всесторонне отражает ЦТ ВО. В статье так же затронут дискурс о понимании ЦТ как эволюционного процесса, и как потенциального источника кризиса, описаны типы вузов, воспринимающие ЦТ как кризис. Делается вывод о том, что Российскому ВО присуще сохранение традиций, а значит, эволюционный процесс изменений, привносимый ЦТ в отдельные сферы экосистем университета с постепенным масштабированием их по вертикали и горизонтали. Рассмотрены рамочные условия ЦТ в контексте теоретических моделей цифровой зрелости (эффективности) вуза. В качестве приоритетных направлений ЦТ взято устойчивое управление вузом, создание открытого цифрового, инновационного, сетевого учреждения. Сильное лидерство университета рассматривается в контексте теории обучающихся организаций, а современная экосистема университета с точки зрения сложных открытых адаптивных систем.

Ключевые слова: цифровая трансформация университета, цифровая зрелость, обучающиеся образовательные организации, сильное лидерство, экосистема вуза как сложная адаптивная система.

DIGITAL TRANSFORMATION OF UNIVERSITY IN TERMS OF PRIORITIZED DIRECTIONS OF DEVELOPMENT

Research article

Grambovskaya L.V.[1, *], Karakaz'yan S.A.[2]
[2] ORCID: 0000-0002-7420-7077;
[1, 2] Saint Petersburg State University of Architecture and Civil Engineering, Saint Petersburg, Russia

* Corresponding author (Grambovsky[at]mail.ru)

Abstract

The research analyzed the work of authors, touching upon theoretical and practical problems of digital transformation (DT) of higher education. It is stated that the problem of the DT is complex and multifaceted, requiring conceptualizing, caused by the mix of internal and external factors that facilitated the DT. It is emphasized that, at this stage, the transfer integrative paradigm, based on the convergence of pedagogical science and ICT, most fully and comprehensively reflects DT of HE. The article also touches upon the discourse on understanding DT as an evolutionary process and as a potential source of crisis, it also describes the types of universities that perceive DT as such. It is concluded that higher education in Russia seeks to preserve traditions, and, therefore, to follow an evolutionary process of change, brought by the DT to individual areas of university ecosystems with gradual vertical and horizontal scaling. Framework conditions of DT are considered as theoretical models of digital maturity (efficiency) of university. Sustainable university management and open digital and innovative network have been made prioritized directions of DT. The strong leadership of the university is considered in the theory of learning organizations, and the modern university ecosystem - as a complex open adaptive system.

Keywords: digital transformation of university, digital maturity, learning educational organizations, strong leadership, university ecosystem as a complex adaptive system.

Введение

Цифровая трансформация (ЦТ) является одним из ключевых механизмов создания конкурентных преимуществ на рынке труда. Это глубокий и сложный процесс, затрагивающий все сферы общества, в том числе и образование. О повышенном интересе к проблеме ЦТ образования свидетельствует большое число публикаций в различных научных изданиях. Так методологию ЦТ рассматривала Роберт И. В. [4], [5], [6], основные концепты ЦТ высшего образования сформулированы Андюхиной Л. М. и др. [1], трудности и перспективы цифровой трансформации образования в России описаны Уваровым А. Ю. [7], Шепеловой Н. С., Шепеловым Н. Н. [8] и другими авторами.

Интересными для нашего исследования являются работы Бигичевич Редел Н. (Begičević Ređep N.) и др. [12], Ифенталер Д., (Ifenthaler D.) и др. [13], Ифенталер Д. (Ifenthaler D.), Эглоффитейн М. (Egloffstein M.) [14], в которых ЦТ вузов рассматривается с точки зрения оценки цифровой зрелости, четкого стратегического планирования и целеполагания; Адад-Сегура Э. (Abad-Segura E.) [9] в контексте устойчивого управления университетом как приоритетного направления ЦТ; Ифенталер Д. (Ifenthaler D.) и др. [13] с точки зрения обучающихся образовательных организаций как средства достижения цели цифровой трансформации и т.д. Тем не менее, по мнению Капуты В. (Kaputa V.), Лучановой Э. (Loučanová E.) и др. [15], в настоящее время нам не хватает всестороннего понимания проблемы цифровой трансформации высшего образования.

Целью статьи является определение ЦТ в сфере высшего образования с точки зрения осознание сути проблемы, выявления тенденций, формирования парадигмы, наиболее полно отвечающей ЦТ, эволюционных характеристик, выделения приоритетных направлений развития вузов.

Основная часть

По мнению Уварова А. Ю., ЦТ образования занимает центральное место в становлении цифровой экономики [7, С. 11]. ЦТ образования продиктована внешними и внутренними факторами. Так в [7] внешние факторы определяются не только как стимулирующие нововведения, но и задающие ограничения на темпы и характер цифровизации, главенствующими над внутренними факторами. К внешним факторам ЦТ отнесем: развитие цифровых технологий; становление информационного общества и сетевой модели организации жизнедеятельности; доминирование цифрового поколения (люди Z); формирование цифровой экономики [2].

Однако, глубокое проникновение цифровых технологий во все сферы образования вынуждают вузы активно трансформироваться. Роберт И. В., подчеркивает, что это является системообразующим фактором возникновения цифровой трансформации [5]. Перечислим некоторые из внутренних факторов ЦТ ВО: интеллектуализация информационной деятельности [5]; функционирование цифровой экосистемы университета; цифровое взаимодействие между субъектами образовательного процесса; цифровизация администрирования и управления вузом и другое. Так же, в качестве предпосылок для цифровой трансформации высшего образования можно рассматривать ряд нормативно-правовых актов, принятых в РФ за последние годы [3].

Особое место в теоретическом обосновании ЦТ университетов принадлежит методологии современного образования. ЦТ образования как результат возникших существенных изменений, произошедших в сфере образования, инициирует становление и развитие новой цифровой парадигмы образования как совокупности теоретических и методических разработок в области реализации возможностей цифровых технологий [5, С. 870]. Наиболее востребованной в эпоху ЦТ является трансфер-интегративная парадигма образования, опирающаяся на конвергенцию педагогической науки и ИКТ [5].

Понятие цифровой трансформации образования рассматривается авторами с разных точек зрения, от ускоренной эволюции Бенавидес Л. М. К. (Benavides L. M. C.) [16], Аргуэльес-Крус А. Х. (Argüelles-Cruz A. J.) и др. [10], причем с четкой дорожной картой Бигичевич Редел Н. (Begičević Ređep N.) и др. [12], до потенциального источника кризиса, с которым университеты должны справиться Ифенталер Д. (Ifenthaler D.) и др. [13], и консенсус по определению и пониманию этого термина еще не достигнут.

С точки зрения Бенавидес Л. М. К. (Benavides L. M. C.) и др. [16], ЦТ университетов, рассматриваемая как эволюция, привносит постепенные, поэтапные инфраструктурные, управленческие и другие изменения в работе вуза, меняет не только характер деятельности учреждения, но и формирует новое мышление, новую методологию образования. Капута В. (Kaputa V.) и др. [15] рассматривают ЦТ университета как процесс, направленный на улучшение объекта путем внесения значительных изменений в его свойства с помощью комбинаций информационных, вычислительных и коммуникационных технологий, что свидетельствует об эволюционном понимании ЦТ. По мнению Аргуэльес-Крус А. Х. (Argüelles-Cruz A. J.) и др. [10], вузы решают проблемы трансформации в соответствии с эволюционным процессом, когда они пытаются добавлять новые элементы и поддерживать традиции. Отметим, что российское образование имеет глубокие корни и всегда тяготело к сохранению своих традиций, а изменения и нововведения должны улучшать образовательный процесс, соотнося его с новыми потребностями и запросами времени.

По мнению Ифенталер Д. (Ifenthaler D.) и др. [13], образовательно-теоретический дискурс о цифровой трансформации, понимаемой как кризис, приводит к рассмотрению четырех теоретических типов решения задач цифровой трансформации внутри образовательной организации: тип организаций, внутри которых прекращаются существующие процедуры, что приводит к изменению понимания происходящих процессов; тип организаций, внутри которых создаются новые процедуры, но не изменяется мышление, изменяются только отдельные аспекты в рамках деятельности университета; тип, реализующий цифровые артефакты, которые не используются; возможен тип, который активно отказывается от цифровой трансформации под различными предлогами, например, защиты персональных данных.

Однако, университеты, которые не справятся с вызовами ЦТ рискуют исчезнуть со сцены в качестве ключевых элементов этой трансформации, так как не смогут оперативно реагировать на новые потребности рынка труда, связанные с глобальной цифровизацией экономики.

Мы придерживаемся мнения, что ЦТ – это явление при котором образовательный процесс, включающий администрирование, преподавание, учение, взаимодействие, коренным образом меняется, как и продукт обучения (планируемые результаты обучения, сформированные компетенции). ЦТ вуза – это изменение мышления педагогов, внедрение инновационной практики через использование новых цифровых учебных материалов и технологий, использование новых стратегий обучения, изменений видов учебной деятельности, изменения методологии образования. При этом, единство цифровых и педагогических технологий предстает в форме нового конвергентного феномена цифровых образовательных технологий [2, С. 15].

Рамочные условия ЦТ университета включают в себя углубленный анализ и оценку развития вуза по вертикали и горизонтали. По вертикали – лидерство, организацию и управление, структурные изменения, цифровизацию всех административных процессов, по горизонтали: насыщение экосистемы университета цифровыми научно-педагогическими практиками и инструментами в контексте планируемых результатов обучения.

Углубленный и всеобъемлющий анализ ЦТ университетов может осуществляться посредством теоретически обоснованных моделей цифровой зрелости (эффективности) (Бигичевич Редел Н. (Begičević Ređep N.) и др. [12], Ифенталер Д. (Ifenthaler D.) и др. [13], Ифенталер Д. (Ifenthaler D.), Эглоффитейн М. (Egloffstein M.) [14]). Здесь

цифровая зрелость понимается как текущее состояние ЦТ вуза, то есть: чего организация уже достигла с точки зрения выполнения усилий по трансформации, при этом зрелость понимается как эволюционный процесс [14].

Ифенталер Д. (Ifenthaler D.), Эглоффитейн М. (Egloffstein M.) [14] рассматривают три вида моделей зрелости, практикуемых в Евросоюзе: описательная (подходит для оценки текущей ситуации), предписывающая (поддерживает определение и реализацию плана развития), сравнительная (позволяет проводить сравнения между отраслями или регионами, а также облегчает сравнительный анализ). Теоретические модели зрелости включают основные компоненты, такие как уровень или стадия зрелости, дескриптор для каждого уровня зрелости, общее описание каждого уровня, измерения, элементы, связанные с соответствующими измерениями, и описание каждого элемента для каждого уровня зрелости [14]. В этом контексте различные уровни рассматриваются не как «оценочные», а скорее, как этапы процесса «взросления» [12]. Основные преимущества моделей зрелости включают объективную оценку эффективности (т. е. уровень зрелости) и указание на то, как можно преодолеть возможные отклонения от ожидаемой эффективности [14]. Тем не менее, по мнению Ифенталер Д. (Ifenthaler D.) и др. [13], модели зрелости можно критиковать за отсутствие в них предложений и действий, которые необходимо предпринять для продвижения университета к более высокому уровню зрелости.

Поскольку модель цифровой зрелости вуза помогает определить текущее состояние внедрения и интеграции цифровых технологий, понимание и управление непрерывными изменениями помогает упростить организационную трансформацию университета [14]. Значит, разработка и внедрение комплексных систем оценки уровня цифровой зрелости (эффективности) российских вузов можно рассматривать как приоритетное направление ЦТ, требующее своего решения в ближайшее время.

Цифровые технологии способствуют изменениям в обучении и преподавании, однако изменения, которые являются устойчивыми и масштабными, требуют многогранного системного подхода. Системный подход к проблеме ЦТ вузов требует выделения приоритетных направлений развития вузов. Что же является первичным в ЦТ вузов? Ответ на этот вопрос является немаловажным, так как многие университеты разрабатывают конкретные цифровые стратегии в ответ на массовый переход к использованию новых технологий, но не имеют при этом стратегического видения, возможностей и приверженности для эффективного внедрения [16].

По мнению Уварова А. Ю., суть ЦТ образования — достижение необходимых образовательных результатов и движение к персонализированному образовательному процессу на основе использования цифровых технологий [7, С. 30]. Значит, ядром работы по ЦТ образования является переход к персонализированной, результативной организации образовательного процесса (ПРО), в рамках которой внедрение и использование цифровых технологий становится наиболее результативным [7, С. 40]. По мнению Альхубайши А. (Alhubaishy A.) и др. [11], лидерство и организационная культура играют ключевую роль в реализации ЦТ. С точки зрения Абад-Сигура Э. (Abad-Segura E.) [9], устойчивое управление ЦТ ВО подразумевает достижение университетом модели открытого, цифрового, инновационного и сетевого учреждения, к которому оно стремится. Таким образом, устойчивое управление вузами является приоритетной задачей всей передовой образовательной политики. Ифенталер Д. (Ifenthaler D) и др. [13] подчеркивают, что устойчивое руководство изменениями в сфере ВО сводится к постепенным линейно масштабируемым микроизменениям в отдельных элементах экосистемы университета. Авторы Бигичевич Редел Н. (Begičević Ređep N.) и др. [12] указывают на специфическое качество ЦТ, современного этапа, а именно, привлечение искусственного интеллекта (ИИ) и «умных» машин с поддержкой ИИ во все сферы деятельности университета, называют этот процесс второй волной цифровизации и считают важным звеном ЦТ вуза. Аргуэльес-Крус А. Х. (Argüelles-Cruz A. J.) и др. [10] также поддерживают мнение, что цифровая трансформация сферы высшего образования сосредоточена на применении ИИ и технологий 4.0.

На наш взгляд, краеугольным камнем ЦТ университетов с точки зрения системного подхода – является сильное лидерство, стратегическое планирование, систематическая интеграция цифровых технологий в экосистемы университета, конвергенция цифровых технологий и педагогической науки.

Для нашего исследования интересным является работа Ифенталер Д. (Ifenthaler D.) и др. [13], в которой авторы рассматривают сильное лидерство с позиций обучающихся образовательных организаций. Сама идея таких организаций в Европе не нова, однако в контексте ЦТ ВО, приобретает новое звучание, так как обучающееся учреждение определяется как «образовательная организация, в которой люди на всех уровнях, индивидуально и коллективно, постоянно увеличивают свои возможности для получения результатов, которые им действительно важны» [13, С. 135].

Обучающаяся образовательная организация – это такая организация, которая постоянно учится и трансформируется. Обучение происходит как на уровне отдельных лиц, так и команд, организаций и даже сообществ, с которыми взаимодействует организация. Обучение приводит к изменениям в знаниях, компетенциях, убеждениях и поведении. И далее, авторы продолжают, что для современного этапа цифровой трансформации университетов, обучающаяся образовательная организация – это тот идеал, к которому каждый университет должен стремиться [13].

ЦТ обучающихся образовательных организаций сначала требует изменения подходов к руководству вузом, затем изменений в организационных структурах и инфраструктуре учреждения. Такие изменения должны задать направление и увеличить усилия по внедрению цифровых инноваций в образовательные экосистемы университета на уровне факультетов, кафедр, изучаемых дисциплин и прочее [13, С. 144-145].

Интересным, на наш взгляд, является понимание авторов Ифенталер Д. (Ifenthaler D.) и др [13] образовательных экосистем. «Наше понимание образовательных экосистем сильно изменилось от исторических предположений о стабильных, линейных системах (стабильны только мертвые системы) до нестабильных систем со сложной, взаимосвязанной динамикой, где изменение в одной части системы влияет на все остальные ее части [13, С. 152].

Ифенталер Д. (Ifenthaler D.) и др. [13] предлагают парадигму для лидеров образовательных организаций, активно работающих над ЦТ вузов, используя подход теории сложности для создания трансформации посредством инноваций, а не преобразования путем внедрения технологий [13, С. 153] и начинать надо с высоко связанных открытых,

постоянно меняющихся сетевых образовательных структур [13, С. 154]. Сложные адаптивные системы (САС) – это открытая и динамическая целостность, состоящая из большого количества частей, работающих в условиях нестационарного потока событий, каждая по своему правилу, но при этом, эти части связаны в непредсказуемом интерактивном режиме с другими частями в качестве открытой несжимаемой системы. Когда мы понимаем университеты как сложные адаптивные системы, мы рассматриваем динамику отношений между людьми в их наиболее творческих, адаптивных контекстах [13].

Сложные адаптивные образовательные организации являются по сути разнообразными, способными и готовыми к экспериментированию, связанными интерактивными сетями, загруженными различными инновациями и новыми функциональными возможностями, и всегда испытывающими критическую напряженность и периоды нестабильности [13, С. 159], изменение процессов и продуктов является неотъемлемым свойством сложной адаптивной организации [13, С. 162].

Заключение

В исследовании проанализированы работы авторов, затрагивающие теоретические и практические проблемы ЦТ сферы ВО. Проблема ЦТ является сложной, многогранной, требующей своего осмысления, научного обоснования необходимости тех или иных изменений в вузах. На данном этапе ЦТ вузов, часть проблем можно только очертить, например, современные парадигмы ВО, направление трансформации экосистем университетов и другое. Очевидным является то, что ЦТ порождена сплавом, как внутренних, так и внешних факторов, которые диктуют необходимость изменений и это уже свершившийся факт. В эпоху второй волны цифровизации трансфер-интегративная парадигма наиболее полно и всесторонне отражает ЦТ ВО. В основе этого процесса лежит конвергенция педагогической науки и ИКТ. В статье так же затронут дискурс о понимании ЦТ как эволюционного процесса и как потенциального источника кризиса. Российскому высшему образованию, имеющему глубокие корни, присуще сохранение традиций, а значит, эволюционный процесс изменений, привносимый ЦТ в отдельные сферы экосистем университета с постепенным масштабированием их по вертикали и горизонтали. Немаловажную роль в этом процессе должны играть комплексные рамочные системы оценки уровня цифровой зрелости, так как они помогают не только оценивать уровни достижений, но и задают направление продвижения вуза на пути ЦТ. Поэтому разработка и внедрение комплексных систем оценки уровня цифровой эффективности российских университетов можно рассматривать как приоритетное направление ЦТ, требующее своего решения в ближайшее время.

Краеугольным камнем ЦТ вузов с точки зрения системного подхода – является сильное лидерство, стратегическое планирование, систематическая интеграция цифровых технологий в экосистемы университета, конвергенция цифровых технологий и педагогической науки. Сильное лидерство с позиций обучающихся организаций задает обучение и последующую трансформацию вуза, как на уровне отдельных лиц, команд и сообществ, в которых функционирует вуз. Парадигмой для лидеров образовательных организаций, активно работающих над ЦТ вузов, может выступать теория сложных адаптивных систем (САС). Нет сомнений в том, что ЦТ ставит новые задачи и изменяет функционирование всех сфер университета.

Конфликт интересов

Не указан.

Conflict of Interest

None declared.

Список литературы / References

1. Андрюхина Л. М. Концепты цифровой дидактики как основания проектирования опережающего образования педагогов профессионального обучения / Л. М. Андрюхина, Н. В. Ломовцева. и др. // Профессиональное образование и рынок труда. – 2020. – №1 (40). – [Электронный ресурс]. URL: https://cyberleninka.ru/article/n/kontsepty-tsifrovoy-didaktiki-kak-osnovaniya-proektirovaniya-operezhayuschego-obrazovaniya-pedagogov-professionalnogo-obucheniya. (дата обращения: 22.03.2022)

2. Кондаков А. М. Методология проектирования общего образования / А. М. Кондаков, И. С. Сергеев // Педагогика. 2021. – № 1. – С. 5-24. – [Электронный ресурс]. URL: https://sevcbs.ru/main/wp-content/uploads/2021/03/Statya-k-zhurnalu-Pedagogika----1-2021.pdf. (дата обращения: 22.03.2022)

3. Ларионов В. Г. Цифровая трансформация высшего образования: технологии и цифровые компетенции / В. Г. Ларионов, Е. Н. Шереметьева и др. // Вестник АГТУ. Серия: Экономика. 2021. – №2. – [Электронный ресурс]. URL: https://cyberleninka.ru/article/n/tsifrovaya-transformatsiya-vysshego-obrazovaniya-tehnologii-i-tsifrovye-kompetentsii. (дата обращения: 22.03.2022)

4. Роберт И. В. Направления развития информатизации отечественного образования периода цифровых информационных технологий / И. В. Роберт // Электронные библиотеки. 2020. – 23(1-2), – С. 145-164. – [Электронный ресурс]. URL: https://doi.org/10.26907/1562-5419-2020-23-1-2-145-164 (дата обращения: 22.03.2022)

5. Роберт И. В. Цифровая трансформация образования: ценностные ориентиры, перспективы развития / И. В. Роберт // Россия: тенденции и перспективы развития. 2021. – №16-1. – С. 868-876. – [Электронный ресурс]. URL: https://cyberleninka.ru/article/n/tsifrovaya-transformatsiya-obrazovaniya-tsennostnye-orientiry-perspektivy-razvitiya (дата обращения: 22.03.2022)

6. Роберт И. В. Развитие аксиологии образования периода цифровой трансформации / И. В. Роберт // Человеческий капитал. 2021. – № 12(156) том 2. – [Электронный ресурс]. – С. 9-14. – [Электронный ресурс]. URL: https://humancapital.su/wp-content/uploads/2021/12/202112-2_p009-014.pdf (дата обращения: 22.03.2022).

7. Уваров А. Ю. Трудности и перспективы цифровой трансформации образования / А. Ю. Уваров, И. Д. Фрумин И. Д. и др. Коллективная монография. М.: Издательский дом ВШЭ, 2019. – 344 с.

8. Шепелова Н. С. Основные проблемы цифровой трансформации высшего образования в России / Н. С. Шепелова, Н. Н. Шепелов // Экономические исследования и разработки. 2020. – №2. – С. 46-52. – [Электронный ресурс]. URL: http://edrj.ru/wp-content/uploads/2020/03/EDRJ_2_2020.pdf (дата обращения: 22.03.2022).

9. Abad-Segura E. Sustainable Management of Digital Transformation in Higher Education: Global Research Trends / E. Abad-Segura, M.-D. González-Zamar, J. C. Infante-Moro // Sustainability. 2020. – 12, no. 5: 2107. – [Electronic resource]. URL: https://doi.org/10.3390/su12052107 (accessed: 22.03.2022)

10. Argüelles-Cruz A. J. Education in Latin America: Toward the Digital Transformation in Universities // In: Burgos D., Branch J.W. (eds) Radical Solutions for Digital Transformation in Latin American Universities. Lecture Notes in Educational Technology / A. J. Argüelles-Cruz, F. J. García-Peñalvo, M. S. Ramírez-Montoya. Springer, Singapore. 2021. – [Electronic resource]. URL: https://doi.org/10.1007/978-981-16-3941-8 (accessed: 22.03.2022).

11. Alhubaishy A. The challenges of instructors' and students' attitudes in digital transformation: A case study of Saudi Universities / A. Alhubaishy, A. Aljuhani // Educ Inf Technol. 2021. – 26, 4647–4662. – [Electronic resource]. URL: https://doi.org/10.1007/s10639-021-10491-6 (accessed: 22.03.2022).

12. Begičević Ređep N. The Challenge of Digital Transformation in European Education Systems // In: Moos L., Alfirević N., Pavičić J., Koren A., Čačija L. (eds) Educational Leadership, Improvement and Change. Palgrave Studies on Leadership and Learning in Teacher Education. Palgrave Pivot, Cham / Begičević Ređep N., Klačmer Čalopa M., Tomičić Pupek K. – [Electronic resource]. URL: https://doi.org/10.1007/978-3-030-47020-3 (accessed: 22.03.2022).

13. Ifenthaler D. Digital transformation of learning organizations / D. Ifenthaler, S. Hofhues, M. Egloffstein et al. 2021.- 252 p. – [Electronic resource]. URL: https://library.oapen.org/handle/20.500.12657/46121 (accessed: 22.03.2022).

14. Ifenthaler D. Development and Implementation of a Maturity Model of Digital Transformation / D. Ifenthaler, M. Egloffstein // TechTrends. 2020. – 64. – P. 302–309. DOI:10.1007/s11528-019-00457-4. – [Electronic resource]. URL: https://ifenthaler.info/website/?p=572 (accessed: 22.03.2022).

15. Kaputa V. Digital Transformation in Higher Education Institutions as a Driver of Social Oriented Innovations // In: Păunescu C., Lepik KL., Spencer N. (eds) Social Innovation in Higher Education. Innovation, Technology, and Knowledge Management / V. Kaputa., E. Loučanová, F. Tejerina-Gaite. A.Springer, Cham. – [Electronic resource]. URL: https://doi.org/10.1007/978-3-030-84044-0 (accessed: 22.03.2022).

16. Benavides L. M. C. Digital Transformation in Higher Education Institutions: A Systematic Literature Review / L. M. C. Benavides et al. Sensors (Basel, Switzerland). – vol. 20,11: 3291. – 9 Jun. 2020. – [Electronic resource]. URL: https://www.ncbi.nlm.nih.gov/pmc/articles/PMC7309098/ (accessed: 22.03.2022).

Список литературы на английском языке / References in English

1. Andrjuhina L. M. Koncepty cifrovoj didaktiki kak osnovanija proektirovanija operezhajushhego obrazovanija pedagogov professional'nogo obuchenija. [Concepts of digital didactics as the basis for designing advanced education for teachers of vocational training] / L. M. Andrjuhina, N. V. Lomovceva et al. // Professional'noe obrazovanie i rynok truda. 2020. №1 (40). – [Electronic resource]. URL: https://cyberleninka.ru/article/n/kontsepty-tsifrovoy-didaktiki-kak-osnovaniya-proektirovaniya-operezhayuschego-obrazovaniya-pedagogov-professionalnogo-obucheniya. (accessed: 22.03.2022). [in Russian]

2. Kondakov A. M. Metodologija proektirovanija obshhego obrazovanija [Methodology of general education design] / A. M. Kondakov, I. S. Sergeev // Pedagogika. 2021. – № 1. – P. 5-24. –. – [Electronic resource]. URL: https://sevcbs.ru/main/wp-content/uploads/2021/03/Statya-k-zhurnalu-Pedagogika----1-2021.pdf. (accessed: 22.03.2022). [in Russian]

3. Larionov V. G. Cifrovaja transformacija vysshego obrazovanija: tehnologii i cifrovye kompetencii [Digital transformation of higher education: technologies and digital competencies] / V. G. Larionov, E. N. Sheremet'eva et al. // Vestnik AGTU. Serija: Jekonomika. 2021. – №2. [Electronic resource]. URL: https://cyberleninka.ru/article/n/tsifrovaya-transformatsiya-vysshego-brazovaniya-tehnologii-i-tsifrovye-kompetentsii. (accessed: 22.03.2022).[in Russian]

4. Robert I. V. Napravlenija razvitija informatizacii otechestvennogo obrazovanija perioda cifrovyh informacionnyh tehnologij [Directions of development of informatization of domestic education in the period of digital information technologies] / I. V. Robert // Jelektronnye biblioteki. 2020. – 23(1-2), – P. 145-164. – [Electronic resource]. URL: https://doi.org/10.26907/1562-5419-2020-23-1-2-145-164. (accessed: 22.03.2022). [in Russian]

5. Robert I. V. Cifrovaja transformacija obrazovanija: cennostnye orientiry, perspektivy razvitija [Digital transformation of education: value orientations, development prospects] / I. V. Robert // Rossija: tendencii i perspektivy razvitija. 2021. – №16-1. – P. 868-876. – [Electronic resource]. URL: https://cyberleninka.ru/article/n/tsifrovaya-transformatsiya-obrazovaniya-tsennostnye-orientiry-perspektivy-razvitiya. (accessed: 22.03.2022). [in Russian]

6. Robert I. V. Razvitie aksiologii obrazovanija perioda cifrovoj transformacii [Development of the axiology of education in the period of digital transformation] / I. V. Robert // Chelovecheskij kapital. 2021. – № 12(156) том 2. – P. 9-14. – [Electronic resource]. URL: https://humancapital.su/wp-content/uploads/2021/12/202112-2_p009-014.pdf. (accessed: 22.03.2022). [in Russian]

7. Uvarov A. Ju. Trudnosti i perspektivy cifrovoj transformacii obrazovanija [Difficulties and prospects of digital transformation of education] / A. Ju. Uvarov, I. D. Frumin I. D. et al. Kollektivnaja monografija. M.: Publishing house VShJe. 2019. – 344 p. [in Russian]

8. Shepelova N. S. Osnovnye problemy cifrovoj transformacii vysshego obrazovanija v Rossii [The main problems of digital transformation of higher education in Russia] / N. S. Shepelova, N. N. Shepelov // Jekonomicheskie issledovanija i razrabotki. 2020. – №2. – P. 46-52. – [Electronic resource]. URL: http://edrj.ru/wp-content/uploads/2020/03/EDRJ_2_2020.pdf (accessed: 22.03.2022). [in Russian]

9. Abad-Segura E. Sustainable Management of Digital Transformation in Higher Education: Global Research Trends / E. Abad-Segura, M.-D. González-Zamar, J. C. Infante-Moro // Sustainability. 2020. – 12, no. 5: 2107. – [Electronic resource]. URL: https://doi.org/10.3390/su12052107 (accessed: 22.03.2022)

10. Argüelles-Cruz A. J. Education in Latin America: Toward the Digital Transformation in Universities // In: Burgos D., Branch J.W. (eds) Radical Solutions for Digital Transformation in Latin American Universities. Lecture Notes in Educational

Technology / A. J. Argüelles-Cruz, F. J. García-Peñalvo, M. S. Ramírez-Montoya. Springer, Singapore. 2021. – [Electronic resource]. URL: https://doi.org/10.1007/978-981-16-3941-8 (accessed: 22.03.2022).

11. Alhubaishy A. The challenges of instructors' and students' attitudes in digital transformation: A case study of Saudi Universities / A. Alhubaishy, A. Aljuhani // Educ Inf Technol. 2021. – 26, 4647–4662. – [Electronic resource]. URL: https://doi.org/10.1007/s10639-021-10491-6 (accessed: 22.03.2022).

12. Begičević Ređep N. The Challenge of Digital Transformation in European Education Systems // In: Moos L., Alfirević N., Pavičić J., Koren A., Čačija L. (eds) Educational Leadership, Improvement and Change. Palgrave Studies on Leadership and Learning in Teacher Education. Palgrave Pivot, Cham / Begičević Ređep N., Klačmer Čalopa M., Tomičić Pupek K. – [Electronic resource]. URL: https://doi.org/10.1007/978-3-030-47020-3 (accessed: 22.03.2022).

13. Ifenthaler D. Digital transformation of learning organizations / D. Ifenthaler, S. Hofhues, M. Egloffstein et al. 2021.- 252 p. – [Electronic resource]. URL: https://library.oapen.org/handle/20.500.12657/46121 (accessed: 22.03.2022).

14. Ifenthaler D. Development and Implementation of a Maturity Model of Digital Transformation / D. Ifenthaler, M. Egloffstein // TechTrends. 2020. – 64. – P. 302–309. DOI:10.1007/s11528-019-00457-4. – [Electronic resource]. URL: https://ifenthaler.info/website/?p=572 (accessed: 22.03.2022).

15. Kaputa V. Digital Transformation in Higher Education Institutions as a Driver of Social Oriented Innovations // In: Păunescu C., Lepik KL., Spencer N. (eds) Social Innovation in Higher Education. Innovation, Technology, and Knowledge Management / V. Kaputa., E. Loučanová, F. Tejerina-Gaite. A.Springer, Cham. – [Electronic resource]. URL: https://doi.org/10.1007/978-3-030-84044-0 (accessed: 22.03.2022).

16. Benavides L. M. C. Digital Transformation in Higher Education Institutions: A Systematic Literature Review / L. M. C. Benavides et al. Sensors (Basel, Switzerland). – vol. 20,11: 3291. – 9 Jun. 2020. – [Electronic resource]. URL: https://www.ncbi.nlm.nih.gov/pmc/articles/PMC7309098/ (accessed: 22.03.2022).

DOI: https://doi.org/10.23670/IRJ.2022.119.5.083

КРАЕВЕДЧЕСКАЯ ДЕЯТЕЛЬНОСТЬ В СОВРЕМЕННОМ ШКОЛЬНОМ ОБРАЗОВАНИИ

Научная статья

Грахова С.И.[1, *], Беляева Н.Л.[2]
[1] ORCID: 0000-0001-7860-2528;
[2] ORCID: 0000-0002-3627-2062;
[1, 2] Набережночелнинский государственный педагогический университет, Набережные Челны, Россия

* Корреспондирующий автор (SG2223[at]yandex.ru)

Аннотация

В центре внимания ученых остаются вопросы организации учебно-исследовательской деятельности в условиях современного школьного образования. Один из методических вопросов – организация учебно-исследовательской деятельности школьников по изучению сохранившихся до наших дней «отголосков» традиционных фольклорных праздников и современного бытования жанров устного народного творчества.

В статье описана последовательность организации работы по изучению фольклора, алгоритмы сбора, обработки и хранения текстов устной народной словесности в рамках школьного обучения. Кроме того, в работе раскрывается понятие «уголок родного края» как формы внеурочной (краеведческой) деятельности в школе. Описывается методика организации Уголка, его рубрикация, тематика. Авторы учитывали особенности краеведческого изучения Малой Родины как части Отечества и дальше, к мировому масштабу (родной микромир – регион – страна – мир).

Ключевые слова: краеведение; внеурочная деятельность; формы работы; учебно-исследовательская деятельность; собирание фольклора; хранение текстов фольклора.

LOCAL STUDIES IN MODERN SCHOOL EDUCATION

Research article

Grahova S.I.[1, *], Belyaeva N.L.[2]
[1] ORCID: 0000-0001-7860-2528;
[2] ORCID: 0000-0002-3627-2062;
[1, 2] Naberezhnye Chelny State Pedagogical University, Naberezhnye Chelny, Russia

* Corresponding author (SG2223[at]yandex.ru)

Abstract

The focus of scientists attention remains at the organization of educational and research activities in modern school education. One of the methodical issues is the organization of educational and research activities of pupils in their studying of the «echoes» of traditional folklore holidays and modern interpretation of oral folk art.

The article describes the coherent organization of work on the folklore study, algorithms for collecting, processing and keeping texts of oral art within the framework of school education. Besides, the work revises the concept of «homeworld nook» as a form of extracurricular (local study) school activity. The methodology of its organization, layout and themes is described. The authors considered the specifics of local history study of the Small Homeland as a part of the Fatherland and, further, of the world itself (native micro-world - region - country - world).

Keywords: local studies, extracurricular activity, work forms, study and research activity, folklore collecting, folklore texts keeping.

Введение

Проблема сохранения и развития культурных традиций малой родины, её материальных и духовных ценностей остаётся актуальной по сей день. Так, города, деревни и села есть «хранилище» традиционного устного народного творчества и благодатная почва для развития современного фольклора. В наши дни представляется возможным записать сохранившиеся формы календарных и семейных праздников, тексты народных песен (трудовых, лирических), частушек. Особый интерес вызывают прозаические нарративы, классифицируемые на рассказы-воспоминания, мифологические рассказы (былички и бывальщины; сновидения). Легенды и предания, связанные с определенными локациями, получают новое осмысление и звучание среди носителей. Одна из задач педагогов – заинтересовать школьников фольклорным краеведением, дать представление о ценности устной народной словесности, о важности её сохранения для последующих поколений.

Краеведение, как составляющая регионального компонента современных программ, играет существенную роль в образовательном и воспитательном процессе современной школы [3], [4]. Цель краеведческой деятельности – «способствовать духовно-ценностной и практической ориентации учащихся в их жизненном пространстве, а также их социальной адаптации» [5, С. 170].

Предмет нашего интереса – организация учебно-исследовательской деятельности школьников по изучению сохранившихся до наших дней «отголосков» традиционных фольклорных праздников и современного бытования жанров устного народного творчества; «уголок родного края» как форма внеурочной (краеведческой) деятельности в школе, в том числе сельской.

Научно-методологической базой исследования послужили труды Валеева Н.М. [2], [6], Ермолаевой Л.К. [5], Снятковой Н. [8], Стародуб К.В. [9], Янович Е. [10] и других ученых, предоставляющих учителям теоретический и методический материал, который мог бы стать основой для разработки планов уроков и воспитательной работы. Особый интерес вызвали исследования Ф.С. Кузнецовой [7] и Л.К. Ермолаевой [5], раскрывающие роль национально-

регионального компонента в формировании этнокультурной компетентности учащихся и предлагают изучение родного края через проблемы и поиск их решения.

Материалы и методы

Современные школы испытывают насущную потребность в методических материалах прикладного характера, которые бы позволили организовать работу со школьниками в области фольклорного краеведения и не только. Таким образом, цель работы – разработать подобные методические алгоритмы, на основе которых учителя смогут моделировать краеведческую деятельность в школе.

Исследование базируется на следующих концептуальных подходах: системном, системно-историческом, аксиологическом; на принципах историзма; психолого-педагогической концепции деятельности; идеях демократизации, гуманизации, дифференциации образования и воспитания.

Методы исследования: историко-культурный, историко-типологический, структурно-обобщающий; историко-педагогический и психологический анализ проблемы школьного краеведения; изучение и обобщение опыта историко-краеведческой работы в школах.

Авторы работы учитывали особенности краеведческого изучения Малой Родины как части Отечества и дальше, к мировому масштабу (родной микромир – регион – страна – мир). Исследовательская деятельность школьников, в таком случае, строится по принципу «от частного к общему», что «позволяет на конкретных примерах объяснить достижения всего человечества, раскрыть преемственность в комплексе научных традиций и определить место своего региона в отечественной и мировой истории» [5, С. 168].

Л.К. Ермолаева четко определила цели краеведческого образования [5]. Исследователь утверждает, что при изучении родного края ученику необходимо осознавать «свою связь с окружающим его микромиром», «значимость наследия родного края в своей жизни, в жизни близких людей, в общей судьбе народов России»; «проблемы окружающего его микромира»; интересоваться жизнью края; уметь «самостоятельно находить нужную информацию – о заинтересовавшем его объекте, о деятельности людей, предприятий, учреждений, о перспективах трудоустройства» [5, С. 169-170].

Изложение основного материала исследования

Учебно-исследовательская деятельность в школе – одна из эффективных образовательных технологий, это «деятельность обучаемых, при которой они решают различные задачи в соответствии с основными этапами научного исследования: постановка проблемы, изучение теории, подбор методик и практическое овладение ими, сбор собственного материала, его анализ и обобщение, собственные выводы» [1, С. 418].

Учитывая специфику структуры знаний, краеведческая деятельность школьников может быть построена следующим образом: обнаружение краеведческого объекта – актуализация имеющихся знаний о нем – поиск новых знаний о нем (или из него) – оценка объекта – применение знаний [5, С. 175].

Методика организации работы по изучению фольклора может быть представлена следующим образом [4]:

1. Формулировка цели, задач учебно-исследовательской деятельности.
2. Обучение записи фольклорного материала и его оформлению в печатном виде.
3. Определение тематики (рубрик, направлений) исследования.
4. Знакомство с методами работы с населением, правилами записи фольклорных материалов «на местах» наблюдения и интервью. Разработка опросников.
5. Полевая работа.
6. Классификация фольклорных материалов. Оформление. Создание архива.
7. Подготовка к представлению и защите результатов работы.
8. Презентация собранных материалов: через организацию фольклорного уголка или отдельной рубрики краеведческого уголка; организацию фольклорного кружка, ансамбля; создание интерактивного альбома, электронного ресурса; публикационной деятельности и пр.

Особое внимание уделяется методике обучения ведению записи полевых материалов, их обработке, классификации и хранения.

Алгоритм-рекомендация сбора фольклора [4, С. 145-146].

1. Записывать фольклорное произведение лучше не одному человеку, а группе из трех собирателей: один ведет беседу; двое ведут записи.
2. Запись ведется с «голоса», во время пения или повествования, не перебивая и не останавливая исполнителя.
3. В случае записи «от руки» придерживаться следующей схемы:

– одну строчку записывает один,
– вторую – другой,
– затем записи соединяются.

4. Если планируется запись на диктофон или другую записывающую аппаратуру, то заранее подготавливается и проверяется техника. Пока один ведет беседу, двое готовы к записи. С началом исполнения, первый из записывающих собирателей включает диктофон и следит за его работой. Иногда запись ведется сразу на два записывающих устройства. Второй ведет запись «вручную» (в этом случае у него может быть помощник, чтобы вести запись по схеме, указанной в пункте 3).
5. После записи текст следует прочитать исполнителю или дать прослушать. В случае необходимости исполнитель внесет дополнения и поправки.

Обработка и хранение фольклорных текстов [4, С. 146].

1. К каждому записанному тексту составить «паспорт»: имя, отчество, фамилия исполнителя, его возраст, место и время записи. Указать, является ли исполнитель коренным жителем или прибывшим на жительство в данный населенный пункт (в подобном случае указать, с какого года проживает, и откуда прибыл).

В «паспорте» указать имя, отчество, фамилию собирателя (собирателей).

2. Хранить фольклорные материалы можно двумя способами:

2.1. Каждый отдельный текст со всеми его паспортными данными перепечатать на отдельный лист формата А4. Листы эти складывать в папки (электронного и бумажного носителя) по жанровому и видовому признаку. Некоторые жанры классифицируются и по тематике, поэтому в папках планируем вкладки по тематическим группам. Такие папки легко дополнять новыми записями с учетом хронологии.

2.2. Вести записи «по исполнителям». На каждого исполнителя отводится отдельная папка с вкладками по жанрам. Записи вводятся с соблюдением выше указанных правил оформления фольклорных текстов. Кроме того, в папке фиксируются подробности об исполнителе в форме очерка или творческого портрета, размещается вкладка с указателем текстов по жанрам.

Одной из форм краеведческой деятельности в школе может стать организация «уголка родного края», представляющего собой постоянную письменную форму внеурочной деятельности. Цели организации уголка – расширение знаний о родном крае, формирование интереса к краеведческой учебно-исследовательской деятельности посредством постоянного обращения к обновлению информационных стендов.

Преимущества уголка видятся в следующем:

1) открытость (информация доступна любому желающему);

2) постоянство функционирования (краеведческие материалы в любое время «консультируют» вместо педагога, позволяют выстраивать индивидуальный путь изысканий);

3) интерактивность (возможность обратной связи).

По содержанию уголок родного края может быть богат и разнообразен: призван содействовать «открытию» и углублению знаний по культуре и истории, этнографии, фольклору, литературному творчеству, географическим особенностям изучаемой местности. Не менее важны исследования по направлениям современной социальной обстановки края, насущных проблем населения, интересов молодежи. Школьники осуществляют сбор и систематизацию материала, подготавливают очерки и статьи для стенгазет, тематических стендов, сборников и пр. Все продукты учебно-исследовательской деятельности презентуются в уголке, становятся доступными для ознакомления и глубокого изучения посетителям.

Краеведческий уголок должен иметь максимально широкий заголовок: на протяжении учебного года в нем будут представляться материалы по рубрикам, которые определяются в начале проекта. Рубрики уголка могут быть следующие: «Памятники природы», «Памятники истории и культуры», «Сохраняемые традиции народных календарных праздников», «Традиции и обычаи народных семейных праздников», «Дом, быт», «Народный костюм», «Песенный фольклор», «Легенды и предания», «Мифология», «Современный фольклор», «Родной край в литературе» и пр. Не меньший интерес представляют рубрики, в которых отражены объекты и социальные структуры, которые дают представление о современной специфике края. В уголке могут быть представлены проекты ребят о совершенствовании жизни в родном селе (городе, крае), о привлечении молодежи к жизни в сельской местности, проекты по трудоустройству, о вкладе самих школьников в развитие края и пр.

На отдельном стенде или в альбоме можно разместить высказывания известных людей о крае. Могут иметь место рубрики тематических интервью, яркие воспоминания, наставления молодому поколению и пр. Особый интерес у школьников вызывают занимательные задания, которые представляются в виде игр, конкурсов, ситуационных задач, тематических викторин и пр.

Для обеспечения обратной связи с учениками может быть включена справочная рубрика, в которой будет осуществляться работа по двум разделам: «Вопросы учителю», «Ответы учителя». Заметим, что ответы на несложные вопросы, могут подготовить участники краеведческого кружка.

С приходом компьютерных технологий целесообразно создать электронную версию уголка родного края. Так, на сайте школы, можно выделить отдельную страницу для уголка. В таком случае, можно расширить рубрики, добавив интерактивные (виртуальные) экскурсии на разные темы. Разместить видео с интервью, воспоминаниями (например, о людях (их судьбах), жизни во времена Великой Отечественной войны, о значимых событиях края и пр.), записи исполнения народных песен, местных легенд и преданий, мифологических рассказов и т.д.

Заключение

Подводя итоги, отметим, что учебно-исследовательская работа в области фольклорного краеведения способствует формированию, по словам Д.С. Лихачева, «нравственной оседлости населения», «чувства Родины». Школьники осознают значимость культурного наследия родного края, его устно-поэтической истории, словесности, верований как в жизни местного населения, так и в общей судьбе России.

Создание уголка родного края – это форма учебно-исследовательской деятельности, ориентация на самостоятельную деятельность обучающихся, на приобретение краеведческих знаний, оценки значимости наследия для современников, места родного края в культуре и истории России (мира).

Конфликт интересов

Не указан.

Conflict of Interest

None declared.

Список литературы / References

1. Афанасьева Ж.В. Учебное исследование в области русского языка / Ж.В. Афанасьева // Методика обучения русскому языку и литературному чтению / под. ред. Т.И. Зиновьевой. – М.: Юрайт, 2021. – С. 418-420.

2. Валеев Н.М. Преодолевая забвение / Н.М. Валеев. – Казань: Изд-во АН РТ, 2019. – 376 с.

3. Грахова С.И. Фасилитационное сопровождение краеведческих исследований в школьной практике / С.И. Грахова // Проблемы современного педагогического образования. Серия: Педагогика и психология. – Выпуск 60(2). – 2018. – С. 107-111.

4. Грахова С.И. Собирание, хранение и анализ фольклорных текстов в условиях школьного обучения / С.И. Грахова, Т.В. Смолякова // Диалог культур в контексте образовательной деятельности: Всероссийская научно-практическая конференция. (20 октября 2020 г.) / отв. редакторы Н.М. Асратян, Э.Р. Ганиев, А.Г. Мухаметшин. – Набережные Челны: Издательство ФГБОУ ВО «НГПУ», 2020. – С. 143-146.

5. Ермолаева Л.К. Изучение своего края: проблемы и подходы к их решению / Л.К. Ермолаева // История и традиции народов России / сост. Е.Н. Калачева, И.Л. Андреев. – М.: Дрофа, 2007. – С. 167-179.

6. Краеведы в Елабуге / Авторы-составители Н.М. Валеев, И.В. Корнилова. – Елабуга: Изд-во ЕГПУ, 2007. – 436 с.

7. Кузнецова Ф.С. Роль национально-регионального компонента в формировании этнокультурной компетентности учащихся / Ф.С. Кузнецова // История и традиции народов России / сост. Е.Н. Калачева, И.Л. Андреев. – М.: Дрофа, 2007. – С. 126-140.

8. Сняткова Н. Литературное краеведение как образ жизни / Н. Сняткова // Библиотека в школе. – 2009. – № 08. – С. 35-38.

9. Стародуб К.В. Литературное краеведение в школе: метод. рекомендации, материалы к урокам, литературные экскурсии / К.В. Стародуб. – М.: Дрофа, 2003. – 367 с.

10. Янович Е. Литературное краеведение на уроках русского языка и литературы / Е. Янович // Литература. – 2004. – № 22. – С. 22-26.

Список литературы на английском языке / References in English

1. Afanaseva ZH.V. Uchebnoe issledovanie v oblasti russkogo iazyka [Educational research in the field of Russian language] / ZH.V. Afanaseva // Metodika obucheniia russkomu iazyku i literaturnomu chteniiu / T.I. Zinoveva, ed. – Moscow: Iurait, 2021. – pp. 418-420. [in Russian]

2. Valeev N.M. Preodolevaia zabvenie. [Overcoming oblivion.] / N.M. Valeev. – Kazan: Publishing House of the Academy of Sciences of the Republic of Tatarstan, 2019. – 376 p. [in Russian]

3. Grakhova S.I. Fasilitatsionnoe soprovozhdenie kraevedcheskikh issledovanii v shkolnoi praktike [Facilitation of local history research in school practice] / S.I. Grakhova // Problems of Modern Pedagogical Education. Series: Pedagogy and Psychology. – Issue 60(2). – 2018. – pp. 107-111. [in Russian]

4. Grakhova S.I. Sobiranie, khranenie i analiz folklornykh tekstov v usloviiakh shkolnogo obucheniia [Collection, preservation, and analysis of folklore texts in the conditions of school education] / S.I. Grakhova, T.V. Smoliakova // Dialog kultur v kontekste obrazovatelnoi deiatelnosti: All-Russian Scientific and Practical Conference. (October 20, 2020) / N.M. Asratian, E.R. Ganiev, A.G. Mukhametshin, ex. ed. – Naberezhnye Chelny: Novosibirsk State Pedagogical University Publishing House, 2020. – pp. 143-146. [in Russian]

5. Ermolaeva L.K. Izuchenie svoego kraia: problemy i podkhody k ikh resheniiu [Studying the native land: problems and approaches to solving them] / L.K. Ermolaeva // Istoriia i traditsii narodov Rossii / comp. by E.N. Kalacheva, I.L. Andreev. – Moscow: Drofa, 2007. – pp. 167-179. [in Russian]

6. Kraevedy v Elabuge [Local historians in Elabuga] / comp. by N.M. Valeev, I.V. Kornilova. – Elabuga: Publishing House of the Elabuga State Pedagogical University, 2007. – 436 p. [in Russian]

7. Kuznetsova F.S. Rol natsionalno-regionalnogo komponenta v formirovanii etnokulturnoi kompetentnosti uchashchikhsia [The role of the national-regional component in the formation of ethno-cultural competence of students] / F.S. Kuznetsova // Istoriia i traditsii narodov Rossii / comp. by E.N. Kalacheva, I.L. Andreev. – Moscow: Drofa, 2007. – pp. 126-140. [in Russian]

8. Sniatkova N. Literaturnoe kraevedenie kak obraz zhizni [Literary local history as a way of life] / N. Sniatkova // Biblioteka v shkole. – 2009. – № 08. – pp. 35-38. [in Russian]

9. Starodub K.V. Literaturnoe kraevedenie v shkole: metod. rekomendatsii, materialy k urokam, literaturnye ekskursii. [Literary local history at school: methodological recommendations, materials for the lessons, literary excursions] / K.V. Starodub. – Moscow: Drofa, 2003. – 367 p. [in Russian]

10. IAnovich E. Literaturnoe kraevedenie na urokakh russkogo iazyka i literatury [Literary local history in the Russian language and literature lessons] / E. IAnovich // Literatura. – 2004. – № 22. – pp. 22-26. [in Russian]

DOI: https://doi.org/10.23670/IRJ.2022.119.5.084

ИННОВАЦИОННЫЕ МЕТОДЫ ОБУЧЕНИЯ ПРОГРАММИРОВАНИЮ И ИТ В РОССИЙСКИХ ВУЗАХ

Научная статья

Губашева Х.А.[1, *], Магамедова Д.М.[2], Магазиева З.А.[3]

[1] Чеченский государственный университет им. А.А. Кадырова, Грозный, Россия;
[2] Чеченский государственный педагогический университет, Грозный, Россия;
[3] Грозненский государственный нефтяной технический университет имени академика М.Д. Миллионщикова, Грозный, Россия

* Корреспондирующий автор (ewa2004[at]bk.ru)

Аннотация

Основополагающим методом проводимого исследования является теоретический анализ и обобщение научной литературы с целью выявления наиболее эффективного внедрения инновационных технологий в процесс обучения студентов программированию.

Одна из важнейших проблем при подготовке квалифицированных специалистов ИТ-специальностей в высших учебных заведениях: почти каждую неделю создаются новые технологии, достойные размещения в заранее запланированном семестровом курсе. Таким образом, становится очевидным, что стремительное развитие информационных технологий требует внедрения инновационных подходов в методику обучения студентов информационным дисциплинам. Особенно это касается обучения языкам программирования студентов в вузах.

Ключевые слова: методы обучения, программирование, информационные технологии, образовательный процесс, ИТ-специалист, инновационные технологии.

INNOVATIVE METHODS OF TEACHING PROGRAMMING AND IT IN RUSSIAN UNIVERSITIES

Research article

Gubasheva H.A.[1, *], Magamedova D.M.[2], Magazieva Z.A.[3]

[1] The Chechen State University University, Grozny, Russia;
[2] Chechen State Pedagogical University, Grozny, Russia;
[3] Grozny State Oil Technical University, Grozny, Russia

* Corresponding author (ewa2004[at]bk.ru)

Abstract

The fundamental method of the conducted research is theoretical analysis and generalization of scientific literature with the aim of identifying the most effective introduction of innovative technologies in the process of teaching programming.

One of the most important problems in the training of qualified IT specialists in higher education institutions: new technologies worthy of placement in a pre-planned semester course are being created almost every week. Thus, it becomes obvious that the rapid development of information technologies requires the introduction of innovative approaches to the methods of teaching information disciplines. This is especially true for teaching programming languages at universities.

Keywords: learning methods, programming, information technologies, educational process, IT-specialist, innovative technologies.

Введение

В настоящее время информационные технологии развиваются очень быстро, такая ситуация обусловлена процессом глобализации и совершенствованием информационных коммуникаций.

Отсюда вытекает одна из важнейших проблем при подготовке квалифицированных специалистов ИТ-специальностей в высших учебных заведениях: почти каждую неделю создаются новые технологии, достойные размещения в заранее запланированном семестровом курсе. Таким образом, становится очевидным, что стремительное развитие информационных технологий требует внедрения инновационных подходов в методику обучения студентов информационным дисциплинам.

Термин программирование — это процесс написания программ, другими словами, разработка функционирующего программного обеспечения [3]. Как правило, первокурсники, только что окончившие школу или любое другое среднее специальное учебное заведение, почти полностью знакомы, за редким исключением, со сложными моделями и приемами, которые часто используются в современном программировании. Несмотря на большой объем материала, его все равно оказывается недостаточно для глубокого понимания темы и успешной самостоятельной работы над домашними или лабораторными заданиями [4].

Одной из очевидных проблем обучения программированию в рамках школьной программы является отсутствие системного подхода. Задача учителя информатики в общеобразовательных учреждениях состоит в том, чтобы привить учащимся фундаментальные принципы языка без прикладного решения реальных задач посредством программирования [5].

Еще одна проблема, стоящая перед учителями программирования, — невозможность опираться на проверенные временем методы, приемы и инструменты. Как правило, печатные дидактические материалы по программированию и информационным технологиям устаревают через 2-3 года. Именно поэтому бумажные издания все реже используются для обучения в этой области.

Алгоритмическое мышление — это способность мыслить особыми шаблонами, что позволяет решать различные задачи с помощью составления алгоритмов. Мышление такого типа является одним из важных компонентов формирования полноценного интеллектуального образования человека [10].

Эффективным методом развития алгоритмического мышления учащихся при изучении одного из языков объектно-ориентированного программирования является обучение навыкам проектирования и практического применения алгоритмов для решения многочисленных и разнообразных классов задач. Становится очевидным, что чем современнее и качественнее используются педагогические технологии, в первую очередь при обучении программированию, тем сильнее интерес у студентов к решению поставленных учителем задач с помощью алгоритмического мышления и языков программирования.

Как отмечал в своей работе С. И. Мараджабов: «изучение объектно-ориентированных языков программирования требует разработки новых методов обучения и обучения. Поэтому необходимо использовать новейшие методы обучения на занятиях (лекции, практические и лабораторные работы) по программированию, использовать более удобные, распространенные и доступные системы программирования» [9].

Алгоритмизация – важный этап решения задачи с помощью компьютера. Таким образом, формирование алгоритмического мышления является основной задачей при изучении программирования, так как даже простые алгоритмы сложны для понимания первокурсниками, а значит, трудны для изучения [3]. В педагогике для облегчения процесса при обучении повсеместно используют мультимедийные средства, например, презентации, обеспечивающие визуализацию рассказываемого преподавателем материала; вспомогательные видеоролики и анимации, иллюстрирующие работу изучаемых алгоритмов [4], [5].

В последнее время все больше внимания уделяется необходимости развития навыков самообразования при изучении языков программирования. В приобретении этих навыков помогают ресурсы электронных библиотек, Интернет, не менее важную роль в этом вопросе играет дистанционное обучение.

Дистанционное обучение, или электронное обучение, позволяет студентам получать знания, находясь вне высшего учебного заведения, с использованием новейших информационных технологий и улучшать свои способности к самостоятельному изучению языков программирования [6].

Существует множество форм электронного обучения:

– порталы с видеоуроками.

– порталы с уроками.

– образовательные форумы.

– онлайн-тесты и разнообразные тестовые задания.

– порталы вебинаров, лекционных трансляций преподавателей с взаимодействием со студентами через микрофон, чат и так далее.

– интерактивные развивающие игры.

Тем не менее, необходимо учитывать сложность достижения интеллектуального и личностного взаимодействия между учителем и учеником или между учеником и однокурсником, что легко может произойти во время аудиторного обучения. Не менее важна адаптивность, позволяющая использовать данное ПО различным группам учащихся, то есть охват должен быть больше, чем у стандартного «однопользовательского» образовательного приложения. Программное обеспечение, разработанное для одного типа учащихся (с определенным объемом знаний), может оказаться совершенно неактуальным для других учащихся, которые по тем или иным причинам могут отстать от своих сверстников [8].

Принцип командной работы над созданием программного обеспечения основан на принципах организации проектов: обязанности каждого члена команды (руководителя, дизайнера, программиста и т. д.), этапы проекта и его жизненный цикл. Каждая из ролей, исполняемых работниками в коллективе, имеет основу, которая должна формироваться в процессе обучения в школе и вузе. Поэтому в настоящее время работодатели требуют от специалистов не только безупречных навыков программирования, но и умения принимать участие в коллективе при разработке сложных программных комплексов, соответственно, перед ППС стоит задача формирования у студентов необходимых навыков. в социально-профессиональной деятельности совместно с сферой технических навыков [7]. В этом отношении, уже было реализовано несколько попыток коллективного обучения программированию. В российских университетах группа преподавателей проводит курс программирования на основе системы дистанционного обучения. Особенностью методики проблемного обучения является то, что деятельность учащихся организуется таким образом, что информация усваивается ими путем решения различных задач в возникающих проблемных ситуациях.

Задача учителя для успешной работы такой системы обучения состоит в моделировании поведения субъекта в социальной среде. Само взаимодействие в социальной среде осуществляется по двум различным схемам: соперничества и сотрудничества. Эти две схемы должны повышать мотивацию и учить разной групповой динамике в зависимости от контекста игры, запланированного учителями [1].

Можно сделать вывод, что одним из наиболее эффективных инновационных методов совершенствования образовательного процесса студентов в сфере ИТ является заимствование зарубежного опыта развития командной работы студентов и внедрение этого опыта в современную образовательную программу для формирования у специалистов необходимых навыков для быть востребованным на современном рынке труда.

На лекциях, очевидно, студенты будут воспринимать гораздо больше информации при использовании визуализации для объяснения алгоритмов. Действительно, визуализация уже не является новшеством в учебном процессе, так как большинство учителей и преподавателей активно используют наглядные мультимедийные материалы в процессе объяснения нового материала.

На пути к успешному и эффективному преподаванию программирования в высших учебных заведениях по-прежнему существует множество препятствий. В некотором смысле система обучения программированию похожа на ту, что была пятьдесят лет назад. Одним из препятствий является отсутствие четко прописанного единого подхода, способного удовлетворить все мыслительные, социальные и деловые потребности студентов, а также обеспечить качественную техническую подготовку [2].

Решением этой проблемы может стать введение проблемно-семиотического приема – своего рода удачный синтез в статье вышеперечисленных нововведений: объединение проблемного и семиотического подходов, включающих их положительные стороны, но не имеющих своих индивидуальных недостатков.

Конфликт интересов

Не указан.

Conflict of Interest

None declared.

Список литературы / References

1. Беловол Я.О. Формирование учебной мотивации студентов в высшем учебном заведении / Я.О. Беловол, Л.И. Красноплахтова // Сборник материалов XIX всероссийской студенческой научно-практической конфенренции Нижневартовского государственного университета,2017,с.453-455.

2. Калиниченко Н.В. Информационные технологии обучения в высшей школе / Н.В. Калиниченко, Л.И. Красноплахтова // Сборник материалов IX студенческого международного форума «Информационное общество: современное состояние и перспективы развития»,2017,с.373-375.

3. Красноплахтова Л.И. Возможности применения информационных технологий в современном образовании / Л.И. Красноплахтова, А.А. Шмакова, В.В. Лысенко // Colloquium journal № 8(32) за 2019 г.,ч.4,с.46-47.

4. Михайлова А.Д. Трансформация управления знаниями в условиях цифровой экономики / А.Д. Михайлова, Л.И. Красноплахтова, Ж.С. Симонян // Сборник материалов международного конкурса «Научные достижения молодежи»,2018,с.99-104.

5. Дементьева Ю.В. Проблемное обучение: метод или принцип обучения в современной педагогике? / Ю.В. Дементьева // Успехи современной науки и образования. 2017. Т. 1. №2. С. 22 - 25.

6. Иванов Д.А. Компетентностный подход в образовании. Проблемы, понятия, инструментарий: Учебно-методическое пособие / Д.А. Иванов, К.Г. Митрофанов, О.В. Соколова. Омск: Изд-во ОмГПУ, 2003. 101 с.

7. Баранников А.В. Компетентностный подход и качество образования / А.В. Баранников. М.: Московский центр качества образования, 2008. 210 с.

8. Акишин Б.А. Особенности использования систем компьютерной математики при изучении математических дисциплин в техническом вузе / Б.А. Акишин, В.А. Воронцова // Математическое образование в школе и вузе: инновации в информационном пространстве (MATHEDU' 2018): материалы VIII Международной научно-практической конференции (Казань, 17-21 октября 2018 г.). Казань: Изд-во Казан. ун-та, 2018, С. 202-206.

9. Бежина И.Н. Информатика, книга для учителей / И.Н. Бежина, Н.Г. Иванова, Е.К. Хеннер и др. Москва БИНОМ. Лаборатория знаний, 2017г

10. Мусаев Л.А. О синергетической сущности взаимодействия элементов производственного интеграционного образования / Л.А. Мусаев, 2018 г.

Список литературы на английском языке / References in English

1. Belovol YA.O. Formirovanie uchebnoj motivacii studentov v vysshem uchebnom zavedenii [Motivation of students in higher education institutes] / Ya.O. Belovol, L.I. Krasnoplahtova // Sbornik materialov HIH vserossijskoj studencheskoj nauchno-prakticheskoj konfenrencii Nizhnevartovskogo gosudarstvennogo universiteta [Materials XIX all-Russian students scientific and practical conference of the Nizhnevartovsk State University] ,2017,p.453-455. [im Russian]

2. Kalinichenko N.V. Informacionnye tekhnologii obucheniya v vysshej shkole [Innovative learning technologies in higher schools] / N.V. Kalinichenko, L.I. Krasnoplahtova // Sbornik materialov IX studencheskogo mezhdunarodnogo foruma «Informacionnoe obshchestvo: sovremennoe sostoyanie i perspektivy razvitiya» [Collection of materials IX student international forum: modern state and perspectives of development],2017,p.373-375. [in Russian]

3. Krasnoplahtova L.I. Vozmozhnosti primeneniya informacionnyh tekhnologij v sovremennom obrazovanii [Possibilities of application of information technologies in modern education] / L.I.Krasnoplahtova, A.A. Shmakova, V.V. Lysenko // Colloquium journal № 8(32) from 2019.,pt.4,p.46-47. [in Russian]

4. Mihajlova A.D. Transformaciya upravleniya znaniyami v usloviyah cifrovoj ekonomiki [Transforming knowledge management in digital economy] / A.D. Mihajlova, L.I. Krasnoplahtova, Zh.S. Simonyan // Sbornik materialov mezhdunarodnogo konkursa «Nauchnye dostizheniya molodezhi» [Collection of materials of international contest «Scientific achievements of youth»,2018,p.99-104. [in Russian]

5. Dement'eva Yu.V. Problemnoe obuchenie: metod ili princip obucheniya v sovremennoj pedagogike? [Problem learning: the method or principle of teaching in modern pedagogy] / Yu.V. Dement'eva // Uspekhi sovremennoj nauki i obrazovaniya [Success of modern science and education]. 2017. Vol. 1. №2. P. 22-25. [in Russian]

6. Ivanov D.A. Kompetentnostnyj podhod v obrazovanii. Problemy, ponyatiya, instrumentarij: Uchebno-metodicheskoe posobie [Competent approach in education. Problems, terms, instruments: educational-methodical manual] / D.A. Ivanov, K.G. Mitrofanov, O.V. Sokolova. Omsk: OmSPU publishing house, 2003. 101 p. [in Russian]

7. Barannikov A.V. Kompetentnostnyj podhod i kachestvo obrazovaniya [Competent approach and quality of education] / A.V. Barannikov. M.: Moscow center of quality of education publishing house, 2008. 210 p. [in Russian]

8. Akishin B.A. Osobennosti ispol'zovaniya sistem komp'yuternoj matematiki pri izuchenii matematicheskih disciplin v tekhnicheskom vuze [Features of using computer mathematics systems in the study of mathematical disciplines in technical universities] / B.A. Akishin, V.A. Voroncova // Matematicheskoe obrazovanie v shkole i vuze: innovacii v informacionnom prostranstve [Mathematical education at school and university: innovations in the information space] (MATHEDU' 2018): Materials VIII International scientific and practical conference (Kazan, 17-21 October 2018). Kazan: KU publishing house, 2018, P. 202-206. [in Russian]

9. Bezhina I.N. Informatika, kniga dlya uchitelej [Informatics, teacher's book] / I.N. Bezhina, N.G. Ivanova, E.K.Chenner. et al. - Moskva BINOM. Laboratoriya znanij publishing house, 2017. [in Russian]

10. Musaev L.A. O sinergeticheskoj sushchnosti vzaimodejstviya elementov proizvodstvennogo integracionnogo obrazovaniya [On synergistic essence of elements interaction of industrial integration education] / L.A. Musaev, 2018. [in Russian]

DOI: https://doi.org/10.23670/IRJ.2022.119.5.085

ОБ ОСОБЕННОСТЯХ СОПРОВОЖДЕНИЯ И ПСИХОЛОГИЧЕСКОГО ОБЕСПЕЧЕНИЯ ЖЕНЩИН В ВОЛЬНОЙ БОРЬБЕ

Научная статья

Гулгенов Ц.Б.[1,] *, Сенгеева Т.Н.[2]

[1] Бурятский государственный университет им. Д. Банзарова, Улан-Удэ, Россия;
[2] Центр спортивной подготовки, Улан-Удэ, Россия

* Корреспондирующий автор (agulgenova[at]mail.ru)

Аннотация

В статье кратко раскрывается история развития женской борьбы в России, раскрываются особенности психологического сопровождения женщин в вольной борьбе. Также в статье затронуты некоторые аспекты гендерных различий, влияющие на специфику психологического сопровождения женщин-бориц. В статье рассмотрены основные причины позитивного и негативного характера, которые влияют на интенсивность и глубину тренерско-педагогического сопровождения и психологического обеспечения спортсменок. Психологическое сопровождение спортивной деятельности представляет целостную систему взаимодействия тренера, спортсмена и психолога, направленную на совершенствование и оптимизацию учебно-тренировочного процесса с учетом индивидуальных особенностей и резервов психики спортсмена. Представленные основные направления совместной работы тренера, спортивного психолога и спортсмена, принципы и формы взаимодействия, способствуют созданию комплекса мероприятий психологической подготовки женщин-бориц вольного стиля к переходу в спорт высших достижений.

Ключевые слова: женская вольная борьба, борицы, гендерный подход, психологическое обеспечение, психологическое сопровождение.

ON PECULIARITIES OF GUIDANCE AND PSYCHOLOGICAL SUPPORT OF WOMEN IN FREESTYLE WRESTLING

Research article

Gulgenov T.B.[1,] *, Sergeeva T.N.[2]

[1] D. Banzarov Buryat State University, Ulan-Ude, Russia;
[2] Sports Training Center, Ulan-Ude, Russia

* Corresponding author (agulgenova[at]mail.ru)

Abstract

The article briefly covers the history of women wrestling in Russia, as well as peculiarities of psychological support of women in freestyle wrestling. The article also touches upon some aspects of gender differences which affect the specifics of psychological support for women fighters. It studies basic positive and negative components affecting the intensity and depth of trainer and teacher guidance for sportswomen and their psychological support. Such guidance is a coherent system of interaction between trainer, athlete and psychologist, aimed at honing and optimization of learning and training process, while taking into account unique features of athletes and their psyche reserve. Basic branches of joint effort of trainer, sport psychologist and athlete, principles and forms of their interaction, facilitate a complex range of activities to psychologically prepare women freestyle wrestling fighters to enter the elite sport.

Keywords: freestyle women wrestling, women fighters, gender approach, psychological support, psychological guidance.

Борьба, как вид спорта, издревле считалась мужским занятием. Первые современные Олимпийские игры также проводились без участия женщин. Лишь в 1900 году в официальных соревнованиях II Олимпиады по двум видам спорта (большой теннис и гольф) впервые были допущены женщины. Однако спортсменкам, к примеру, олимпийской чемпионке по теннису – англичанке Шейле Купер, которая ранее выиграла Уимблдонский турнир, не вручались медали. Именно с той Олимпиады женский спорт получил своё развитие. Они становились активными участницами не только спортивных состязаний по борьбе, но и часто выступали с представлениями по борьбе на аренах цирка [1].

Инициатором зарождения женской вольной борьбы в России стал заслуженный тренер СССР по самбо, академик Л.Б. Турилин, который в 1959-1960 годах организовал специальный курс по самбо для студенток юридического факультета МГУ. Несмотря на то, что в шестидесятых годах уже проводились турниры по самбо и дзюдо, лишь спустя 30 лет ФИЛА начала проводить мировые и континентальные чемпионаты по женской борьбе, выделив вольную борьбу среди женщин в отдельную дисциплину. С 1989 года спортсменкам, согласно правилам, разрешалось проведение захватов ниже пояса. А также воздействие ногами на ноги соперниц. Борицы одевались в специальные трико, под которые надевали специальную футболку, защищавшую грудь и плотный беспроволочный лифчик. На ноги надевалась мягкая обувь (нижние борцовки), а волосы завязывались резинкой [2, С. 19-20].

Женская борьба в СССР как вид спорта была признана в 1990 г. Так, 22 февраля 1990 г. Федерация вольной борьбы России приняла решение «О развитии женской борьбы» и дала ей официальное название «женская спортивная борьба». В женской спортивной борьбе того времени было девять весовых категорий, число которых затем сократилось до семи.

Первый чемпионат страны по женской спортивной борьбе состоялся в апреле1990 года в г. Липецке. Он был представлен 38 участницами из Абакана, Ангарска, Брянска, Камчатки, Костромы, Липецка, Марийской АССР, Тулы, Якутска, и Украины.

В 1997 году МОК принял решение о включении женской борьбы в виде показательных выступлений на Играх XXVII Олимпиады (2000). В 2004 году женская борьба была включена в программу Олимпийских игр. Тогда, наряду с

дзюдо и тхеквандо, женская борьба получила мировое признание. Как отметил один из руководителей ФИЛА Мишель Дюсон, «женская борьба станет спортивным феноменом XXI века [5].

Глобальная феминизация спорта и олимпийского движения значительно увеличила возможности женщин к самосовершенствованию и самореализации. В настоящее время перед специалистами и тренерами стоит серьезная задача по созданию высокоэффективных программ подготовки для достижения высоких спортивных результатов с минимальным риском для здоровья спортсменок.

Для занятий спортивной борьбой не требуется каких-либо особых и дорогостоящих приспособлений и инвентаря. Ею могут заниматься люди любого возраста и разного пола. Сегодня борьба помогает достаточно эффективно решать целый комплекс воспитательных, образовательных и оздоровительных задач. Это возможность для самосовершенствования, самовыражения и самоутверждения, занятия которой приучают преодолевать трудности, развивают волевые качества и высокую работоспособность, а по их завершению спортсмены на протяжении всей своей последующей жизни сохраняют высокий уровень психической устойчивости.

Полагаем, что большинство специалистов, работающих в сфере высших спортивных достижений, согласятся с тем, что сегодня существенно вырос удельный вес психологической составляющей в структуре спортивной тренировки. Одним из важнейших условий повышения эффективности соревновательной деятельности спортсменов является организация психологического сопровождения.

Как отмечают Костромина С. Н. и Смирнова В. В., психологическое сопровождение может занимать основное место в работе со спортсменами. В своем исследовании они пишут, что современный спорт представляет собой соревновательную деятельность, которая направлена, прежде всего, на реализацию потенциала спортсмена, а не результат. В этой связи мы согласны с их мнением о том, что «такое принципиально новое смещение акцента с результата на потенциал требует изменения и подхода к организации всего учебно-тренировочного процесса» [10, С. 68]. Особенную актуальность это обретает для высококвалифицированных спортсменов при увеличении воздействия стрессогенных факторов, высокой вероятностью травм, росте физических и нервно-психических нагрузок. Отметим, что максимально раскрыть свои потенциал и возможности могут спортсмены, обладающие высоким уровнем стрессоустойчивости, целеустремленности и готовности идти на оправданный риск, используя малейшую возможность для достижения конечного результата.

Спортивная борьба, несмотря на наличие у женщин ряда морфологических, физиологических и психических особенностей организма, отличных от мужчин, предъявляет к девушкам повышенные «мужские» требования, как с физиологической, так и с психологической точки зрения. Большинство исследований по изучению влияния спорта на организм, по обоснованию режима и методики тренировки было проведено на спортсменах-мужчинах, соответственно их результаты зачастую механически переносятся на тренировочный процесс женщин, который по объему не уступает мужскому. Вследствие автоматического переноса методики подготовки борцов в сферу женской подготовки, манера борьбы в женских соревнованиях практически не отличается от мужской [4, С. 93], [6, С. 56], [15, С. 48].

Однако в результате многолетних наблюдений во время предсоревновательных подготовок на регулярных учебно-тренировочных сборах сборных команд России мы пришли к выводу, что борицам свойственна словесно-аналитическая стратегия решений тех или иных задач, высокая степень речевой регуляции движений. Поэтому в процессе их обучения физическим упражнениям следует делать акцент на метод рассказа. Объяснение, словесный анализ движений, доведение до сознания отдельных их элементов, разъяснение ошибок существенно ускоряют овладение движением, формирование двигательных навыков. Поскольку женщинам присуща высокая эмоциональная возбудимость, неустойчивость и тревожность, поощрения и замечания при оценке их действий играют существенную роль. Поэтому очень важно при спортивной подготовке девушек учитывать их психологические особенности.

Девушки любят внешние эффекты и поэтому стремятся изучать красивые амплитудные приемы, для реализации которых нужна физическая сила, которой они не обладают по физиологическим причинам. Бывает, что многократное повторение приема без силового компонента закрепляет неправильный навык, а изучение внешне мало эффектных приемов не вызывает у них интереса и приводит к слабому усвоению, недостаточному для эффективного применения в схватках. Поединок превращается в мало зрелищную борьбу с силовыми неэффективными попытками переворотов, сочетающихся с некомпетентными защитами. Это приводит к нестандартным положениям (ситуациям) и неадекватным двигательным действиям, ведущим к травматизму, утомляемости и потере интереса девушек к занятиям борьбой.

Исследования показали, что метод оценки утомления по электрокардиограмме, разработанный профессором А. И. Завьяловым, является эффективным при оценке тренировочного процесса в женской борьбе. Во время тренировки девушки, в зависимости от собственного темперамента, делятся по уровню утомления на несколько групп: утомление отсутствует, небольшое, умеренное, острое, критическое утомление и переутомление. Наивысший тренировочный эффект вызывает острое и критическое утомление. По проценту спортсменок, тренирующихся в этих зонах, можно дать педагогическую оценку эффективности тренировочного процесса [8, С. 10].

Мы согласны с мнением Рыженко О.В. о том, что правильно подобранная тактика ведения поединка во многом зависит от психологического состояния борицы в конкретный момент и существенно влияет на его исход. Так, анализ ведения схваток во время учебно-тренировочных сборов выявил, что для девушек-спортсменок свойственны пассивные тактические действия: защитная тактика (92%), выжидание (83%), маневрирование (74%). Меньшей популярностью пользуются раскрытие (66%), внезапность (62%) и выведение из равновесия (46%). Значительно реже используются угроза (27%) и повторная атака (12%) и совсем редко отвлечение (5%), вызов (4%), сковывание (2%). Во время поединка, в соответствии с его условиями и задачами, спортсменки применяют несколько тактических действий. С учетом этих данных выстраиваются индивидуальные тактические действия, способствующие совершенствованию борьбы спортсменок в каждом отдельном случае [15, С. 103-108].

Исходя из вышеперечисленного, психологу необходимо решить ряд задач психологического сопровождения спортсменок для достижения ими высоких спортивных результатов:

1. Исследование индивидуальных свойств психики и личности каждой спортсменки, их психических резервов, темперамента, особенностей поведения в различных ситуациях учебно-тренировочного процесса и соревнований.

2. Выявление потребностей, интересов, мотивации бориц, оказывающих влияние на эффективность её подготовки.

3. Организация деятельности, дающей возможность разрешения возникающих у тренера и воспитанницы психологических проблем.

4. Разработка психологического аспекта индивидуальных практических рекомендаций по ведению учебно-тренировочного процесса и подготовке бориц к соревнованиям.

5. Сотрудничество психолога и тренера в целях оптимизации атмосферы межличностных взаимоотношений в коллективе, преодоления конфликтных ситуаций.

6. Обучения доступным психолого-педагогическим методам и приемам воздействия на спортсменок и их воспитание.

7. Обучение методам психической саморегуляции и коррекция психических состояний бориц.

Таким образом, для совершенствования физических, психологических и тактических навыков спортсменок тренер, организовывая психологическое сопровождение спортсменок, должен совместно с психологом: составить программы психологической подготовки спортсменки к важным соревнованиям; совершенствовать знания основ спортивной психологии; помочь своей подопечной в определении соревновательной цели, становлении мотивов, побуждающих стремиться к ней; оценить совместно со спортсменкой реальные её возможности и укрепить уверенность в повышении уровня подготовленности; стараться создавать психологически комфортную атмосферу в учебно-тренировочном процессе; организовывать учебно-тренировочный процесс с учетом индивидуально-психологических особенностей спортсменок, способствовать оптимизации их психического состояния; обучать девушек навыкам регуляции собственного эмоционального состояния.

В целом важнейшей задачей тренера становится формирование спортивной направленности личности, включая, наряду со спортивными интересами, идеалами, ценностными ориентациями, также и спортивное мировоззрение как систему взглядов спортсмена, и собственные принципы спортивной жизни [10, С. 75].

Таким образом, психологическое сопровождение спортивной деятельности представляет целостную систему взаимодействия тренера, спортсмена и психолога, направленную на совершенствование и оптимизацию учебно-тренировочного процесса с учетом индивидуальных особенностей и резервов психики спортсмена. Указанные данные по тактике ведения поединка борицами сопряженные с их психологическим состоянием носят практически значимую направленность, поскольку позволяют тренерам усовершенствовать индивидуальные тактические действия спортсменок в каждом отдельном случае. Представленные основные направления совместной работы тренера, спортивного психолога и спортсменки, принципы и формы их взаимодействия, способствуют созданию комплекса мероприятий психологической подготовки женщин бориц вольного стиля к переходу в спорт высших достижений.

Конфликт интересов

Не указан.

Conflict of Interest

None declared.

Список литературы / References

1. Бутримова, Д. Время назад. Первая женщина – чемпион. Олимпиада длиной в полгода и другие подробности ОИ-1900 / Д. Бутримова // Советский спорт : [Электронный ресурс] – URL: https://www.sovsport.ru/olympic_games/articles/538606-vremja-nazad-pervaja-zhenschina-chempion-olimpiada-dlinoj-v-polgoda-i-drugie-podrobnosti-oi-1900 (дата обращения: 23.11.2021)

2. Гулгенов, Ц.Б. Женская спортивная борьба в ВУЗе: учебное пособие / Ц. Б. Гулгенов. - Улан – Удэ: Изд-во БГУ, 2017.- 76 с.

3. Дамадаева, А. С. Гендер как фактор развития и самореализации спортсмена / А. С. Дамадаева. - М.: НИИ развития ресурсов человека и социального здоровьяобщества, 2013. 238 с.

4. Дахновский, В.С. Подготовка борцов высокого класса / В. С. Дахновский, Ю. Б. Лещенко. - Киев: Здоровья. 1989. - 190 с.

5. Завьялов, А.И. Биопедагогика или спортивная тренировка / А.И.Завьялов, Д. Г. Миндиашвили. - Красноярск: МП Полис. 1992. - 64 с.

6. Завьялов, Д.А. Современная предсоревновательная подготовка борцов : диссертации на соискание ученой степени кандидата педагогических наук : специальность: 13.00.04 - теория и методика воспитания, спортивной тренировки ; оздоровительной и адаптивной физической культуры/ Красноярский гос. пед. ун-т. - Красноярск, 1998. - 161 с.

7. Иванов, А.В. Подготовка дзюдоисток на основе индивидуального учета циклических изменений работоспособности: автореферат дис. ... кандидата педагогических наук : 13.00.04 / А.В. Иванов ; Санкт-Петербургая гос. академия физической культуры. - Санкт-Петербург, 1994. - 21 с.

8. Истягина-Елисеева, Е.А. Женская эмансипация как фактор развития международного физкультурно-спортивного движения 1860-1920 гг. (исторический аспект) / Е.А. Истягина-Елисеева // Теория и практика физической культуры. - 2000. - № 6. - С. 9-12.

9. Калинина, Н.А. Диагностика и профилактика нарушений репродуктивной системы спортсменок / Н.А. Калинина // Теория и практика физической культуры. - 2004. -№ 1. - С. 49-51.

10. Костромина, С. Н. Модель психологического сопровождения подготовки борцов высокой квалификации / С. Н. Костромина, В. В. Смирнова // Вестник Санкт-петербургского университета - Сер. 12. -2009. -Вып. 2.- Ч. II. – С. 67-77.

11. Купцов А. П. Спортивная борьба / А. П. Купцов. - М.: Физкультура и спорт, 1978. - 422 с.

12. Мягкова, С.Н. Женский спорт в период становления современного международного олимпийского движения / С. Н. Мягкова // Теория и практика физической культуры. - 2001. - № 7. - С. 24-26.

13. Неробеев, Н.Ю. Теоретические и практические аспекты спортивной подготовки женщин в вольной борьбе с учетом полового диморфизма: монография / Н. Ю. Неробеев, Б.И. Тараканов. - СПб.: Олимп-СПб, 2012. - 140 с.

14. Платонов, В. Н.Система подготовки спортсменов в олимпийском спорте: Общая теория и ее практические приложения / В.Н. Платовнов - М., 2005. С. 340–361.

15. Рыженко, О.В. Особенности развития женской вольной борьбы в Красноярском крае: дис. ... кан. пед наук : 13.00.04 / О.В. Рыженко, Красноярск. - 2000. - 144 с.

16. Федотова, В.Г. Особенности возрастного развития выносливости у женщин / В. Г. Федотова // Теория и практика физической культуры, 1975. - N 8. - С. 44-46.

17. Шахлина Л. Г. Медико-биологические основы спортивной тренировки женщин / Л.Г. Шахлина. - Киев: Наукова думка, 2001. - 326 с.

Список литературы на английском языке / References in English

1. Butrimova, D. Vremya nazad. Pervaya zhenshchina – chempion. Olimpiada dlinoj v polgoda i drugie podrobnosti OI-1900 [Time backward. The first woman champion. The Olympiad half year long and other details of OG-1900] / D. Butrimova // Sovetskij sport [Soviet sport]: – [Electronic resource]. URL: https://www.sovsport.ru/olympic_games/articles/538606-vremja-nazad-pervaja-zhenschina-chempion-olimpiada-dlinoj-v-polgoda-i-drugie-podrobnosti-oi-1900 (accessed: 23.11.2021) [in Russian]

2. Gulgenov, C.B. ZHenskaya sportivnaya bor'ba v VUZe: uchebnoe posobie [Women wrestling in university: manual] / C. B.Gulgenov. - Ulan-Ude: BSU Publishing House, 2017. - 76 p. [in Russian]

3. Damadaeva, A. S. Gender kak faktor razvitiya i samorealizacii sportsmena [Gender as athlete development and fulfillment factor] / A. S. Damadaeva. - M.: SRI human resource development and societal health, 2013. 238 p. [in Russian]

4. Dahnovskij, V.S. Podgotovka borcov vysokogo klassa [Highly competitive athletes training] / V. S. Dahnovskij, Yu. B. Leshchenko. - Kyiv: Zdorov'ya. 1989. - 190 p. [in Russian]

5. Zav'yalov, A.I. Biopedagogika ili sportivnaya trenirovka [Biopedagogy or athletic training] / A.I.Zav'yalov, D. G. Mindiashvili. - Krasnoyarsk: MP Polis. 1992. - 64 p. [in Russian]

6. Zav'yalov, D.A. Sovremennaya predsorevnovatel'naya podgotovka borcov [Modern pre-competitive wrestling training]: thesis for PhD in Pedagogical Sciences: specialty: 13.00.04 - theory and methodology of education, athlete training, recreational and adaptive physical education/Krasnoyarsk SPU. - Krasnoyarsk, 1998. - 161 p. [in Russian]

7. Ivanov, A.V. Podgotovka dzyudoistok na osnove individual'nogo ucheta ciklicheskih izmenenij rabotosposobnosti [Training of judokas based on individual accounting of cyclical changes in performance]: autoabstract of thesis for PhD in Pedagogical Sciences: 13.00.04/ Saint-Petersburg State Academy of Physical Education. - Saint-Petersburg, 1994. - 21 p. [in Russian]

8. Istyagina-Eliseeva, E.A. ZHenskaya emansipaciya kak faktor razvitiya mezhdunarodnogo fizkul'turno-sportivnogo dvizheniya 1860-1920 gg. (istoricheskij aspekt) [Female emancipation as a factor of physical and sport movement development in 1860-1920 (historical aspect)] / E.A. Istyagina-Eliseeva // Teoriya i praktika fizicheskoj kul'tury [Theory and practice of physical education[. - 2000. - № 6. - P. 9-12. [in Russian]

9. Kalinina, N.A. Diagnostika i profilaktika narushenij reproduktivnoj sistemy sportsmenok [Diagnosis and prevention of female athletes reproductive disorders] / N.A. Kalinina // Teoriya i praktika fizicheskoj kul'tury [Theory and practice of physical education].- 2004. -№ 1. - P. 49-51. [in Russian]

10. Kostromina, S. N. Model' psihologicheskogo soprovozhdeniya podgotovki borcov vysokoj kvalifikacii [Model of psychological guidance for highly competitve athletes training] / S.N. Kostromina, V. V. Smirnova // Vestnik Sankt-peterburgskogo universiteta - Ser. 12. -2009. -Issue. 2.- CH. [Bulletin of the Saint-Petersburg University, series 12] Pt. II. – P. 67-77. [in Russian]

11. Kupcov A. P. Sportivnaya bor'ba [Sport wrestling] / A. P. Kupcov. - M.: Physical education and sport, 1978. - 422 p. [in Russian]

12. Myagkova, S.N. ZHenskij sport v period stanovleniya sovremennogo mezhdunarodnogo olimpijskogo dvizheniya [Female sport during modern international Olympic movement development] / S. N. Myagkova // Theory and practice of physical education. - 2001. - № 7. - P. 24-26. [in Russian]

13. Nerobeev, N.YU. Teoreticheskie i prakticheskie aspekty sportivnoj podgotovki zhenshchin v vol'noj bor'be s uchetom polovogo dimorfizma [Theoretical and practical aspects of the training of women in freestyle wrestling, taking into account sexual dimorphism]: monograph / N. YU. Nerobeev, B.I, Tarakanov. - Saint-Petersburg.: Olimp-SPB Publishing House, 2012. - 140 p. [in Russian]

14. Platonov V. N. Sistema podgotovki sportsmenov v olimpijskom sporte: Obshchaya teoriya i ee prakticheskie prilozheniya [System of athlete training in the Olympic sport: Overall theory and practical application] / V.N. Platonov - M., 2005. P. 340-361. [in Russian]

15. Ryzhenko, O.V. Osobennosti razvitiya zhenskoj vol'noj bor'by v Krasnoyarskom krae [Specifics of female freestyle wrestling development in Krasnoyarsk region]: thesis for PhD in Pedagogical Sciences: 13.00.04 / Krasnoyarsk. - 2000. - 144 p. [in Russian]

16. Fedotova, V.G. Osobennosti vozrastnogo razvitiya vynoslivosti u zhenshchin [Specifics of female age development]/ V. ROSTOV-ON-DON, V.G. Fedotova//Theory and practice of physical education, 1975. - N 8. - P. 44-46. [in Russian]

17. SHahlina L.G. Mediko-biologicheskie osnovy sportivnoj trenirovki zhenshchin [Medical and biological basics for female athlete training] / L.G. SHahlina. - Kyiv: Naukova dumka, 2001. - 326 p. [in Russian]

DOI: https://doi.org/10.23670/IRJ.2022.119.5.086

ОРГАНИЗАЦИЯ САМОСТОЯТЕЛЬНОЙ РАБОТЫ СТУДЕНТОВ НЕГУМАНИТАРНОГО ВУЗА ПО ДИСЦИПЛИНЕ «ИСТОРИЯ»

Научная статья

Жулева М.С.*

Тюменский индустриальный университет, Тюмень, Россия

* Корреспондирующий автор (zhulevams[at]tyuiu.ru)

Аннотация

В России идет активная работа по подготовке концепции преподавания истории в вузе. В статье рассматриваются некоторые трудности, с которыми столкнулись наша страна и отечественная историческая наука на современном этапе, обосновывается значимость истории в процессе формирования мировосприятия студенческой молодежи. Проанализирована методика организации самостоятельной работы студентов негуманитарного вуза с научным текстом по истории (в широком смысле): учебниками, документами, монографиями, научными статьями. Делается вывод, что правильная организация самостоятельной работы студентов позволит активизировать их познавательную деятельность, сформировать навыки исследовательской работы, закрепить знания по истории России, научиться анализировать исторический материал, ответственно относиться к исторической памяти своего народа, понимать, ценить и беречь свое прошлое.

Ключевые слова: историческая наука, историческое знание, исторический источник, историческая память, самостоятельная работа.

ORGANIZATION OF NON-HUMANITARIAN UNIVERSITY STUDENTS INDEPENDENT WORK IN THE DISCIPLINE OF «HISTORY»

Research article

Zhuleva M.S.*

Industrial University of Tyumen, Tyumen, Russia

* Corresponding author (zhulevams[at]tyuiu.ru)

Abstract

Russia is actively working on the concept of history teaching in universities The article analyzes some difficulties faced by our country and domestic historical science at the present stage, highlights the significance of history in the process of formation of the students world views. The work studies the methods of organization of independent work of non-humanitarian university students with scientific historical texts (in a broader sense): with textbooks, documents, monographs, scientific articles. It is concluded that proper organization of students independent work will activate their cognitive activity, the ability to form research skills, to solidify knowledge on the Russian history, to learn to analyze historical material, to take responsibility for the historical memory of their people, to understand, to value and to protect their past.

Keywords: historical science, historical knowledge, historical source, historical memory, independent work.

Введение

В апреле текущего года при Министерстве науки и высшего образования Российской Федерации состоялось первое заседание рабочей группы Экспертного совета по развитию исторического образования. Совет рассмотрел важные вопросы содержания, качества и экспертизы учебников и учебных пособий по истории для вузов. Важность данного мероприятия подчеркнул председатель правления Российского исторического общества, исполнительный директор фонда «История Отечества» Константин Могилевский, который отметил, что в ряде случаев мы видим попытки фальсификации истории, искажения фактов нашего прошлого. Бесспорно, что работа в этом направлении представляется серьезной, так как «значение исторической науки сегодня как никогда велико» [4]. Поэтому так актуально с учетом появления различной исторической литературы, к сожалению, не всегда соответствующей высокому уровню, правильно организовать самостоятельную работу студентов вуза с научным текстом по истории.

Основная часть

Любой народ свою самобытность и право на существование обосновывает историей: мы появились в мире очень давно, и такими, как есть, нас сделала история. «Историческая память выступает как фактор, формирующий и определяющий облик народа, как его духовная скрепа, она питает его исторический оптимизм» [1, С. 315].

В последнее время высказывается много негатива в отношении России, ее истории, культуры. Хотя наша страна существует более тысячи лет, большую часть своей истории играет ключевую роль в развитии мировой цивилизации и при всех трагедиях недавнего прошлого сохраняет суверенитет, свою культуру, самоидентификацию и мощный научный и промышленный потенциал, и значит, как пишет доктор политических наук, профессор МГУ им. М.В. Ломоносова, С.Ф. Черняховский, она обладает позитивным балансом успехов и неудач [10, С. 7].

Но не все так думают, как оказалось. Ещё в 2014 г. в документе «Основы государственной культурной политики», утвержденном указом Президента РФ от 24 декабря 2014 г. №808 говорилось о следующих опасностях для будущего России: «деформации исторической памяти, негативной оценке значительных периодов отечественной истории, распространении ложного представления об исторической отсталости России» [8].

В качестве причины сложившейся сложной ситуации вокруг истории нашего государства, а также всемирной истории в целом, ряд ученых называют превращение исторической науки в инструмент, средство геополитического соперничества и глобальной конкуренции [2], [5], [7], [9].

Специалисты отмечают, что в последние двадцать лет в Европе реальностью стала историческая политика, т.е. использование истории, «своеобразной» интерпретации исторических фактов с привлечением разнообразных средств информации, для достижения сиюминутных конъюнктурных политических целей [2], [3], [5].

Нападки на Россию связаны сегодня с ее альтернативной позицией развития мирового исторического процесса, отличного от западного проекта [6, С. 4]. Имея традицию мирного сосуществования на одной большой территории разных народов и народностей, Россия предлагает использовать этот принцип на международной арене. Будущее видится за многополярным миром, за мирным сотрудничеством и взаимным уважением государств с разными политическими режимами и идеологиями, соблюдением норм международного права, уважением прав и свобод человека и гражданина.

Помочь защитить свою страну и себя как гражданина от нападок поможет историческая наука. Историческое знание играет большую роль в процессе формирования мировосприятия молодого поколения, его отношения к происходящим глобальным процессам и к своему государству.

Очень важно знать и понимать историю своего народа, Отечества и государства, иначе можно стать объектом манипулирования в руках, имеющих корыстные интересы сил.

История России – непростая наука, за нашу многовековую историю произошло огромное количество разнообразных событий, изучать их непросто, особенно студентам негуманитарных вузов. Задача усложняется сравнительно небольшим количеством аудиторных часов, отведенных на изучение данной дисциплины. В инженерных вузах в учебных планах большинства обучающихся за дисциплиной «История» закреплено 18 часов лекций и 36 часов практических занятий, на самостоятельную работу отдано в полтора раза больше часов. Поэтому важно грамотно организовать самостоятельную работу студента, помочь ему в освоении исторического материала.

Формы самостоятельной работы, которые можно применить при изучении исторического материала, разнообразны, но главное, чему нужно научить студента – работе с научным текстом.

В широком смысле слова под научным текстом понимают учебники, монографии, статьи, документальные источники.

Самым распространенным видом научной книги является учебник, в котором в систематизированном виде излагаются знания по разным историческим периодам и историческим темам. Важно сориентировать студента в этой учебной литературе, объяснить, что следует обращаться к книгам, рекомендованным Минобрнауки России в качестве учебного пособия. Сейчас есть также учебники по истории, в том числе преподавателей инженерных вузов, которые написаны в соответствии с Федеральным государственным образовательным стандартом высшего образования по техническим направлениям подготовки (в Тюменском индустриальном университете таких несколько) – это также хороший выбор.

Работа с текстом учебника обычно включает чтение соответствующего параграфа или главы и поиска ответов на поставленные вопросы. В ряде учебников вопросы помещаются после параграфа, в противном случае, их формулирует преподаватель. В качестве алгоритма работы с учебником могут быть следующие действия:

1) нужно внимательно прочесть текст;

2) разбить текст на смысловые части;

3) составить тезисный план;

4) для удобства и облегчения запоминания прочитанного материала можно систематизировать текст в таблицы: конкретизирующие, сравнительные, обобщающие (таблицу может разработать преподаватель, а студенту нужно заполнить столбцы, используя текст учебника);

5) составить логические схемы (с той же целью);

6) подобрать примеры, раскрывающие основные идеи текста;

7) провести реферирование текста.

Данный алгоритм действия подойдет и с работой над монографией и научной статьей. Главное, нужно уяснить, какова аргументация точки зрения автора по рассматриваемой проблеме, как она утверждается, доказывается. Текст также нужно разделить на смысловые блоки, проанализировать каждый блок, определить смысл текста.

Чуть иначе строится работа с историческим документом (имеется в виду опубликованные исторические источники, т.к. архивная работа в силу ограниченности часов и специфики обучения (негуманитарный вуз), не предусматривается). Студенту самостоятельно предстоит сделать выводы на основании прочитанного материала. Для этого нужно:

1) внимательно прочитать документ;

2) определить видовую принадлежность документального источника (информационный материал, статистический материал, постановления, решения органов власти, периодическая печать, обращения, письма, воспоминания граждан и др.);

3) проанализировать материал, определив смысл текста и раскрыв всю полноту информации, которую несет источник с учетом его видовой принадлежности.

Конкретные вопросы к документам может составить для обучающихся преподаватель (это делается, когда текст источника труден для восприятия, и студенту сложно самостоятельно разобраться в материале). В этом случае обучающийся должен найти в тексте источника ответы на поставленные вопросы.

Правильно проанализированный исторический текст развивает умение излагать и интерпретировать полученную из документа информацию, находить ее скрытые источники, отделять главное от второстепенного, определять авторство источника.

Работа с извлечением информации из документа дает непосредственное знание истории из первоисточника.

Таким образом, использование документальных источников способствует расширению и углублению знаний, поиска аргументов в дискуссиях, «круглых столах» на исторические темы, а также они могут быть использованы для

составления рефератов, докладов, письменных сообщений, создания ярких характеристик государственных деятелей, полководцев, выдающихся представителей науки и культуры.

Заключение

Изучая историю, студент учится систематизировать свои знания, отстаивать собственное мнение, гражданскую позицию, видеть главную информацию, отделять ее от второстепенной. Обучающийся приобретает также навыки критической оценки достоверности полученных сведений, анализа многовариантности путей развития.

Правильная организация самостоятельной работы студентов позволит активизировать их познавательную деятельность, сформировать навыки исследовательской работы, закрепить знания по истории России, научиться анализировать исторический материал, ответственно относиться к исторической памяти своего народа, понимать, ценить и беречь свое прошлое.

Конфликт интересов

Не указан.

Conflict of Interest

None declared.

Список литературы / References

1. Бельков О.А. Историческая память: роль государства в ее формировании / О.А. Бельков // Власть. – 2020. - № 6. – С. 315-317.

2. Бельков О.А. История: наука или идеология? / О.А. Бельков // Власть. – 2018. - № 7. – С. 76-82.

3. Васильев И.В. Историческая память как фактор патриотического воспитания граждан / И.В. Васильев, А.Н. Кузнецов // Власть. – 2021. - № 3. – С. 142-148.

4. Концепцию преподавания истории России в вузах разрабатывает рабочая группа Экспертного совета при Минобрнауки [Электронный ресурс]. - URL: https://minobrnauki.gov.ru/press-center/news/?ELEMENT_ID=49933 (дата обращения 15.04.2022).

5. Лапшин А.О. К осмыслению истории вчера и сегодня / А.О. Лапшин // Власть. – 2020. - № 2. – С. 9-15.

6. Нарочницкая Н.А. Великие войны XX столетия / Н.А. Нарочницкая. – М.: Вече, 2020. – 464 с.

7. Попп И.А. Государственная политика по сохранению исторической памяти граждан Российской Федерации: нормативно-правовой аспект / И.А. Попп, И.С. Шахнович // Педагогическое образование в России. – 2018. - № 12. – С. 42-49.

8. Российская Федерация. Указы. Основы государственной культурной политики: Указ Президента РФ от 24.12.2014. № 808 [Электронный ресурс]. - URL: http://www.kremlin.ru/acts/bank/39208 (дата обращения 20.04.2022).

9. Савруцкая Е.П. Историческая память как фактор национальной безопасности / Е.П. Савруцкая // Власть. – 2019. - № 6. – С. 225-231.

10. Черняховский С.Ф. О целях и задачах исторического исследования / С.Ф. Черняховский // Власть. – 2017. – С. 7-10.

Список литературы на английском языке/ References in English

1. Bel'kov O.A. Istoricheskaya pamyat': rol' gosudarstva v ee formirovanii [Historical memory: role of the state in its formation] / O.A. Bel'kov // Vlast' publishing house. – 2020. - № 6. – P. 315-317. [in Russian]

2. Bel'kov O.A. Istoriya: nauka ili ideologiya? [History: science of ideology?] / O.A. Bel'kov // Vlast' publishing house. – 2018. - № 7. – P. 76-82. [in Russian]

3. Vasil'ev I.V. Istoricheskaya pamyat' kak faktor patrioticheskogo vospitaniya grazhdan [Historical memory as a factor of patriotic upbringing of citizens] / I.V. Vasil'ev, A.N. Kuznecov // Vlast' publishing house. – 2021. - № 3. – P. 142-148. [in Russian]

4. Koncepciyu prepodavaniya istorii Rossii v vuzah razrabatyvaet rabochaya gruppa Ekspertnogo soveta pri Minobrnauki [The concept of teaching the history of Russia in universities is developed by a working group of the Expert Council at the Ministry of Education and Science] [Electronic resourse]. URL: https://minobrnauki.gov.ru/press-center/news/?ELEMENT_ID=49933 (accessed 15.04.2022). [in Russian]

5. Lapshin A.O. K osmysleniyu istorii vchera i segodnya [On consideration of history yesterday and today] / A.O. Lapshin // Vlast' publishing house. – 2020. - № 2. – P. 9-15. [in Russian]

6. Narochnickaya N.A. Velikie vojny XX stoletiya [Great wars of XX century] / N.A. Narochnickaya. – M.: Veche publishing house, 2020. – 464 p. [in Russian]

7. Popp I.A. Gosudarstvennaya politika po sohraneniyu istoricheskoj pamyati grazhdan Rossijskoj Federacii: normativno-pravovoj aspekt [State policy for preservation of the historical memory of citizens of the Russian Federation: regulatory and legal aspects]/ I.A. Popp, I.S. SHahnovich // Pedagogicheskoe obrazovanie v Rossii [Pedagogical education in Russia]. – 2018. - № 12. – P. 42-49. [in Russian]

8. Russian Federation. Decrees. Osnovy gosudarstvennoj kul'turnoj politiki: Ukaz Prezidenta RF ot 24.12.2014. № 808 [Basics of the state cultural policy: Decree of the President of the Russian Federation dated 24.12.2014. № 808] [Electronic resource]. URL: http://www.kremlin.ru/acts/bank/39208 (accessed 20.04.2022). [in Russian]

9. Savruckaya E.P. Istoricheskaya pamyat' kak faktor nacional'noj bezopasnosti [Historical memory as a factor of national security] / E.P. Savruckaya // Vlast' publishing house. – 2019. - № 6. – P. 225-231. [in Russian]

10. Chernyahovskij S.F. O celyah i zadachah istoricheskogo issledovaniya [On Purposes and problems of historical research] / S.F. Chernyahovskij // Vlast' publishing house. – 2017. – P. 7-10. [in Russian]

DOI: https://doi.org/10.23670/IRJ.2022.119.5.087

КОЛИЧЕСТВЕННАЯ ОЦЕНКА УРОВНЯ ФИЗИЧЕСКОЙ ПОДГОТОВЛЕННОСТИ СТУДЕНТОВ ДАЛЬНЕВОСТОЧНОГО ФЕДЕРАЛЬНОГО УНИВЕРСИТЕТА

Научная статья

Журавлева И.А.[1, *], ЗипунниковаТ.А.[2], Свиягина Е.В.[3]
[1, 2, 3] Дальневосточный федеральный университет, Владивосток, Россия

* Корреспондирующий автор (nadya_sambo[at]bk.ru)

Аннотация

Мерилом эффективности учебно-тренировочного процесса в вузе по дисциплине «Физическая культура» является выполнение требований в виде обязательных и дополнительных тестов по физической подготовленности. В данной работе приводятся результаты тестирования физической подготовленности студентов I-III курсов Дальневосточного Федерального университета. Авторы использовали линейную шкалу, где, согласно таблице нормативов, результаты были преобразованы в условные единицы, что позволило, несопоставимым между собой количественным измерениям развития физических качеств дать интегральную оценку уровня физической подготовленности студентов вуза в настоящее время. Результаты представленной работы свидетельствуют об отсутствии у студентов вуза позитивной динамики физической подготовленности.

Ключевые слова: студенты, оценка, физическое состояние, физическая подготовленность, физическая культура.

A QUANTITATIVE ASSESSMENT OF THE LEVEL OF PHYSICAL FITNESS OF STUDENTS OF THE FAR EASTERN FEDERAL UNIVERSITY

Research article

Zhuravleva I.A.[1, *], Zipunnikova T.A.[2], Sviyagina E.V.[3]
[1, 2, 3] Far Eastern Federal University, Vladivostok, Russia

* Corresponding author (nadya_sambo[at]bk.ru)

Abstract

The measure of the effectiveness of the educational and training process at the university in the discipline "Physical Culture" is the fulfillment of the requirements in the form of mandatory and additional physical fitness tests. This paper presents the results of testing the physical fitness of students of the I-III courses of the Far Eastern Federal University. The authors use a linear scale, where, according to the table of standards, the results were converted into conventional units, which allowed disparate quantitative measurements of the development of physical qualities to provide an integral assessment of the level of physical fitness of university students at the current time. The results of the study indicate the absence of positive dynamics of physical fitness among university students.

Keywords: students, assessment, physical condition, physical fitness, physical culture.

Введение

Физическое здоровье имеет первостепенное значение в общей структуре здоровья и служит комплексным показателем жизнедеятельности и работоспособности человека [5], [6]. И социальное предназначение высшего образования, заключается не только в подготовке будущих профессионалов с набором определенных ключевых компетенций, но также и специалиста, обладающего необходимым уровнем здоровья для выполнения обязанностей личности перед Государством, людьми и самим собой [3], [8], [10].

Дисциплина «Физическая культура» является обязательной частью всех образовательных систем. Вопрос модернизации физического воспитания по-прежнему является одним из актуальных вопросов современной России, в благополучном разрешении, которого заинтересованы все слои общества. Разработка примерных учебных программ по физической культуре и оценка эффективности этих программ невозможна без систематической оценки их влияния на физические кондиции студентов, показатели которых свидетельствуют об уровне здоровья и работоспособности всех систем жизнеобеспечения организма, а также позволяет дать оценку эффективности процесса физической культуры в вузе [7], [2].

Основные результаты

Цель высшего учебного заведения заключается не только в становлении специалиста с формированием необходимых компетенций, но и в становлении личности с набором качеств, где физическое здоровье занимает одно из главенствующих мест [4]. А наиболее важным критерием, характеризующим физическое здоровье человека в настоящий момент времени, является уровень физической подготовленности, который можно проанализировать, исследуя результаты тестов. На необходимость и планомерность мониторинга физической подготовленности, смысл которого сводится к необходимости внесения коррективов на основании полученных данных в систему подготовки студентов по физической культуре указывают в своих работах В.Д. Бурлаков [1] и С.А. Лапухин [3].

В связи с этим нами проводилось изучения уровня физической подготовленности студентов Дальневосточного Федерального университета. Цель исследования заключалась в изучении динамики уровня физической подготовленности студентов за три курса обучения с 2018 года по 2021 год. Анализу подверглись данные 225 студентов (109 – девушек и 115 юношей) обучающихся по дисциплине «Физическая культура», направление по выбору «Общая физическая подготовка».

Для решения поставленной цели использовалось тестирование физической подготовленности, состоящее из пяти тестов. Поскольку показатели тестов отражались в различных, несопоставимых между собой единицах измерения,

полученные результаты были преобразованы в условные единицы [9]. Нами применялась линейная шкала, где, согласно таблице нормативов, 1-2 балла соответствовали низкому уровню физической подготовленности, 3-4 балла – ниже среднего уровня, 5-6 баллов – среднему уровню, 7-8 – выше среднего и 9-10 – высокому уровню физической подготовленности (табл.1).

Таблица 1 – Шкала оценки физической подготовленности студентов Дальневосточного Федерального университета

Балл	Тесты									
	Челночный бег, 5х10м, с		Челночный бег, 10х10м, с		Прыжок в длину с места, см		Тройной прыжок в длину с места, см		Подтягивания на перекладине (ю.) Поднимание туловища (д.)	
	ю	д	ю	д	ю	д	ю	д	ю	д
10	11,0	12,5	23,0	26,0	260	200	700	600	15	70
9	11,2	12,7	23,5	26,5	255	195	695	595	14	65
8	11,4	12,9	24,0	27,0	250	190	690	590	13	60
7	11,6	13,1	24,5	27,5	245	185	680	580	12	55
6	11,8	13,3	25,0	28,0	240	180	660	560	11	50
5	12,0	13,5	25,5	28,5	235	175	640	540	9	45
4	12,2	13,7	26,0	29,0	230	170	620	520	7	40
3	12,4	13,9	26,5	29,5	225	165	590	490	5	35
2	12,6	14,1	27,0	30,0	220	160	550	450	3	30
1	13,0	14,5	28,0	31,0	215	155	500	400	1	25

Анализ данных тестирования физической подготовленности по 10-ти балльной системе оценивания показал, что студенты Дальневосточного Федерального университета имеют средний уровень физической подготовленности (1 курс – 6,5 балла; 2 курс – 6,06; 3 курс – 5,57 балла). Следует отметить, что у студентов вуза зафиксирован только один показатель выше среднего, в нормативе, определяющем силовые способности человека. Показатели, характеризующие развитие скоростных и координационных качеств (челночный бег 10х10 м., челночный бег 5х10 м.) находятся на низкой ступени развития, а качества, отражающие развитие взрывной силы (прыжок в длину с места, тройной прыжок в длину с места) соответствуют среднему уровню развития (табл.2).

Таблица 2 – Количественные показатели физической подготовленности студентов Дальневосточного Федерального университета

Тесты физической подготовленности	Курс обучения		
	1 курс 2018-2019 уч.год	2 курс 2019-2020 уч.год	3 курс 2020-2021 уч.год
	M±m, балл	M±m, балл	M±m, балл
Челночный бег 10х10 м.	3,69±0,21	4,28±0,27	4,17±0,49
Челночный бег 5х10 м.	4,29±0,21	4,82±0,40	4,28±0,46
Прыжок в длину с места	5,36±0,22	6,25±0,31	5,57±0,53
Тройной прыжок в длину с места	6,11±0,19	5,77±0,34	5,23±0,39
Подтягивания на перекладине (юноши), поднимание туловища из положения лежа на спине (девушки)	8,28±13	8,73±0,27	8,03±0,41

Анализ полученных данных о физической подготовленности с учетом гендерных различий, выявил, что у юношей, обучающихся на 3 курсе Дальневосточного Федерального университета, по сравнению с их же результатами тестирования на 1 курсе, наблюдается, хоть и недостоверное (P>0,05), но все же, снижение результатов в четырех из пяти нормативов (рис.1).

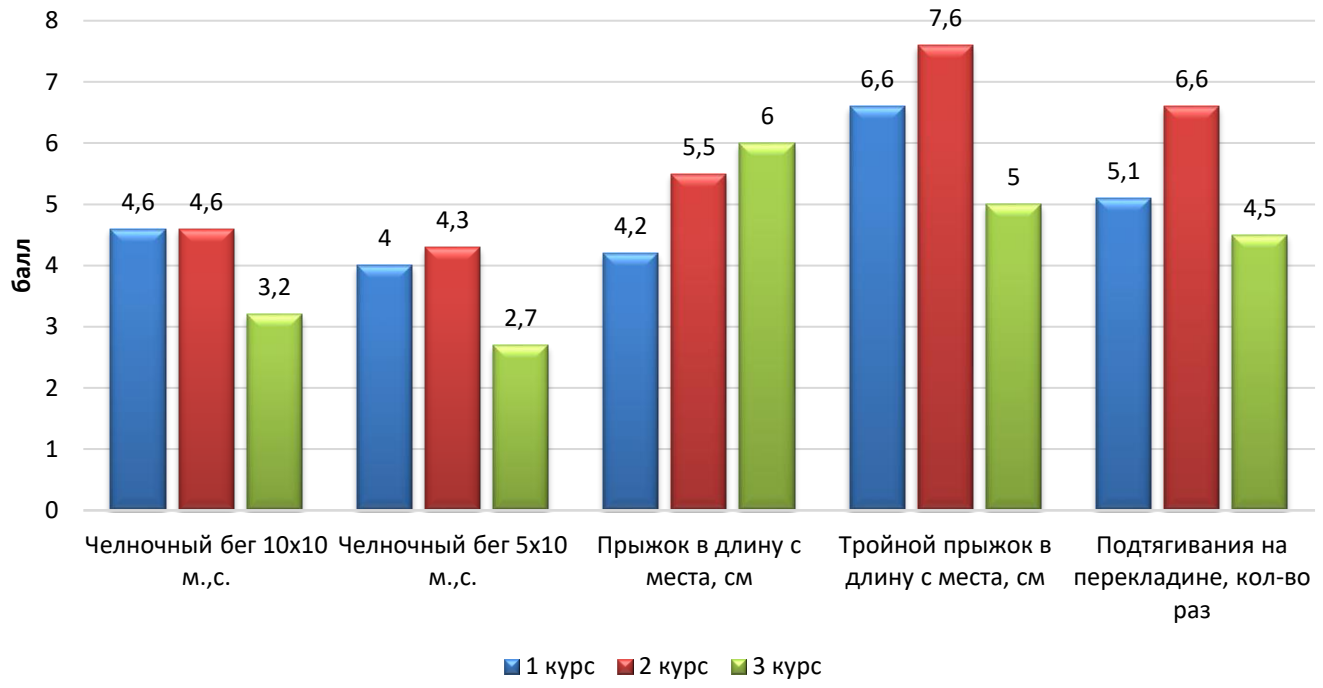

Рис. 1 – Динамика уровня физической подготовленности юношей Дальневосточного Федерального университета

Исследование динамики развития физических качеств выявило, что на к третьему курсу у юношей вуза наблюдается снижение уровня развития скоростных качеств. Так, при выполнении теста «челночный бег 10х10м.» был зарегистрирован средний результат, равный 25,61 с., при этом количество юношей с низким уровнем составило 45 %, собственно, также как и на первом курсе, однако увеличилось количество юношей со средним уровнем развития данного качества, но и уменьшилось количество студентов, улучшивших свои показатели в предложенном тестировании. Схожая тенденция прослеживается и в результате анализа теста «челночный бег 5х10 м.» (рис.2).

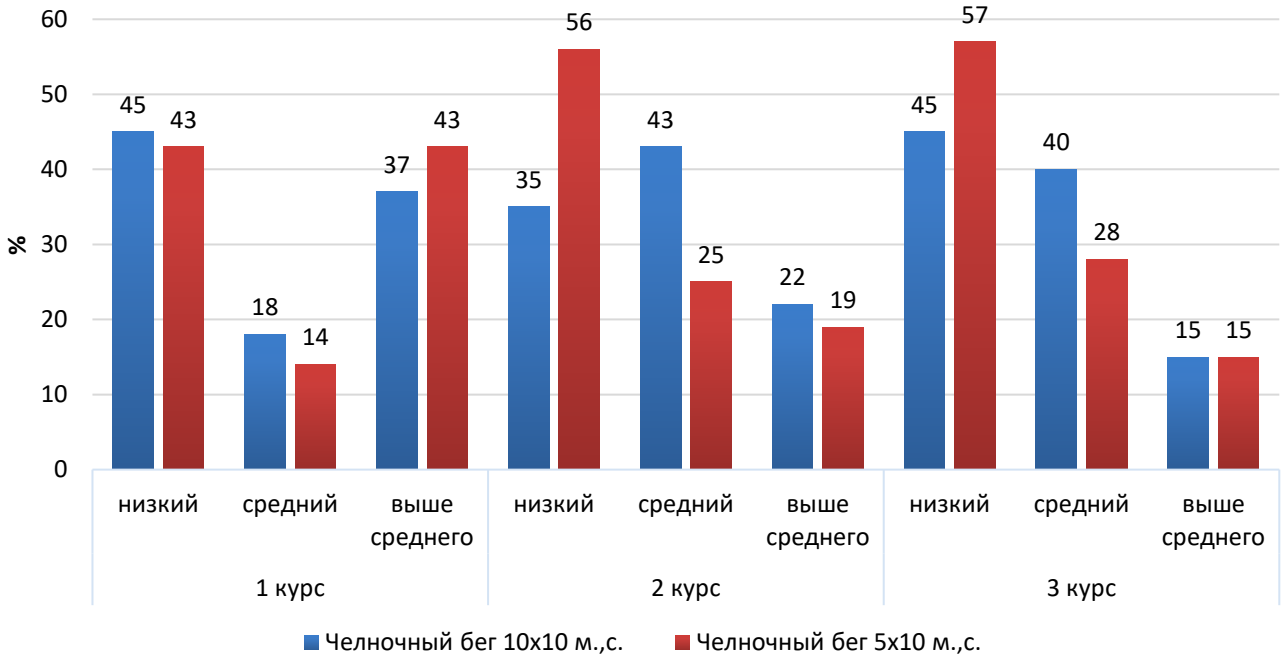

Рис. 2 – Динамка уровня развития скоростных качеств у юношей Дальневосточного Федерального университета

Мониторинг динамики физической подготовленности студентов Дальневосточного Федерального университета выявил, что у обучающихся с первого по третий курс отсутствует позитивная динамика развития физических качеств. У девушек, в отличие от юношей, наилучшие данные зафиксированы в показателе, характеризующем развитие силовых качеств. При определении теста «поднимание туловища из положения лежа на спине» девушки показали средний результат 64,61 с., что соответствует высокому уровню подготовленности. Наихудшие показатели у девушек зафиксированы в тесте, характеризующем развитие координационных и скоростных качеств (челночный бег 10х10 м.).

Средний показатель данного теста зафиксирован 28,85 с., что соответствует низкому уровню подготовленности, который был отмечен у 66,1 % первокурсниц, у 51,3 % – на втором курсе и у почти 58 % – обучающихся на третьем курсе (табл. 3).

Таблица 3 – Динамика уровня физической подготовленности девушек Дальневосточного Федерального университета

Тесты	Курс обучения																	
	1 курс						2 курс						3 курс					
	Уровень подготовленности						Уровень подготовленности						Уровень подготовленности					
	НС		С		ВС		НС		С		ВС		НС		С		ВС	
	n	%	n	%	n	%	n	%	n	%	n	%	n	%	n	%	n	%
Челночный бег 10х10 м. (сек)	72	66,1	23	21,1	14	12,8	56	51,3	30	27,5	23	21,2	63	57,8	34	31,1	12	11,1
Челночный бег 5х10 м. (сек)	62	56,8	19	17,4	28	25,8	63	57,8	23	21,1	23	21,1	50	45,9	13	11,9	46	42,2
Прыжок в длину с места, (см.)	35	32	30	27,5	44	40,4	38	34,8	27	24,7	44	40,5	40	36,6	26	23,8	43	39,4
Тройной прыжок в длину с места, (см.)	34	31,2	40	36,7	35	32,1	67	61,5	29	26,6	13	11,9	57	52,3	27	24,7	25	23,0
Юноши: подтягивания на перекладине (кол-во раз) Девушки: поднимание туловища (кол-во раз)	4	3,6	5	4,6	100	91,7	7	6,4	8	7,3	94	86,3	5	4,6	9	8,4	95	87,1

*Примечание: * НС – уровень подготовленности ниже среднего уровня, С – средний уровень подготовленности, ВС – уровень подготовленности выше среднего*

Аналогичная ситуация наблюдается и при рассмотрении остальных тестов. По итогам исследования было установлено, что у девушек отсутствует позитивная динамика в развитии физических качеств. Так на первом курсе у 59,5 % студенток наблюдался средний и ниже среднего уровень физической подготовленности, на втором курсе данный показатель был зафиксирован уже у 63,9 %. К третьему курсу данный уровень несколько снизился и составил 59,5 %, что также является достаточно высоким показателем.

Заключение

Анализ данных позволяет говорить о том, что более половины обследуемых студентов имеет средний и ниже среднего уровень физической подготовленности. При рассмотрении результативности выполнения студентами отдельных тестов физической подготовленности выявлено, что основная масса девушек не в состоянии справиться с контрольными нормативами, характеризующими развитие таких физических качеств как быстрота, ловкость и скоростно-силовые способности.

Наиболее трудным видам испытаний для всех студентов является челночный бег, характеризующий степень развития координационных способностей. А ведь именно наличие координационных способностей предоставляет возможность человеку быстрее приобретать новые двигательные навыки и наиболее разумно пользоваться уже имеющимися умениями и двигательными качествами.

Можно предположить, что сложившаяся ситуация может быть как следствием высокой учебной загруженности студентов, снижением их физической активности, а также и низкой мотивационной составляющей обязательных учебных занятий по дисциплине «Физическая культура». Причиной выявленной негативной динамики физической подготовленности студентов может служить также снижение количества часов, отводимых на дисциплину «Физическая культура» на третьем курсе. Между тем, именно физическая подготовленность является ключевым критерием, позволяющим оценить состояние физического здоровья человека, функционирование физиологических систем организма и физическую работоспособность.

Полученные результаты позволяют констатировать, что процесс физического воспитания в вузе подлежит модернизации путем значительных преобразований в технологии преподавания, за счет разработки и внедрения, инновационных научно аргументированных методик и программ.

Конфликт интересов

Не указан.

Conflict of Interest

None declared.

Список литературы / References

1. Бурлыков В.Д. Организация системы мониторинга физической подготовленности студентов калмыкского государственного университета / В.Д. Бурлыков, С.Н. Марсунов, Д.П. Церенов // Образование и наука в современных условиях. – 2015 – No. 4. (5) – С. 59-62

2. Зайцева В.Ф. Мониторинг уровня физической подготовленности студентов вузов / В.Ф. Зайцева, Н.А. Насонова // Физическое воспитание и спорт: актуальные вопросы теории и практики: сборник научных трудов участников Всерос. науч.-практ. конф. – Ростов - на- Дону, Издательство: Ростовский юридический институт Министерства внутренних дел Российской Федерации, 2017 – С. 47-52

3. Лапухин С.А. Мониторинг состояния здоровья и физической подготовленности студентов-музыкантов / С.А. Лапухин // Актуальные проблемы здоровья, физической культуры и спорта на современном этапе: сборник научных трудов, посвященный 110-летию СГУ И.Ю. Чернышевского. Ответственные редакторы: Н.Б. Бриленок, И.Ю. Водолагина, С.С. Павленкович – Саратов, Издательство: Саратовский источник, 2019 – С. 52-56

4. Петренко И.Е. Мониторинг состояния физической подготовленности студентов на примере Всероссийского физкультурно-спортивного комплекса ГТО / И.Е. Петренко // Научные исследования и разработки молодых ученых. – 2016 – № 15. – С. 214-218

5. Покровская Т.Ю. Мониторинг физической подготовленности и успеваемости обучающихся книта-каи (на примере студентов технического факультета) / Т.Ю. Покровская, Р.Г. Сарвартдинова // Актуальные проблемы физической культуры, спорта и туризма: материалы XII Междунар. научн.-практ. конф. – Уфа, Издательство: Уфимский государственный авиационный технический университет, 2018 – С. 188-191

6. Соколов Д.А. Мониторинг физической подготовленности студентов, осваивающие профессию горной промышленности / Д.А. Соколов, М.С. Жангабыл, Т. Багдаулет, К. Рысбек, Е.Н. Кожамжаров // Актуальные проблемы современности. – 2020 – No. 2. – С. 106-110

7. Тимошина И.Н. Исследование динамики физической подготовленности студентов педагогических и непедагогических специальностей / И.Н. Тимошина, С.В. Богатова // Педагогико-психологичексие и медико-биологические проблемы физической культуры и спорта. Т. 10. № 1 2015. – С. 146-153.

8. Шкляев В.В. Обоснование педагогического мониторинга состояния физической подготовленности студентов / В.В. Шкляев //Физическое воспитание и спортивная тренировка: сборник научных трудов. Федеральное агентство по образованию – Омск, Издательство: Сибирский государственный автомобильный институт (СибАДИ), 2006 – С. 215-219

9. Янович Ю. А. Интеграция общеподготовительного и спортивного направлений в учебной дисциплине «Физическая культура» (на примере чирлидинга) / Ю. А. Янович // Мир спорта. – 2019 – № 1 (74). – С. 74–78.

10. Янович, Ю. А. Принципы эффективного физического воспитания студентов в контексте интеграции образовательного и экономического пространства / Ю. А. Янович, В. А. Коледа // Мир спорта. – 2020 – № 2 (79). – С. 89–92

Список литературы на английском языке / References in English

1. Burlykov V.D. Organizacija sistemy monitoringa fizicheskoj podgotovlennosti studentov kalmykskogo gosudarstvennogo universiteta [Organization of a system for monitoring the physical fitness of students of Kalmyk State University] / V.D. Burlykov, S.N. Marsunov, D.P. Cerenov // Obrazovanie i nauka v sovremennyh uslovijah [Образование и наука в современных условиях] – 2015. – No.4. (5) – P. 59-62. [in Russian]

2. Zajceva V.F. Monitoring urovnja fizicheskoj podgotovlennosti studentov vuzov [Monitoring the level of physical fitness of university students] / V.F. Zajceva, N.A. Nasonova // Fizicheskoe vospitanie i sport: aktual'nye voprosy teorii i praktiki: sbornik nauchnyh trudov uchastnikov Vseros. nauch. - prakt. konf. [Physical education and sport: topical issues of theory and practice: a collection of scientific papers of participants of the All-Russian Scientific and Practical Conference.] – Rostov - na-Donu, Publishing house: Rostovskij juridicheskij institut Ministerstva vnutrennih del Rossijskoj Federacii, 2017.– P. 47-52. [in Russian]

3. Lapuhin S.A. Monitoring sostojanija zdorov'ja i fizicheskoj podgotovlennosti studentov-muzykantov [Monitoring of the health and physical fitness of music students] / S.A. Lapuhin //Aktual'nye problemy zdorov'ja, fizicheskoj kul'tury i sporta na sovremennom jetape: sbornik nauchnyh trudov, posvjashhennyj 110-letiju SGU I.Ju. Chernyshevskogo. [Actual problems of health, physical culture and sports at the present stage: a collection of scientific papers dedicated to the 110th anniversary of I.Y. Chernyshevsky SSU. Responsible editors: N.B. Brilenok, I.Y. Vodolagina, S.S. Pavlenkovich] – Saratov, Publishing house: Saratovskij istochnik, 2006 – P. 215-219. [in Russian]

4. Petrenko I.E. Monitoring sostojanija fizicheskoj podgotovlennosti studentov na primere Vserossijskogo fizkul'turno-sportivnogo kompleksa GTO [Monitoring of the state of physical fitness of students on the example of the All-Russian Physical culture and sports complex of the TRP] / I.E. Petrenko // Nauchnye issledovanija i razrabotki molodyh uchenyh. [Research and development of young scientists] – 2016. – No.15. – P. 214-218. [in Russian]

5. Pokrovskaja T.Ju. Monitoring fizicheskoj podgotovlennosti i uspevaemosti obuchajushhihsja knita-kai (na primere studentov tehnicheskogo fakul'teta) [Monitoring of physical fitness and academic performance of students of knitu-kai (on the example of students of the technical faculty)] / T.Ju. Pokrovskaja, R.G. Sarvartdinova // Aktual'nye problemy fizicheskoj kul'tury, sporta i turizma: materialy XII Mezhdunar. nauchn. - prakt. konf. [Actual problems of physical culture, sports and

tourism: materials of the XII International Scientific- practical conf] – Ufa, Publishing house: Ufimskij gosudarstvennyj aviacionnyj tehnicheskij universitet, 2018.– P. 188-191. [in Russian]

6. Sokolov D.A. Monitoring fizicheskoj podgotovlennosti studentov, osvaivajushhie professiju gornoj promyshlennosti [Monitoring of physical fitness of students mastering the mining industry profession] / D.A. Sokolov, M.S. Zhangabyl, T. Bagdaulet et al. // Aktual'nye problemy sovremennosti [Current problems of our time] – 2020. – No.2. – P. 106-110. [in Russian]

7. Timoshina I.N. Issledovanie dinamiki fizicheskoj podgotovlennosti studentov pedagogicheskih i nepedagogicheskih special'nostej [Study of the dynamics of physical fitness of students of pedagogical and non-pedagogical specialties] / I.N. Timoshina, S.V. Bogatova // Pedagogiko-psihologicheksie i mediko-biologicheskie problemy fizicheskoj kul'tury i sporta. [Pedagogy-psychological and medico-biological problems of physical culture and sports]. Vol. 10. No. 1 2015. – P. 146-153. [in Russian]

8. Shkljaev V.V. Obosnovanie pedagogicheskogo monitoringa sostojanija fizicheskoj podgotovlennosti studentov [Justification of pedagogical monitoring of the state of physical fitness of students] / V.V. Shkljaev // Fizicheskoe vospitanie i sportivnaja trenirovka: sbornik nauchnyh trudov. Federal'noe agentstvo po obrazovaniju [Physical education and sports training: a collection of scientific papers. Federal Agency for Education.] – Omsk, Publishing house: Sibirskij gosudarstvennyj avtomobil'nyj institut (SibADI), 2006 – P. 215-219. [in Russian]

9. Janovich, Ju. A. Integracija obshhepodgotovitel'nogo i sportivnogo napravlenij v uchebnoj discipline «Fizicheskaja kul'tura» (na primere chirlidinga) [Integration of general preparatory and sports directions in the academic discipline "Physical culture" (on the example of cheerleading)] / Ju. A. Janovich // Mir sporta. [The world of sports] – 2019. - No.1 (74). – P. 74-78. [in Russian]

10. Janovich, Ju. A. Principy jeffektivnogo fizicheskogo vospitanija studentov v kontekste integracii obrazovatel'nogo i jekonomicheskogo prostranstva [Principles of effective physical education of students in the context of integration of educational and economic space] / Ju. A. Janovich, V. A. Koleda //Mir sporta. [The world of sports] – 2020. - No.2 (79). – P. 89-92. [in Russian]

DOI: https://doi.org/10.23670/IRJ.2022.119.5.088

РОЛЬ СТУДЕНЧЕСКОГО НАУЧНОГО КРУЖКА КАФЕДРЫ НОРМАЛЬНОЙ ФИЗИОЛОГИИ В ПОДГОТОВКЕ НАУЧНО-ПЕДАГОГИЧЕСКИХ КАДРОВ

Научная статья

Коткова Т.В.*
ORCID: 0000-0001-7216-1928,
Оренбургский государственный медицинский университет, Оренбург, Россия

* Корреспондирующий автор (t-sinykova[at]rambler.ru)

Аннотация

Современный процесс подготовки будущих специалистов в ОрГМУ включает разнообразные формы. Одним из эффективных средств повышения качества подготовки является вовлечение обучающихся в научно-исследовательскую работу. Успешность развития студенческой науки на кафедре нормальной физиологии во многом обусловлена наличием собственного научного направления кафедры, на фоне которого создается прочный фундамент и в сфере развития студенческой науки университета в целом. Целью научного кружка кафедры нормальной физиологии ОрГМУ является раскрытие профессиональных возможностей студентов в научно-исследовательской работе и повышение профессионального уровня знаний Работа СНК кафедры нормальной физиологии с каждым годом заинтересовывает все большее и большее количество студентов. СНК является механизмом и способом развития научно-педагогических кадров в медицинском ВУЗе.

Ключевые слова: студенческий научный кружок, научно-исследовательская работа студентов.

ON THE ROLE OF A SCIENTIFIC STUDENT WORKSHOP OF THE DEPARTMENT OF NORMAL PHYSIOLOGY IN THE TRAINING OF SCIENTIFIC AND PEDAGOGICAL PERSONNEL

Research article

Kotkova T.V.*
ORCID: 0000-0001-7216-1928,
Orenburg State Medical University, Orenburg, Russia

* Corresponding author (t-sinykova[at]rambler.ru)

Abstract

The modern process of training future specialists in Orenburg State Medical University includes a variety of forms. One of the effective means of improving the quality of training is the involvement of students in research work. The success of the development of student science at the Department of Normal Physiology is largely due to the presence of its own scientific trajectory of the department. Against the backdrop of this there is a solid foundation in the development of student science that is being created in relation to the university as a whole. The purpose of the scientific workshop of the Department of Normal Physiology of the Orenburg State Medical University is to determine the professional capabilities of students in research work and increase the professional level of knowledge. The work of the scientific student workshop of the Department of Normal Physiology is of interest to more and more students every year. Scientific student workshops are a mechanism and a way of developing scientific and pedagogical personnel in a medical university.

Keywords: scientific student workshop, research work of students.

Введение

Проблема квалифицированных кадров всегда была и остается актуальной задачей в здравоохранении. В настоящее время в современных реалиях дефицит профессиональных кадров этой отрасли ощущается как в лечебных, профилактических учреждениях, так и в учебных заведениях среднего и высшего медицинского образования. Становится очевидной потребность в деятельных, творчески мыслящих людях, способных самостоятельно выдвигать и решать многообразные нестандартные задачи в сложных условиях. В связи с этим особое внимание должно быть уделено проблеме повышения качества подготовки студентов к решению исследовательских задач. С целью решения данной проблемы в ВУЗах организуются и функционируют студенческие научные кружки (СНК). История отечественных СНО берет свое начало в дореволюционное время. В Петербургском университете на рубеже XIX-начала XX веков были созданы первые в России СНО. Инициатива создания СНО в конце XIX века исходила из профессорских кругов, которые были заинтересованы в развитии научной подготовки студентов [1]. До сих пор в высшей школе нашей страны сохранены традиции СНО.

Основные результаты

Научно-исследовательская работа является неотъемлемой частью образовательного процесса студентов. За время обучения и работы в кружке студент может достичь значительных успехов в научной сфере и в дальнейшем продолжить свою деятельность, работая уже в практическом здравоохранений. В связи с этим формирование и развитие СНК является для каждого ВУЗа весьма актуальным [2], [6].

Целью научного кружка кафедры нормальной физиологии ОрГМУ является раскрытие профессиональных возможностей студентов в научно-исследовательской работе и повышение профессионального уровня знаний.

Задачами научного кружка являются непосредственное участие студентов в современной практической деятельности в области нормальной физиологии; разработка и обсуждение актуальных научных тем студентами и преподавателями в области нормальной физиологии; подготовка к публикации научных статей студентов в печатных изданиях; подготовка рефератов, докладов и выступление на заседании СНК; проведение, подготовка, публикация данных исследований, разработанных студентами.

В течении нескольких десятков лет на кафедре нормальной физиологии Оренбургского ГМУ активно функционирует студенческий научный кружок. СНК кафедры нормальной физиологии является частью СНО университета, которое было основано в первые годы существования ВУЗа. Принимающие активное участие в работе кружка студенты приобретают навыки планирования и проведения научного эксперимента, изучают основы методологии научных исследований и статистики, а так же подготовки презентаций и публичных выступлений. Они глубже узнают различные аспекты деятельности научных работников и совершенствуют свои знания по изучаемому предмету. Ежегодно количество студентов, желающих принять участие в работе кружка, увеличивается. Членами кружка являются студенты второго, третьего и четвертого курсов.

Научным направлением кафедры нормальной физиологии ФГОУ ВО Оренбургского ГМУ является изучение регуляции дыхания и его изменения в различных неблагоприятных условиях развития. Так, в ряде исследований, проведенных сотрудниками кафедры, была изучена роль щелевых контактов в регуляции дыхания у плодов и новорожденных, а так же удалось установить изменение центральной хемочувствительности, паттерна и частотных параметров респираторной активности при воздействии комплекса факторов табачного дыма у млекопитающих в пренатальный период. Сотрудники кафедры предоставляют интересующимся студентам возможность регулярно посещать лабораторию электрофизиологии дыхания и наблюдать за проводимыми исследованиями. В результате будущие специалисты могут ознакомиться и овладеть навыками планирования и проведения научного эксперимента. Кроме того, на кафедре ведется работа по исследованию зависимости уровня предпочтения этанола у взрослых крыс от своевременности соматического, сенсомоторного развития в период молочного вскармливания.

Студенты так же в рамках работы в кружке на кафедре исследуют влияние системы нейрокоммуникации и нейротренинга «Нейрочат» на работу когнитивных способностей мозга, которая позволяет набирать текст на компьютере силой мысли. Данная система позволяет проводить тренинг когнитивной сферы и развивать ресурсы собственного мозга. Участие в исследовании принимают более 25 добровольцев.

Именно в научных кружках студенты учатся работать с литературой, анализировать, обобщать результаты собственных исследований, выступать с докладами на заседаниях научных кружков и конференциях, отстаивать своё мнение в полемиках и дискуссиях, аргументировать свои научные идеи, применять на практике новые информационные технологии [7], [8]. В ходе выполнения научной работы студенты получают навык оформления научной работы согласно ГОСТу подготовки кандидатских диссертаций (оформление списка литературы, структура и т.д.) с обязательным выступлением на ежегодной научной конференции студентов и молодых ученых «Медицина будущего: от разработки до внедрения» (секция «нормальной физиологии»), проводимой ОрГМУ. Научные труды студентов также публикуются в студенческих научно-практических журналах, в сборниках тезисов докладов и научных статей, издаваемых университетом и другими организациями, в том числе входящих в РИНЦ. Кроме того, в рамках работы кружка у студентов появляется возможность более тесного неформального общения с профессорами и преподавателями кафедры, что способствует процессу воспитания личности студента, формирования таких качеств как критическое и логическое мышление, наблюдательность, умение слушать, любознательность, находчивость, самостоятельность, уверенность в себе [3], [9].

Помимо кафедральных заседаний, студенты показавшие глубокие знания в изучаемом предмете и регулярно выступающие на кружке имеют возможность принимать участие в международных олимпиадах. Так в 2020-2021 годах проходила Всероссийская студенческая олимпиада с международным участием по нормальной физиологии “HUMAN MATRIX”, в которой студенты-кружковцы ОрГМУ заняли 3 место.

В ноябре 2019 года в Первом Московском государственном медицинском университете имени И. М. Сеченова состоялась Шестая Всероссийская студенческая олимпиада по нормальной физиологии, посвящённая памяти академика К. В. Судакова. В мероприятии приняли участие 52 команды из городов России и стран СНГ. Команда Оренбургского государственного медицинского университета «Сигнальные молекулы» была награждена дипломом победителя в номинации «За научный подход». За два дня соревнований, мозговых штурмов и кофе-брейков участники олимпиады приобрели новые знания и встретили новых друзей.

В связи с тем, что многие конференции, форумы, олимпиады и конгрессы, на которых выступают кружковцы, являются международными, студенты соревнуются, дискутируют, коммуницируют с коллегами разных этнических групп. В рамках данного общения развивается этническая толерантность, происходит развитие базовых убеждений личности, принятие многообразия представленности проявлений человеческой сущности в других социальных группах, нациях и народов [12].

В рамках работы кружка педагог имеет возможность выявить в студентах способность к проведению научно-исследовательской работы, оценить общую эрудицию и потенциальные возможности будущего медицинского работника [3], [10].

В связи с тем, что работа со студентами в научном кружке является чрезвычайно важной и ответственной задачей, ее решение нужно поручать опытным педагогам, пользующимся авторитетом в соответствующей научной области. Именно научный руководитель кружка комплектует состав СНК, участвует в разработке научных планов и программ, проводит заседания кружка с учетом интересов, способностей и допустимой нагрузки студентов. Научный руководитель также способствует развитию креативных способностей и профессиональных качеств студентов, организует их участие в ярмарках, конкурсах, соревнованиях, олимпиадах и других мероприятиях. Кроме того, задачей научного руководителя кружка является «зажечь» в студентах интерес к специальности, показать перспективы ее развития и новейшие достижения. Научный руководитель должен непрерывно совершенствовать свои профессиональные и педагогические знания и навыки [5].

Теоретическая работа со студентами должна складывается из активного привлечения последних к актуальным проблемам специальности. Рефераты, презентации, доклады, курсовые работы, подготовленные, в том числе, и в рамках работы кружка, основываются на анализе современной отечественной и зарубежной литературы, обзоре

специализированных сайтов ведущих медицинских университетов разных стран [4], [11]. В практической части кафедра демонстрирует наиболее современные методики для проведения научных исследований.

В конце учебного года проводятся конкурсы на лучшие студенческие работы, а также проводится оценка деятельности СНКов университета, подводя итоги их результативности. СНК кафедры нормальной физиологии ежегодно является лидером по количеству заинтересованных, активных студентов.

Следствием применения данных методических подходов, используемых преподавателями кафедры, являются высокие профессиональные достижения студентов-кружковцев. Проанализировав результаты деятельности студенческого научного кружка кафедры нормальной физиологии Оренбургского ГМУ, используя годовые отчеты СНК кафедры за последние 20 лет и опрос выпускников-кружковцев, было установлено, что, из 36 человек участников кружка, 1 (2,8%) - обучается в докторантуре, 1 (2,8%)- успешно защитил кандидатскую диссертацию, 1 (2.8%) - закончил аспирантуру и готовится к защите кандидатской диссертации, 30 (94,4%) человек - успешно окончили ординатуру по различным программам.

Заключение

Современный процесс подготовки будущих специалистов в ОрГМУ включает разнообразные формы. Одним из эффективных средств повышения качества подготовки является вовлечение обучающихся в научно-исследовательскую работу. Успешность развития студенческой науки на кафедре нормальной физиологии во многом обусловлена наличием собственного научного направления кафедры, на фоне которого создается прочный фундамент и в сфере развития студенческой науки университета в целом. Работа СНК кафедры нормальной физиологии с каждым годом заинтересовывает все большее и большее количество студентов, которые в дальнейшем становятся высококвалифицированными специалистами.

Таким образом, СНК является механизмом и способом развития научно-педагогических кадров в медицинском ВУЗе.

Конфликт интересов

Не указан.

Conflict of Interest

None declared.

Список литературы / References

1. Завьялов Д.А. Студенческие научные общества Санкт-Петербургского университета в конце XIX – начале XX в дис. ...канд. null: 07.00.02 : защищена 0620-12-14 : утв. 2007-05-22 / Д.А. Завьялов – СПб: 620. – 338 с.
2. Кудрявая Н.В. Врач-педагог в изменяющемся мире: традиции и новации / Н.В. Кудрявая, Е.М. Уколова, А.С. Молчанов и др. – М.: ГОУ ВУНМЦ, 2005. – 336 с.
3. Пешина Э.В. Организация научно-исследовательской работы студентов: Методические рекомендации / Э.В. Пешина, Е.А. Кузьмин – Екатеринбург: УрГЭУ, 2010. – 70 с.
4. Середенко П.В. Психолого-педагогическое исследование: методология и методы / П.В. Середенко – Южно-Сахалинск: СахГУ, 2010. – 188 с.
5. Шевлюкова Т.П. Формирование толерантности и межнационального сотрудничества в студенческом обществе. / Т.П. Шевлюкова, Н.Б. Чабанова, Н.С. Созонова и др. // Молодой ученый. – 2017. – 12 (146). – с. 564-567.
6. Крупская Т.С. 20 лет плодотворного сотрудничества Иркутского государственного медицинского университета с Факультетом Медицины Университета Гренобль Альпы и Госпитально-Университетским Центром Гренобль Альпы. / Т.С. Крупская, И.В. Малов, И.Н. Кукушкина и др. // Сибирский медицинский журнал. – 2016. – 5. – с. 45-51.
7. Крупская Т.С. Международное сотрудничество как фактор формирования академической мобильности студентов. / Т.С. Крупская, Ю.В. Зобнин, И.В. Малов // Сибирский медицинский журнал. – 2010. – 7. – с. 100-102.
8. Поведская О.К. Организация научно-исследовательской работы студентов и преподавателей в рамках компетентностного подхода в образовании. / О.К. Поведская // Успехи современного естествознания. – 2010. – 1. – с. 88-90.
9. Фалеева Л.В. Развитие исследовательской культуры студентов. / Л.В. Фалеева // Педагогика. Общество. Право. – 2017. – 1 (21). – с. 32-38.
10. Севастьянова И.К. Роль студенческого научного кружка в образовательном пространстве. / И.К. Севастьянова, Ф.С. Аюпова, А.Р. Восканян // Международный журнал экспериментального образования. – 2013. – 4. – с. 256-258.
11. Зайцева О.Н. Теоретическая модель организации самостоятельной работы студентов медицинских специальностей посредством технологии дистанционного обучения. / О.Н. Зайцева // Молодой ученый. – 2013. – 5. – с. 695-698.
12. Пурэвдорж И. Технология обучения, базирующаяся на самостоятельной деятельности студентов. / И. Пурэвдорж, П. Эрхэмбулган // Сибирский медицинский журнал . – 2010. – 7. – с. 40-41.

Список литературы на английском языке / References in English

1. Zav'yalov D.A. Studencheskie nauchny'e obshhestva Sankt-Peterburgskogo universiteta v konce XIX – nachale XX v [Student scientific societies of St. Petersburg University at the end of the XIX - beginning of the XX century] dis....of PhD in Social and human sciences: 07.00.02 : defense of the thesis 0620-12-14 : approved 2007-05-22 / Д.А. Завьялов – SPb: 620. – 338 p. [in Russian]
2. Kudryavaya N.V. Vrach-pedagog v izmenyayushhemsya mire: tradicii i novacii [Doctor-teacher in a changing world: traditions and innovations] / N.V. Kudryavaya, E.M. Ukolova, A.S. Molchanov et al. – M.: GOU VUNMCZ, 2005. – 336 p. [in Russian]
3. Peshina E'.V. Organizaciya nauchno-issledovatel'skoj raboty' studentov: Metodicheskie rekomendacii [Organization of research work of students: Methodological recommendations.] / E'.V. Peshina, E.A. Kuz'min – Ekaterinburg: UrGE'U, 2010. – 70 p. [in Russian]

4. Seredenko P.V. Psixologo-pedagogicheskoe issledovanie: metodologiya i metody' [Psychological and pedagogical research: methodology and methods] / P.V. Seredenko – Yuzhno-Saxalinsk: SaxGU, 2010. – 188 p. [in Russian]

5. Shevlyukova T.P. . Formirovanie tolerantnosti i mezhnacional'nogo sotrudnichestva v studencheskom obshhestve [Formation of tolerance and interethnic cooperation in student society]. / T.P. Shevlyukova, N.B. Chabanova, N.S. Sozonova et al. // Molodoj ucheny'j [Young Scientist]. – 2017. – 12 (146). – p. 564-567. [in Russian]

6. Krupskaya T.S. 20 let plodotvornogo sotrudnichestva Irkutskogo gosudarstvennogo medicinskogo universiteta s Fakul'tetom Mediciny' Universiteta Grenobl' Al'py' i Gospital'no-Universitetskim Centrom Grenobl' Al'py' [20 years of fruitful cooperation of Irkutsk State Medical University with the Faculty of Medicine of the University of Grenoble Alps and the Hospital-University Center of Grenoble Alps]. / T.S. Krupskaya, I.V. Malov, I.N. Kukushkina et al. // Sibirskij medicinskij zhurnal [Siberian Medical Journal]. – 2016. – 5. – p. 45-51. [in Russian]

7. Krupskaya T.S. Mezhdunarodnoe sotrudnichestvo kak faktor formirovaniya akademicheskoj mobil'nosti studentov [International cooperation as a factor in the formation of academic mobility of students]. / T.S. Krupskaya, Yu.V. Zobnin, I.V. Malov // Sibirskij medicinskij zhurnal [Siberian Medical Journal]. – 2010. – 7. – p. 100-102. [in Russian]

8. Povedskaya O.K. Organizaciya nauchno-issledovatel'skoj raboty' studentov i prepodavatelej v ramkax kompetentnostnogo podxoda v obrazovanii [Organization of research work of students and teachers within the competence approach in education]. / O.K. Povedskaya // Uspexi sovremennogo estestvoznaniya [Successes of modern natural science]. – 2010. – 1. – p. 88-90. [in Russian]

9. Faleeva L.V. Razvitie issledovatel'skoj kul'tury' studentov [Development of students' research culture]. / L.V. Faleeva // Pedagogika. Obshhestvo. Pravo [Pedagogy. Society. Right.]. – 2017. – 1 (21). – p. 32-38. [in Russian]

10. Sevast'yanova I.K. Rol' studencheskogo nauchnogo kruzhka v obrazovatel'nom prostranstve [The role of the student scientific circle in the educational space]. / I.K. Sevast'yanova, F.S. Ayupova, A.R. Voskanyan // Mezhdunarodny'j zhurnal e'ksperimental'nogo obrazovaniya [International Journal of Experimental Education]. – 2013. – 4. – p. 256-258. [in Russian]

11. Zajceva O.N. Teoreticheskaya model' organizacii samostoyatel'noj raboty' studentov medicinskix special'nostej posredstvom texnologii distancionnogo obucheniya [Theoretical model of organization of independent work of students of medical specialties through distance learning technology]. / O.N. Zajceva // Molodoj ucheny'j [Young scientist]. – 2013. – 5. – p. 695-698. [in Russian]

12. Pure'vdorzh I. Texnologiya obucheniya, baziruyushhayasya na samostoyatel'noj deyatel'nosti studentov [Technology of education based on independent activity of students]. / I. Pure'vdorzh, P. E'rxe'mbulgan // Sibirskij medicinskij zhurnal [Siberian Medical Journal]. – 2010. – 7. – p. 40-41. [in Russian]

DOI: https://doi.org/10.23670/IRJ.2022.119.5.089

ИЗ ИСТОРИИ ХУДОЖЕСТВЕННОГО ОБРАЗОВАНИЯ ДАГЕСТАНА СРЕДСТВАМИ ТРАДИЦИОННОГО ИСКУССТВА

Научная статья

Магомедов А.Дж.[1, *], Абдуллаева Э.Б.[2]
[1] ORCID: 0000-0001-7852-3766;
[2] ORCID: 0000-0002-2050-0518;
[1, 2] Институт языка, литературы и искусства им. Г. Цадасы, Махачкала, Россия

* Корреспондирующий автор (amirbek.49[at]mail.ru)

Аннотация

Дагестан известен не только развитыми традиционными промыслами, музыкальным фольклором, но и системой художественного образования, основанной на использовании традиций народного искусства и музыкального фольклора. Эти средства в XX в. использовались для эстетического воспитания во всех уровнях образования (семейное, дошкольное, школьное образование, вуз, профессиональные и дополнительные формы образования). Родоначальником многих из педагогических новаций в этих областях в России стал Дагестан. Еще в советское время благодаря педагогическим разработкам ученых и практиков образования в республике были достигнуты важные результаты, – во многих центрах образования детей и юношества организовано обучение на материалах народных художественных промыслов и ремесел, перенятое потом в ряде школ других регионов страны (Костромская область).

Ключевые слова: этнопедагогика, художественное образование, народные промыслы Дагестана, музыкальный фольклор.

FROM HISTORY OF ART EDUCATION OF DAGESTAN WITH MEANS OF TRADITIONAL ART

Research article

Magomedov A.Dzh.[1, *], Abdullaeva E.B.[2]
[1] ORCID: 0000-0001-7852-3766;
[2] ORCID: 0000-0002-2050-0518;
[1, 2] Gamzat Tsadasa institute of language, literature and art of the RAS, Makhachkala, Russia

* Corresponding author (amirbek.49[at]mail.ru)

Abstract

Dagestan is known not only for highly developed traditional crafts and musical folklore, but also for a system of art education based on the use of folk art traditions and musical folklore. In the 20th century these means were used for aesthetic education at all levels of education (family, pre-school, school, university, professional and additional forms of education). Dagestan was the founder of many of the pedagogical innovations in these spheres in Russia. Important results were achieved in the Soviet era due to pedagogical developments of scientists and educational practitioners - in many educational centers for children and young people there learning based on folk arts and crafts, which is then adopted in a number of schools in other regions of the country (the Kostroma Region).

Keywords: ethnopedagogy, art education, folk crafts of Dagestan, music folklore.

Введение

Научный интерес к историческим традициям образовательной культуры в области традиционных ремесел и музыкального фольклора и их использованию в современных практиках возник давно, сохраняется и сегодня. Большой опыт в этой области накоплен и в Дагестане [1], [2]. Художественное образование детей и юношества, основанное на использовании традиций народного искусства, музыкального фольклора было частью народной культуры Дагестана. Семейное обучение приемам резьбы по дереву и камню, ювелирного дела, ковроткачества и вышивки, гончарного мастерства, умениям и навыкам народного танцевального и песенного искусства, хореографии способствовало приобщению детей к эстетическим основам традиционной художественной культуры.

Основная часть

Остановимся на особенностях семейного художественного образования в области традиционного прикладного искусства и музыкального фольклора на материалах ряда известных центров Дагестана. В некоторых из них (Кубачи и др.) семейные формы художественного образования получили широкое развитие. Без налаженной учебы детей и подростков сложному мастерству трудно представить развитие этого центра.

О систематической практике привлечения детей к труду взрослых в кубачинских семьях свидетельствуют исторические материалы, а также воспоминания мастеров старшего поколения. Так, в 1804 году путешественники отмечали, что в Кубачи в работе мастерам-мужчинам, «способствуют… малолетние их дети и жены» [3, С. 110].

В народном художественном промысле родители учили детей ремеслу с 10−11 лет. Но и до этого им предоставлялась возможность наблюдать работу старших, помогать им в простейших операциях (они помогали старшим, качая меха, готовя и убирая инструмент, выполняя другие простейшие операции). Подробно описал уроки мастерства у своего отца известный кубачинский мастер Расул Алиханов (1922-2000) [5, С. 39-40]. А у художника Манабы Магомедовой учеба началась с вырезания из бумаги традиционного орнамента. Затем ее наставник «показал на медных блюдах, как нужно вырезать орнамент на металле» [4, С. 39].

В начале XX в. в ряде центров народного искусства Дагестана появляются и небольшие частные школы обучения мастерству. В школах обучалось в среднем 10−15 учеников. Ученик принимался на учебу в 14−15 лет. Первой работой

его была чеканка и гравировка медного или латунного блюда по рисунку, нанесенному хозяином школы. После окончания работы над блюдом мастер определял возможности ученика и решал, допускать его к выполнению гравировки деталей оружия или поясов из драгоценного металла серебра. Эти изделия шли на продажу. Тех учеников, кто нанимался на учебу к мастерам по насечке, вначале учили насекать железо не золотом, а алюминием, латунью. И. Уссаев был не только хорошим ювелиром, но и талантливым педагогом. За проявления халатного и небрежного отношения к работе со стороны учащегося он строго наказывал его в присутствии других учеников [5, С. 39-40], [6, С. 103].

Ученики школ-мастерских в зависимости от промысла хозяина специализировались на разных видах работ. Так, мастер Г. Мухуммаев со своими учениками и подмастерьями изготавливал женские украшения, которые продавались через скупщиков (как правило, торговцев из соседнего с Кубачи с. Шири) в округах Дагестана [7].

И в более ранний период, когда не было таких школ, ученичество в промысле существовало. Как правило, учениками нанимались к мастерам из круга родственников, добрых соседей.

В начале XX в. во многих центрах народных промыслов широкое развитие получили семейные формы образования. Дело в том, что это было время, когда большое число мастеров выезжало на заработки в города и сельские населенные пункты Кавказа, России. С собой они часто брали и подростков. Интересные материалы об этом приводит в своих публикациях исследователь ремесел лакцев Д. С. Габиев [8]. В этом плане интересны и воспоминания и лакского ювелира-оружейника М. Г. Кушиева [9, С. 125-128].

Художественное образование и воспитание начиналось с раннего детства. Например, в ковровых промыслах Дагестана уже с 5−8 лет девочек начинали учить азбуке ремесла. Интересны примеры из книги дагестанского этнографа С. С. Агаширинoвой. По ее словам, «девочка с пятилетнего возраста училась выполнять узел и ткала по указанию матери, а с восьмилетнего возраста она уже ткала без всякой посторонней помощи» [10]. Каждая мать стремилась передать своей дочери необходимые навыки, чтобы научить ее ткать ковры быстро, ловко и с высоким качеством.

В исторической культуре Дагестана существовало также обучение детей и юношества музыке, пению, танцам, свадебным ритуалам. Здесь важную роль играли общественная практика: свадебные, календарные праздники, ритуалы взаимопомощи, детские игры, которые нередко превращались в своеобразные школы танцевального искусства, пения и т.д. Традиционное художественное образование (так же, как и содержание обучения в частных школах, о которых мы писали выше) отличало отсутствие особых, прописанных методик преподавания. Здесь господствовали наглядный и практический методы обучения, нацеленность на быстрое получение конечного результата.

Интересны дагестанские народные формы подготовки детей к участию в зрелищных обрядах, свадьбах. Одной из форм такой подготовки были «кукольные свадьбы», встречавшиеся во многих горских селах горного Дагестана, в частности, в с. Хунзах [11]. В такой свадьбе, как правило, участвовали девочки того или иного квартала села. Кроме женских ролей они исполняли и мужские роли участников взрослой свадьбы. Кукольная свадьба превращалась в своеобразное занятие по сценической речи, актерскому мастерству, вокальному, хореографическому искусству, по этикету свадебных церемоний. Всей такой свадьбой незаметно руководила одна из женщин, родственница одной из участниц детского веселья.

Народные формы художественного образования получили развитие и в советское время. Однако в первые десятилетия новой власти ситуация была неоднозначной. В 20−30-е годы на их бытовании сказывались общие экономические трудности, которые переживало население дагестанских сел. Появились серьезные трудности в приобретении материалов. Так, в 1925 г. старый кубачинский мастер жаловался профессору Н. Ф. Яковлеву, приехавшему в Кубачи изучить состояние его промыслов, на то, что из-за уменьшения заказов и подорожания серебра «подростков не на чем обучать мастерству» [12, С. 17]. В 1960-1980-е годы в Дагестане получили развитие школьные формы обучения мастерству. Опыт кубачинцев стал внедряться не только во многих школах Дагестана, но и России. В частности, он был внедрен в средней школе известного ювелирного центра - поселка Красное Костромской области.

В 1990-е годы школьные формы обучения в народных промыслах они были «вытеснены» семейными формами художественного и трудового воспитания. В это время были сняты правовые ограничения на частные промыслы, появились легальные рынки материалов и художественных товаров. В последнее десятилетие восстановлены и школьные формы образования средствами народных ремесел [7].

С середины 1970-х годов начинается научное изучение роли и значения использования народных традиций ремесла и методов народной педагогики в деле художественного образования детей. Развитие получили теоретические и прикладные направления, связанные с этнопедагогикой и использованием традиций народной культуры в эстетическом образовании и обучении детей и юношества. Активно подключились к теме ученые НИИ художественной промышленности Минместпрома РСФСР, подготовившие пособие для школы «Основы художественного ремесла» [13]. Тему стали активно осваивать ученые и практики художественного образования Дагестана. В итоге, благодаря педагогическим идеям ученых и практиков образования Дагестана, в последние 50 лет в республике появилось важное достижение российского уровня - организация обучения и воспитания детей и юношества на материалах народных художественных промыслов [14], [15], [16].

Более сложно шло формирование в Дагестане традиций использования музыкального фольклора Дагестана в образовании и воспитании детей. Композитор Г. А. Гасанов, известный в Дагестане больше как основоположник дагестанской профессиональной музыки, был и инициатором формирования здесь традиций музыкального образования школьников, студентов с использованием фольклора народов республики. В его статьях в прессе и выступлениях по радио тема музыкального воспитания занимала большое место [17]. Он писал о значимости для воспитания детей искусства, основанного на национальном мелосе, «знакомом и близком интонационно горским детям». При этом он ссылался на свою ученицу Е. Юдину, издавшей еще в 1927 г. работу «Дагестанским детям. Сборник фортепианных пьес» [18]. Как пишет исследователь А. К. Шабаева, «это было одно из первых в истории дагестанской культуры нотное издание произведений, основанных на национальном фольклоре» [19, С. 137].

История музыкального образования детей в школах России была неоднозначной. В первые послевоенные годы уроки музыки были сохранены официально лишь в начальной школе и только в 1956 году уроки музыки вновь были восстановлены в V – VI классах. В 1973 г. известный композитор Д. Б. Кобалевский разработал экспериментальную программу «Музыка», которая была издана массовым тиражом [20]. Однако в Дагестане не нашлось последователей ученого-педагога и композитора, которые вписали бы дагестанский музыкальный фольклор в эту систему. Трудности возникали еще потому, что музыкальный фольклор Дагестана даже к началу 1990-х годов был слабо изучен. Больший интерес к музыкальному воспитанию и образованию возник в школе в годы перестройки и постсоветского времени, когда региональный компонент образования стал рассматриваться как его важная составляющая. Однако новая практика складывалась стихийно, в основном по инициативе наиболее активных учителей [21].

Заключение

Таким образом, в Дагестане сложились самобытные формы использования народного искусства и музыкального фольклора в педагогической практике, в эстетическом воспитании детей и юношества. Такой опыт здесь стал накапливаться еще в историческом прошлом. В советское время, со времени Великой Отечественной войны здесь стали развиваться школьные формы такого образования. Это были школы ФЗО по традиционному ювелирному делу в с. Кубачи и ковровому мастерству в г. Дербенте. На базе общеобразовательных средних школ при поддержке Минпроса РСФСР подобная практика стала развиваться в Дагестане в 1960 1970-е годы. В то же время меньшее распространение имела практика образования детей средствами музыкального фольклора. Оно меньше привлекало внимание педагогической общественности республики. Больший интерес к нему возник лишь в годы перестройки и постсоветского времени, когда региональный компонент образования стал рассматриваться как его важная составляющая.

В последние 60 лет благодаря педагогическим разработкам ученых и практиков образования Дагестана в республике достигнут важный результат российского уровня. Это организация обучения и воспитания детей и юношества на материалах народных художественных промыслов и ремесел, перенятая и в ряде других регионов страны.

Конфликт интересов

Не указан.

Conflict of Interest

None declared.

Список литературы / References

1. Гусев Д. А. Педагогический потенциал народного прикладного творчества в сельской школе / Д. А. Гусев. СПб.: "Лань", 2018. 144 с.
2. Магомедов А. Дж. Формы и методы передачи традиционного мастерства в художественных промыслах с. Кубачи / А. Дж. Магомедов // Формы и методы передачи мастерства в современных традиционных промыслах: сб. научных трудов НИИХП. М., 1990. С. 73-82.
3. История, география, этнография Дагестана. М., 1958. 237 с.
4. Магомедова М. О. Узоры жизни / М. О. Магомедова. М., 1974. 112 с.
5. Алиханов Р. А. Кубачинские очерки: Записки мастера / Р. А. Алиханов // Искусство Кубачи / сост. А.А. Иванов. Л.; 1976. С.8−63.
6. Гусейнов А. Г. Кубачи и кубачинцы / А. Г. Гусейнов. Махачкала, 2000. 278 с.
7. Магомедов А. Дж., докт. ист. наук. Полевой материал автора / А. Дж. Магомедов.
8. Габиев Д. С. Лакское ювелирное искусство XIX − нач. XX в. / Д. С. Габиев // Сб. научных трудов НИИХП. Вып. 7. М., 1973. С. 56-78.
9. Кушиев М. Г. Воспоминания о пережитом / М. Г. Кушиев ; Подготовка к изданию, вступ. статья и комментарии З. Р. Сутаевой-Исмаиловой. Махачкала, 2020. 232 с.
10. Агаширинова С. С. Материальная культура лезгин XIX – начала XX в / С. С. Агаширинова. М., 1978. 304 с.
11. Гаджиева З. З. (1938 -2021), докт. филол. наук. Информант / З. З. Гаджиева.
12. Яковлев Н. Ф. Кубачинская ювелирная кустарно-художественная промышленность / Н. Ф. Яковлев. Махачкала, 1926. 20 с.
13. Основы художественного ремесла: Практическое пособие для руководителей школьных кружков. В 2-х частях / Под ред. В. А.Барадулина и О. В. Танкус. М., 1979. 240 с.
14. Байрамбеков М. М. К вопросу об изучении декоративно-прикладного искусства Дагестана в системе среднего профессионального образования / М. М. Байрамбеков // Известия Дагестанского государственного педагогического университета. 2018. Т. 12. № 2. С. 31-36.
15. Ахмедханова Э. М. Использование дагестанских народных инструментов на уроке музыки как средства развития национальной музыкальной культуры учащихся / Э. М. Ахмедханова // Гуманитарные научные исследования. 2015. № 9 [Электронный ресурс]. URL: https://human.snauka.ru/2015/09/12700 (дата обращения: 31.03.2022).
16. Раджабов И. М. Декоративно-прикладное искусство в системе художественного образования Республики Дагестан: диссертация доктора педагогических наук / И. М. Раджабов. М., 1998. 366 с.
17. Гасанов Г. А. Музыкальное образование детям / Г. А. Гасанов // Дагестанская правда. 1961. 10 июня.
18. Юдина Е. Дагестанским детям. Сборник фортепианных пьес / Е. Юдина. Махачкала: Даггиз, 1927. 15 с.
19. Шабаева А. К. Деятели музыкальной культуры Дагестана: справочник / А. К. Шабаева. Махачкала, 2006. 166 с.
20. Жилинская Т. Г. Музыкально-педагогическая концепция Д. Б. Кобалевского / Т. Г. Жилинская. [Электронный ресурс]. URL: https://bspu.by/blog/zhilinskaya/article/lection/muzykal-no-pedagogicheskaya-koncepciya-d-b-kabalevskogo (дата обращения 7.04.2022)

21. Абдуллаева Э. Б., канд. искусств. Полевой материал автора / Э. Б. Абдуллаева.

Список литературы на английском языке / References in English

1. Gusev D. A. Pedagogicheskij potencial narodnogo prikladnogo tvorchestva v sel'skoj shkole [Pedagogical potential of folk applied art in rural schools] / D. A. Gusev. SPb.: "Lan'", 2018. 144 p. [in Russian].

2. Magomedov A. Dzh. Formy i metody peredachi tradicionnogo masterstva v hudozhestvennyh promyslah s. Kubachi [Forms and methods of transmission of traditional craftsmanship in the artistic crafts of S. Kubachi] / A. Dzh. Magomedov // Formy i metody peredachi masterstva v sovremennyh tradicionnyh promyslah: sb. nauchnyh trudov NIIHP [Forms and methods of skill transfer in modern traditional crafts: collection of scientific works of NIIHP. M., 1990]. M., 1990. p. 73-82. [in Russian].

3. Istorija, geografija, jetnografija Dagestana [History, geography, ethnography of Dagestan]. M., 1958. 237 p. [in Russian]

4. Magomedova M. O. Uzory zhizni [Patterns of life] / M. O. Magomedova. M., 1974. 112 p. [in Russian].

5. Alihanov R. A. Kubachinskie ocherki: Zapiski mastera [Kubachinsky essays: Notes of a master] / R. A. Alihanov // Iskusstvo Kubachi [The Art of Kubachi] / sost. A.A. Ivanov. L.; 1976. p. 8−63. [in Russian]

6. Gusejnov A. G. Kubachi i kubachincy [Kubachi and kubachintsy] / A. G. Gusejnov. Mahachkala, 2000. p. 278. [in Russian]

7. Magomedov A. Dzh., dokt. ist. nauk. Polevoj material avtora [Author's field material] / A. Dzh. Magomedov. [in Russian]

8. Gabiev D. S. Lakskoe juvelirnoe iskusstvo XIX − nach. XX v. [Lak jewelry art of the XIX − beginning . XX century] / D. S. Gabiev // Sb. nauchnyh trudov NIIHP. [Collection of scientific works of NIIHP. № 7]. M., 1973. P. 56 78. [in Russian]

9. Kushiev M. G. Vospominanija o perezhitom [Memories of the experience] / M. G. Kushiev; Podgotovka k izdaniju, vstup. stat'ja i kommentarii Z. R. Sutaevoj-Ismailovoj. Mahachkala, 2020. 232 p. [in Russian]

10. Agashirinova S. S. Material'naja kul'tura lezgin XIX – nachala XX v. [Material culture of the Lezgins of the XIX – early XX century] / S. S. Agashirinova. M., 1978. 304 p. [in Russian]

11. Gadzhieva Z. Z., (1938 ¬2021), dokt. filol. nauk. Informant [The informant] / Z. Z. Gadzhieva. [in Russian]

12. Jakovlev N. F. Kubachinskaja juvelirnaja kustarno-hudozhestvennaja promyshlennost' [Kubachinsky jewelry handicraft and art industry] / N. F. Jakovlev. Mahachkala, 1926. 20 p. [in Russian]

13. Osnovy hudozhestvennogo remesla: Prakticheskoe posobie dlja rukovoditelej shkol'nyh kruzhkov [Fundamentals of artistic craft: A practical guide for school leaders]. in 2 parts / eds. V. A.Baradulina i O. V. Tankus. M., 1979. 240 p. [in Russian]

14. Bajrambekov M. M. K voprosu ob izuchenii dekorativno-prikladnogo iskusstva Dagestana v sisteme srednego professional'nogo obrazovanija [On the issue of the study of decorative and applied arts of Dagestan in secondary vocational education systems] // Izvestija Dagestanskogo gosudarstvennogo pedagogicheskogo universiteta [News of Dagestan State Pedagogical University]. 2018. Vol. 12. № 2. P. 31-36. [in Russian]

15. Ahmedhanova Je. M. Ispol'zovanie dagestanskih narodnyh instrumentov na uroke muzyki kak sredstva razvitija nacional'noj muzykal'noj kul'tury uchashhihsja [The use of Dagestan folk instruments at a music lesson as a means of developing the national musical culture of students] / Je. M. Ahmedhanova // Gumanitarnye nauchnye issledovanija [Humanitarian scientific research]. 2015. № 9 [Electronic resource]. URL: https://human.snauka.ru/2015/09/12700 (accessed: 31.03.2022). [in Russian]

16. Radzhabov I. M. Dekorativno-prikladnoe iskusstvo v sisteme hudozhestvennogo obrazovanija Respubliki Dagestan: dissertacija doktora pedagogicheskih nauk [Decorative and applied art in the system of art education of the Republic of Dagestan: dissertation of the Doctor of Pedagogical Sciences] / I. M. Radzhabov. M., 1998. 366 p. [in Russian]

17. Gasanov G. A. Muzykal'noe obrazovanie detjam [Music education for children] / G. A. Gasanov // Dagestanskaja Pravda [Dagestan Truth].1961. 10 ijunja. [in Russian].

18. Judina E. Dagestanskim detjam. Sbornik fortepiannyh p'es. [Dagestan children. Collection of piano pieces] / E. Judina. Mahachkala: Daggiz, 1927. 15 p. [in Russian].

19. Shabaeva A. K. Dejateli muzykal'noj kul'tury Dagestana: spravochnik. [Figures of musical culture of Dagestan: a reference book] / A. K. Shabaeva. Mahachkala, 2006. 166 p. [in Russian]

20. Zhilinskaja T. G. Muzykal'no-pedagogicheskaja koncepcija D. B. Kobalevskogo [D. B. Kabalevsky's musical and pedagogical concept] / T. G. Zhilinskaja. [Electronic resource]. URL: https://bspu.by/blog/zhilinskaya/article/lection/muzykal-no-pedagogicheskaya-koncepciya-d-b-kabalevskogo (accessed 7.04.2022) [in Russian]

21. Abdullaeva Je. B., kand. iskusstv. Polevoj material avtora [Author's field material] / Je. B. Abdullaeva. [in Russian]

DOI: https://doi.org/10.23670/IRJ.2022.119.5.090

ФОРМИРОВАНИЕ ОСНОВ ПРОФЕССИОНАЛЬНОЙ ИДЕНТИЧНОСТИ БУДУЩИХ ЮРИСТОВ НА ЗАНЯТИЯХ ПО ИНОСТРАННОМУ ЯЗЫКУ В ВУЗЕ

Научная статья

Налиткина О.В.*

Государственный институт экономики, финансов, права и технологий, Гатчина, Россия

* Корреспондирующий автор (writemesoon_olga[at]mail.ru)

Аннотация

На основе сравнения государственного образовательного стандарта по направлению подготовки 40.03.01 «Юриспруденция» и требований рынка труда, сформулированных в профессиограмме юриста и уточненных в результате опроса работодателей, выявлен ряд противоречий между требованиями нормативных документов и реальным уровнем подготовки выпускников, в частности, недостаточное внимание, уделяемое формированию универсальных и общепрофессиональных компетенций. Обосновывается необходимость формирования основ профессиональной идентичности юристов на этапе высшего профессионального образования. Уточняется роль и дидактический потенциал дисциплины «Иностранный язык» в развитии мотивационно-ценностного и компетентностного компонентов профессиональной идентичности. Предлагается разработать практическую методику преподавания иностранного языка, ориентированную на создание основ искомой идентичности у студентов юридических специальностей.

Ключевые слова: профессиональная идентичность; мотивационно-ценностный и компетентностный компоненты профессиональной идентичности; высшее профессиональное образование; компетентность; иностранный язык.

FORMATION OF PROFESSIONAL IDENTITY BASIS OF FUTURE LAWYERS IN FOREIGN LANGUAGE CLASSES AT UNIVERSITY

Research article

Nalitkina O.V.*

State Institute of Economics, Finance, Law and Technology, Gatchina, Russia

* Corresponding author (writemesoon_olga[at]mail.ru)

Abstract

Having compared the state educational standard in the profile training 40.03.01 «Jurisprudence» and the requirements of the labor market, formulated in the lawyer job analysis and revised after the survey of employers, the article reveals a number of contradictions between the requirements of normative documents and the actual level of training of graduates, in particular, insufficient attention is paid to the universal and general professional competences building. The necessity of professional identity basis for lawyers at the stage of receiving higher professional education has been stressed. The role and didactic potential of the «Foreign language» discipline for the development of values and motivational and competence components of professional identity is specified. It is proposed to develop a practical method of teaching a foreign language, aimed at creating a basis for the needed identity among students of legal specialties.

Keywords: professional identity, values motivational and competence components of professional identity, higher professional education, competence, foreign language.

Современный рынок труда в Российской Федерации отличает высокая волатильность, произошли существенные изменения в способах и формах организации работы, в ряде отраслей наблюдался резкий рост количества занятых, в других - их значительное сокращение. Однако, есть ряд профессий, востребованность которых остается на высоком уровне вне зависимости от социальных, экономических или политических факторов, в это число входят и специалисты в области права. По данным открытых источников, среди самых популярных юридических профессий – юрист-консульты, нотариусы, адвокаты, специалисты в сфере международного права, банкротства и взыскания задолженностей. Спрос на юристов стабильно велик, официальные статистические данные Роструда говорят о наличии в Российской Федерации более тысячи вакансий юридического профиля [6]. Социальный заказ на подготовку юристов стимулирует открытие новых образовательных программ, уже сейчас в нашей стране насчитывается 655 ВУЗов, предлагающих 960 программ подготовки по юридическим специальностям. Казалось бы, ежегодный выпуск на рынок труда более двух тысяч молодых специалистов [11] способен полностью закрыть имеющиеся вакансии, однако, мы наблюдаем дефицит кадров, среди причин которого, можно предположить неудовлетворенность работодателей уровнем развития профессиональных компетенций и качеств выпускников. Для проверки данной гипотезы обратимся к сравнению требований к результатам образования, прописанным в нормативных документах в соответствии с ожиданиями и потребностями рынка труда, с оценкой работодателями степени готовности молодых специалистов к профессиональной деятельности в сфере права.

ФГОС высшего образования для уровня бакалавриата по направлению подготовки 40.03.01 «Юриспруденция» содержит исчерпывающий перечень универсальных, общепрофессиональных и профессиональных компетенций, самым подробным образом уточняя профессионально значимые знания, умения и навыки, морально-этические, ценностные и мотивационные установки, необходимые будущему юристу. Данный перечень разработан в соответствии с требованиями, предъявляемыми к выпускникам на рынке труда, исходя из анализа отечественного и зарубежного опыта, а также мнения ведущих работодателей, поскольку профессиональные стандарты практически по всем юридическим специальностям находятся в стадии разработки [7]. Профессиограмма юриста, содержащая требования к подготовке и профессиональным качествам специалиста в области права, предусматривает знание

этических и правовых норм, гражданского, трудового, административного, уголовного, процессуального законодательства, основ экономической теории, механизмов преступного поведения. Среди профессионально значимых умений и навыков выделены следующие: эффективно работать с клиентом, налаживать контакты, аргументировать, убеждать, обосновывать и доказывать свою точку зрения, уметь составлять компетентное заключение, правильно оформлять документацию, умение логически мыслить и организовывать деятельность, применять знания на практике. Согласно профессиограмме, юрист должен обладать высоким чувством ответственности, отсутствием склонности к риску, грамотной, четкой речью, коммуникабельностью, развитым логическим мышлением, самостоятельностью, инициативностью, настойчивостью; пунктуальностью, концентрацией и переключаемостью внимания, эмоциональная устойчивостью, хорошей памятью [5]. В данном описании обращает на себя внимание акцент на необходимость владения на высоком уровне навыками коммуникации, поскольку именно общение и составляет основу профессиональной деятельности юриста. Относясь к социономическому типу, согласно классификации Е.А. Климова, профессия юриста требует от своих представителей владения адекватными языковыми средствами, наличия набора коммуникативных приемов, стратегий и тактик для эффективной реализации профессионального общения в устном и письменном форматах.

Чтобы выяснить, насколько выпускники юридических вузов и факультетов соответствуют данным требованиям, мы провели опрос работодателей, являющихся сотрудниками юридических отделов коммерческих компаний и государственных служб, работниками нотариальных контор, представителями судебных органов и прокуратуры. С одной стороны, большинство участников опроса сообщили о своей удовлетворенности качеством теоретических профессиональных знаний выпускников (64%), но при этом 67% опрошенных считают универсальные и общепрофессиональные навыки недостаточно развитыми, речь идет о невысокой сформированности умения применять практические навыки в нестандартных ситуациях, что было отмечено 70% работодателей, низкой способности к быстрой адаптации к новому виду деятельности (65%), неумению выстраивать контакты с клиентами (62%), невысокому стремлению к самообразованию и повышению квалификации (59%), неспособности налаживать контакты в коллективе (56%). С точки зрения работодателей, приоритетное значение для успешной карьеры в области права имеют навыки анализа и обработки информации (91%), публичных выступлений / презентаций (86%), ведения переговоров с партнерами / клиентами (84%), аргументации своей позиции (84%), грамотного оформления документов (80%). Однако, фактический уровень их сформированности у выпускников юридических факультетов был оценен невысоко: навыки ведения переговоров оказались на достаточном уровне у 10% выпускников, навыки публичных выступлений – у 15%, навыки оформления письменной корреспонденции – 18%, умение эффективно работать с профессиональной информацией продемонстрировали 37% молодых специалистов. Определенную обеспокоенность вызывает и то, как вчерашние выпускники видят себя и оценивают собственные перспективы в профессии, насколько ясно они представляют себе особенности выбранной сферы, согласно данным нашего опроса, 46% работодателей отмечают непонимание молодым специалистом возможностей своего профессионального развития и невысокую мотивацию к его реализации, а 31% говорят о неосведомленности выпускников о особенностях работы юриста.

Проведенный опрос показал, что современный рынок труда ждет молодого специалиста, обладающего как набором универсальных, общепрофессиональных и профессиональных компетенций, так и отличающегося осознанным отношением к собственному профессиональному становлению, мотивацией к осуществлению академической и профессиональной деятельности, пониманием ценностных установок будущей профессиональной сферы. Иными словами, мы говорим о необходимости наличия у выпускников сформированных основ профессиональной идентичности, понимаемой нами вслед за Л.Б. Шнейдер как соответствие человека и профессии, включающем как осознание себя в избранной профессии, так и способность качественно выполнять свои профессиональные обязанности [9].

Феномену профессиональной идентичности посвящен целый ряд исследований зарубежных и отечественных ученых (Дж. Марсия, А. Ватерман, Л.Б. Шнейдер, Н.Л. Иванова, Ю.Б. Поваренков, Е. П. Ермолаева, Е. А. Климов, Л. М. Митина, Н.С. Пряжников, Е.Е. Трандина, Д.И. Завалишина, и др.), интерпретирующих данное явление как комплексное личностное образование, непосредственно связанное с профессиональным самоопределением и становлением, осознанием индивидом себя как представителя определенной профессиональной группы, как сложную структуру, претерпевающую изменения по мере прохождения личностью процесса профессионального развития. Ряд трудов посвящен проблеме становления профессиональной идентичности на этапе высшего профессионального образования (Т. М. Буякас, Г. Ю. Любимова, Т. В. Мищенко, М. В. Клищевская, Ю. А. Кумырина, Ю.П. Поваренков, Е.Е. Трандина, А.А. Зайцева), поскольку оно является не только одним из основных источников данной идентичности, но и фактором ее формирования, а также важным этапом профессионального становления личности.

Анализ исследований, посвященных периодизации процесса формирования профессиональной идентичности и уточнению содержания каждой стадии, приводит нас к необходимости сделать акцент на том, что на этапе высшего профессионального образования следует говорить о формировании именно *основ* искомой идентичности, поскольку в полной мере искомая идентичность не может быть достигнута в силу содержательных особенностей и временных характеристик данного периода, а также психологических характеристик, свойственных студенчеству. Так данный этап совпадает с первым этапом профессионального становления личности, выделенным в работах Л.Б. Шнейдер. По мнению исследователя, в этот период индивида отличает полное отсутствие профессионального опыта, а также опыта общения в профессиональной среде, это время осознания краткосрочных и долгосрочных профессиональных целей, стремления обрести понимание своего дела, своих трудовых функций, профессиональная идентичность на данном этапе не выражена [10].

По классификации Е.А. Климова, этап получения высшего профессионального образования отчасти приходится на фазу оптации как период профессионального самоопределения, выбора учебного заведения, планирования будущего профессионального пути, полностью охватывает фазу профессиональной подготовки, непосредственно

связанную с приобретением профессионально значимых знаний, умений и навыков и частично совпадает с фазой адаптации, ориентированной на освоение профессиональной среды, привыкание к культуре, нормам, требованиям профессионального сообщества [4].

В трудах Э. Ф. Зеера в процессе профессионального становления выделены четыре ступени, первые две из которых хронологически и содержательно соответствуют этапу обучения в высшей школе, это время формирования профессиональных намерений и непосредственно профессиональной подготовки как приобретения знаний, умений, навыков, профессионально значимых личностных качеств [2].

В пользу целесообразности формирования на этапе высшего профессионального образования именно основ профессиональной идентичности говорят и психолого-педагогические характеристики студентов как возрастной группы. Поздний подростковый возраст – ранняя юность характеризуются процессами активной социальной интеграции и формированием социальной зрелости, личностной и социальной идентичностей. Отечественные психологи (Л.С. Выготский, Л.И. Божович, И.С. Кон, Б.Г. Ананьев, А.В. Петровский), отмечают происходящие в этом возрасте изменения в ценностно-мотивационной сфере, завершение становление характера, развитие морально-нравственных ориентаций личности, индивид отличается высокой неуравновешенностью и противоречивостью. Этап получения профессионального образования несет с собой понимание собственных профессиональных целей, выбранной сферы и своего потенциала в ней, происходит выбор пути продолжения образования, приобретения необходимых компетенций, т.е. речь идет именно об основах профессиональной идентичности, которые станут базой для будущей успешной профессиональной реализации личности.

Говоря о формировании основ профессиональной идентичности как одной из задач высшего профессионального образования, мы понимаем, что ее решение требует уточнения компонентов искомой идентичности для конкретной профессиональной сферы, учета дидактического потенциала каждой учебной дисциплины с позиции их развития, разработки практической методики формирования данных составляющих. Однако, анализ существующих научных трудов показывает, что вопросы разработки практической методики развития основ профессиональной идентичности остаются неосвещенными, не уточнены компетенции, входящие в структуру профессиональной идентичности, не изучены методики и механизмы их формирования, не уделяется достаточное внимание роли и потенциалу отдельных дисциплин в процессе становления профессиональной идентичности.

В данной связи еще раз хотелось бы обратиться к результатам проведенного нами опроса работодателей, представляющих юридическую сферу. Выявленные проблемы, касающиеся невысокого уровня развития профессионально значимых компетенций, в первую очередь относящихся к осуществлению профессиональной коммуникации, а также недостаточная сформированности мотивационно-ценностного компонента профессиональной идентичности приводит нас к необходимости пересмотра роли дисциплины «Иностранный язык» в подготовке будущих юристов. Мы уже отмечали важность развитых навыков коммуникации для данной сферы, очевидно, что владение родным и иностранным языком является одним из ключей к профессиональному успеху. Но язык следует рассматривать не только как объект изучения, это еще и средство обучения, значимый инструмент формирования универсальных и профессиональных компетенций, надпредметных умений и навыков, обработки и усвоения информации, овладения профессиональными правилами, нормами и ценностями, зафиксированными в тексте, это средство понимания своей профессии и себя в ней. Иными словами, те компетенции и мотивационно-ценностные ориентации, которые будут сформированы в процессе изучения иностранного языка, могут быть успешно перенесены и использованы в будущей профессиональной деятельности.

В рамках данного исследования нам хотелось бы кратко описать собственное видение дидактического потенциала дисциплины «Иностранный язык» с позиции формирования основ профессиональной идентичности студентов юридического профиля.

Развитие мотивации имеет первоочередное значение, поскольку она является «запускным механизмом» любой деятельности человека (И.А. Зимняя) [3]. На этапе получения высшего профессионального образования мы говорим об учебно-профессиональной мотивации, поскольку, по мнению ряда исследователей (Н.В. Комусова, В.А. Якунин, Л.Б. Юшкова, В.Д. Шадриков), профессиональные мотивы входят в структуру учебной мотивации и определяют ее трансформацию. Для формирования основ профессиональной идентичности важно развивать внутреннюю мотивацию, непосредственным образом влияющую на когнитивную активность учащихся, механизмы саморегуляции, самоконтроля, самооценки, а, значит, и на результаты образования и дальнейшее профессиональное совершенствование. Ее высокий уровень может быть достигнут только при наличии у студентов личностного интереса к освоению знаний, и предоставления им возможности проявить творческие способности и самостоятельность. На занятиях иностранным языком данная цель достигается с помощью применения активных методов обучения, заданий проблемно-поискового и творческого характера, отбора учебного материала в соответствии с будущей сферой профессиональной деятельности и с учетом их актуальности, активного использования цифровых технологий. Ориентация учебной работы на процесс и результат, на овладение личностно и профессионально значимыми знаниями, умениями и навыками также способствует росту учебно-профессиональной мотивации.

Ценностные ориентации как неотъемлемая составляющая профессиональной идентичности также получают развитие в рамках освоения иностранного языка. Понимая данную категорию «как относительно устойчивую, социально обусловленную направленность личности на те или иные цели, имеющие для нее смысложизненное значение, и на определенные способы их достижения, выражающиеся в виде каких-либо личностных качеств, образцов (способов) поведения и являющиеся относительно независимыми от социальных ситуаций» [1, С. 35], мы полагаем, что аксиологический потенциал дисциплины может быть реализован путем создания на занятиях личностно-ориентированных ситуаций для актуализации механизмов рефлексии, анализа и профессионального выбора, основанных на системе ценностных ориентаций, посредством отбора профессионально ориентированных материалов ценностного наполнения, использованием активных методов обучения. Е.Б. Храмова также отмечает

особую роль диалогизации процесса изучения иностранного языка в формировании ценностных установок, полагая, что «диалог выступает в качестве ситуации поиска смысла ценностей, закреплении их в будущей профессиональной деятельности, в результате чего происходит познание окружающей действительности на ценностно-мотивационном уровне» [8, С. 498]. Помимо этого, приобщение к иноязычной культуре позволяет студентам лучше осознать собственную культуру и ее ценности.

На занятиях иностранным языком развивается целый блок профессионально значимых компетенций будущих юристов, подавляющее большинство которых являются метапредметными и составляют основу не только успешного иноязычного общения, но представляют собой неотъемлемую часть профессиональной подготовки в сфере права. Так развитие *лингвистической* компетенции, т.е. знание правил и закономерностей языка и умения распознавать и интерпретировать речь собеседника, а также отбирать языковые средства, ориентируясь на цели и условия общения, в процессе выполнения репродуктивных упражнений и проблемно-поисковых заданий, ориентированных на проведение параллелей между родным и изучаемым языком способствует совершенствованию владения профессиональной лексикой и в родном языке. Предметные, социолингвистические и страноведческие знания, умения и навыки построения высказывания, пересказа и реферирования текста, комбинирования речевых образцов, являющиеся компонентами *коммуникативной* компетенции, по сфере своего применения также не ограничиваются лишь ситуациями общения на иностранном языке. Универсальный характер *когнитивной* компетенции как способности эффективно осуществлять профессиональную деятельность, готовности решать профессиональные проблемы, опираясь на полученные в высшей школе знания и умения, также не вызывает сомнений. В процессе изучения иностранного языка в ВУЗе развивается еще одна чрезвычайно значимая профессионально компетенция, а именно *предметная,* под которой мы понимаем способность и готовность применять предметные знания в соответствующей профессиональной сфере в процессе деловой коммуникации. Успешность профессионального общения специалистов в области права во многом зависит от д*искурсивной* компетенции, связанной с умением создавать устные и письменные высказывания разных функциональных стилей. К*омпенсаторная* компетенция как способность эффективно справляться с затруднениями, возникающими в процессе делового общения и вызванными дефицитом языковых, речевых, социокультурных средств, может оказаться полезной как в учебной, так и профессиональной сфере. Развитие *информационной компетенции,* понимаемой как готовность к использованию в работе современных источников профессиональной информации, ее обработки и оценки ее достоверности, - это необходимое условие, определяющее как академическую, так и профессиональную успешность. Развитая *социокультурная* компетенция помогает корректно интерпретировать межкультурные различия, выбирать стратегии поведения адекватно ситуации профессионального межкультурного взаимодействия. Особая роль *самообразовательной* компетенции, развиваемой на занятиях иностранным языком, состоит в том, что способность и готовность мотивированно самостоятельно приобретать новые знания для их применения в профессиональной деятельности крайне важна для профессионального развития специалиста на протяжении всей его карьеры. Особенности каждой из перечисленных нами компетенций определяют практические задачи преподавания иностранного языка будущим юристам, и влияют на выбор подходов, средств, методов и приемов преподавания, принципы и критерии отбора учебного материала.

Подводя итог, хотелось бы еще раз отметить значительный потенциал дисциплины «Иностранный язык» в формировании основ профессиональной идентичности юристов на этапе высшей школы. На наш взгляд, данный потенциал может быть реализован путем разработки специальной методики преподавания данной дисциплины, ориентированной на развитие мотивационно-ценностного и компетентностного компонентов искомой компетентности.

Конфликт интересов

Не указан.

Conflict of Interest

None declared.

Список литературы / References

1. Журавлева Н.А. Динамика ценностных ориентаций личности в российском обществе / Н.А. Журавлева. М.: Изд-во «Институт психологии РАН», 2006. —335с.
2. Зеер Э. Ф. Психология профессий: учеб. пособие для студ. вузов / Э. Ф. Зеер. – 2-е изд., перераб. и доп. – М., 2003. – 336 с.
3. Зимняя И.А. Педагогическая психология / И.А. Зимняя. - Ростов-на-Дону, 1997. – 480с.
4. Климов Е. А. Психология профессионала / Е. А. Климов. — М.: Ин-т практ. психологии; Воронеж: МОДЭК, 1996. — 400 с.
5. Профессиограмма юриста. [Электронный ресурс]. URL: https://clck.ru/h7b4F (дата обращения: 12.04.2022)
6. Работа России. [Электронный ресурс]. URL: https://clck.ru/h7b5e (дата обращения: 12.04.2022)
7. ФГОС высшего образования - бакалавриат по направлению подготовки 40.03.01 «Юриспруденция». [Электронный ресурс]. URL: http://fgosvo.ru/uploadfiles/FGOS%20VO%203++/Bak/400301_B_3_15062021.pdf (дата обращения: 12.04.2022)
8. Храмова Е. Б. Развитие систем ценностных ориентаций студентов на занятиях по иностранному языку (анализ опыта работы ГУ-ВШЭ) / Е. Б. Храмова // Актуальные проблемы гуманитарных и естественных наук. 2013. №9. — С. 495-501.
9. Шнейдер, Л. Б. Профессиональная идентичность: структура, генезис и условия становления: дис. … д-ра психол. наук / Л. Б. Шнайдер. М., 2001.
10. Шнейдер Л. Б. Профессиональная идентичность / Л. Б. Шнейдер. — М.: Моск. открыт. соц. ун-т, 2001. — 272 с.
11. Юридические вузы России. [Электронный ресурс]. URL: https://clck.ru/SYzUU (дата обращения: 12.04.2022)

Список литературы на английском языке / References in English

1. Zhuravleva N.A. Dinamika tsennostnykh orientatsiy lichnosti v rossiiskom obtshestve. [Dynamics of personality's axiological orientations in Russian society] / N.A. Zhuravleva. M. Publishing house Institut Psichologii RAN, 2006. – 335 p. [in Russian]

2. Zeer E.F. Psikhologiya professiy [Psychology of Jobs: Coursebook for higher school students] / E. F. Zeer. – 2-e ed., – M., 2003. – 336 p. [in Russian]

3. Zimnyaya I.A. Pedagogicheskaya psikhologia. [Pedagogic psychology] / I.A. Zimnyaya. – Rostov-on-Don, 1997. – 480 p. [in Russian]

4. Klimov E.A. Psikhologia professionala [Psychology of Professionals]. / E. A. Klimov. — M.: Institut prakticheskoy psikhologiy; Voronezh: MODEK, 1996. — 400 p. [in Russian]

5. Professiogramma yurista [Lawyer's job description]. [Electronic resource]. URL: https://clck.ru/h7b4F (accessed: 12.04.2022) [in Russian]

6. Rabota Rosii [Russia's Work]. [Electronic resource]. URL: https://clck.ru/h7b5e (accessed: 12.04.2022) [in Russian]

7. FGOS vysshego obrazovania – bakalavriat po napravleniyu podgotovki 40.03.01 "Yurisprudentzia" [Federal State Educational Standard of Higher Education - bachelor's degree in the field of training 40.03.01 "Jurisprudence"]. [Electronic resource]. URL: http://fgosvo.ru/uploadfiles/FGOS%20VO%203++/Bak/400301_B_3_15062021.pdf (accessed: 12.04.2022) [in Russian]

8. Khramova E.B. Razvitie system tsennostnykh orientaziy studentov na zanyatiakh po inostrannomy yazyku (analiz opyta raboty GU-VShE) [Development of Systems of Axiological Orientations of Students at Foreign Language Lessons by the example of Higher School of Economics] / E.B. Khramova // Relevant Problems of Humanitarian and Natural Sciences. 2013. №9. — p. 495-501. [in Russian]

9. Shneider L.B. Professionalnaya identichnost: struktura, genesis, uslovia stanovlenia [Professional Identity: Structure, Genesis and Formation Conditions]: dis. … od Doctor of Psychology / L. B. Shneider. M., 2001. [in Russian]

10. Shneider L.B. Professionalnaya identichnost [Professional Identity] / L. B. Shneider. — M.: Mosk.otkryt.sots. un., 2001. — 272 p. [in Russian]

11. Yuridicheskie vuzy Rossii [Law Higher Schools of Russia]. [Electronic resource]. URL: https://clck.ru/SYzUU (accessed: 12.04.2022) [in Russian]

DOI: https://doi.org/10.23670/IRJ.2022.119.5.091

ФОРМИРОВАНИЕ ЭКОЛОГИЧЕСКОГО СОЗНАНИЯ ОБУЧАЮЩИХСЯ НА ОСНОВЕ СОТРУДНИЧЕСТВА ШКОЛЫ И ВУЗА

Научная статья

Ромашкина Е.А.[1, *], Сидоренко Л.Я.[2], Мищенко О.А.[3]
[1] ORCID: 0000-0002-3903-7316;
[2] ORCID: 0000-0003-1317-2904;
[3] ORCID: 0000-0001-6321-8881;
[1, 3] Тихоокеанский государственный университет, Хабаровск, Россия;
[2] Гимназия Восточных языков №4, Хабаровск, Россия

* Корреспондирующий автор (ChumachenkoEk[at]mail.ru)

Аннотация

Научная статья рассматривает решение актуальной проблемы успешного формирования экологического сознания у школьников на базе «Центра промышленной экологии для юных исследователей», созданного при взаимодействии школы и ВУЗа. Указаны основные направления деятельности детского Центра: образовательная, воспитательная, проектная. Выявлен актуальный уровень сформированности экологического сознания у школьников, обучающихся в Центре. Представлен сравнительный анализ уровней сформированности экологического сознания у школьников, обучающихся в Центре и школьников 8 и 11 классов МАОУ гимназии Восточных языков №4 г. Хабаровска, не посещающих занятия по экологической тематике. Рассмотрены преимущества взаимодействия школы и ВУЗа.

Ключевые слова: экология, экологическое сознание, экологическое образование, сотрудничество школа-ВУЗ, экологический центр.

DEVELOPMENT OF ECOLOGICAL AWARENESS OF STUDENTS BASED ON SCHOOL UNIVERSITY COOPERATION

Research article

Romashkina E.A[1, *], Sidorenko L.YA.[2], Mishchenko O.A.[3]
[1] ORCID: 0000-0002-3903-7316;
[2] ORCID: 0000-0003-1317-2904;
[3] ORCID: 0000-0001-6321-8881;
[1, 3] Pacific National University, Khabarovsk, Russia
[2] Gymnasium of Eastern languages №4, Khabarovsk, Russia

* Corresponding author (ChumachenkoEk[at]mail.ru)

Abstract

The research article examines the topical issue of successful ecological awareness development among pupils, based on "Center of industrial ecology for young explorers", which was set up as a result of cooperation between school and university. Its basic areas of work were listed as educational, pedagogical and project-based ones. The current level of ecological awareness among the center's pupils was determined. The comparative analysis of the current level of ecological awareness was carried out between the center's pupils and 8- and 11-graders of the MAEI gymnasium of Eastern languages №4 in Khabarovsk, not attending ecological classes. The pros of school and university cooperation were listed.

Keywords: ecology, ecological awareness, ecological education, school-university cooperation, ecological center.

Формирование экологического сознания обучающихся – это необходимость, продиктованная условиями жизни, чтобы сегодня выжить, надо обеспечить достойное существование в будущем. Нынешнее поколение должно овладеть экологическими ценностями и, в соответствии с ними, выстраивать свои взаимоотношения с окружающей природной средой. Сегодня в условиях нарушенного экологического баланса формирование экологического мировоззрения подрастающего поколения является одной из основных задач, стоящих перед современным обществом.

Целью исследования является изучение особенностей формирования экологического сознания школьников в рамках профориентационной деятельности при взаимодействии школы и ВУЗа на примере создания «Центра промышленной экологии для юных исследователей» в Тихоокеанском государственном университете г. Хабаровска.

Актуальность исследования обусловлена необходимостью выработки стратегий по совершенствованию профориентационной работы со школьниками, по развитию эколого-ориентированного мировоззрения молодежи.

Исходя из цели, определены следующие задачи:

1. Изучить состояние вопроса в РФ и Хабаровском крае ДФО.

2. Провести мониторинговый опрос и анкетирование среди школьников «Диагностика уровня экологического сознания обучающихся 8-11 классов».

3. Проанализировать уровни сформированности экологического сознания у школьников Центра и школьников 8 и 11 классов МАОУ гимназии Восточных языков № 4.

4. Рассмотреть преимущества взаимодействия школы и ВУЗа. Разработать рекомендации.

Мониторинговое анкетирование с последующим сравнительным анализом сформированности уровня экологического сознания у школьников, обучающихся в «Центре промышленной экологии для юных исследователей» и школьников МАОУ гимназии Восточных языков № 4 г. Хабаровска были проведены согласно рекомендациям [7], [12], [14]. В основу исследования была положена одна из методик социологического исследования – анкетирование [5], [7], [12]. Метод анкетирования отличается опосредованным характером взаимодействия между анкетером и

респондентом. Анкетирование дает возможность получения информации от большого количества людей за короткий промежуток времени, позволяет осуществить компьютерную обработку данных, при условии анонимности анкетирования можно получить большое количество правдивых и открытых высказываний [11].

В качестве базы в работе использован предложенный Д. Ю. Соловьевой [14] алгоритм «экологической анкеты», усовершенствованный авторами. Анкета состояла из трех блоков «экологические знания», «оценка экологической ситуации», «экологическое поведение», в каждом из блоков было сформулировано по 8 вопросов. В анкетировании «Диагностика уровня экологического сознания обучающихся 8-11 классов» приняло участие 40 школьников, из них 29 человек – 8 класс, 11 человек – 11 класс.

Опыт сотрудничества школы и ВУЗа в РФ по подготовке экологов практически не встречается в литературе. Результаты исследования Панченко Л.Л. [10] свидетельствуют о том, что довузовская подготовка способствует адаптации школьников к образовательной системе ВУЗа и позволяет получить начальные профессиональные навыки. Богина И.Г., Суханкина Н.В. [1] предлагают развивать экологическое сознание у школьников и студентов через проектно-исследовательскую деятельность по экологическому краеведению, а Чурилина Е.В. [16] – внедрение курса «Химический взгляд на рекламу», Вафина М.Р. и другие [2] – реализацию природоохранной политики университета, Грицай В.В., Чепурко Т.А. [3] – открытие академии юного эколога и спасателя, где будет осуществляться подготовка квалифицированных специалистов с высоким уровнем экологического сознания. Многие авторы [8], [9], [13], [15] сошлись во мнении, что у профессионально ориентированных школьников выше мотивация к обучению, а соответственно, результаты учебы, университет получает профессионально ориентированных, мотивированных на приобретение специальности студентов, а предприятие – грамотных специалистов.

У Тихоокеанского государственного университета (ТОГУ) есть плодотворный опыт по организации взаимодействия в рамках школа-ВУЗ. В 1992-1995 годах при взаимодействии ХГТУ (сейчас ТОГУ) и ассоциации деревообработчиков Хабаровского края на базе дальневосточного лесотехнического института (сейчас ФПЭ) был организован лицей ДВЛТИ, куда поступали школьники после 9 класса, все финансовые вопросы решались ассоциацией. Обучение проходило в очно-заочной форме. По окончании обучения все сдавали целевой экзамен и при успешной сдаче экзамена зачислялись на факультет 1-го курса. Как показала практика, обучающиеся лицея, во-первых, были профессионально ориентированы на получение будущей профессии, во-вторых, была отмечена их более высокая адаптация по сравнению с абитуриентами, поступающими сразу после школы. После окончания ВУЗа, благодаря профессиональной подготовке и полученному образованию по специальности, выпускники ТОГУ гарантировано трудоустраивались.

В Хабаровском крае работают всего 6 детских экологических центров (г. Хабаровск, г. Амурск, г. Комсомольск-на-Амуре, г. Ванино, г. Советская Гавань), которые взаимодействуют с государственными и общественными организациями по охране окружающей среды и природных ресурсов: Хабаровским краевым отделением «Всероссийское общество охраны природы», «Хабаровский фонд диких животных», муниципальным предприятием «Водоканал», Большехехцирским государственным природным заповедником, зоосадом «Приамурский им. В.П. Сысоева» и другими. Их деятельность осуществляется в рамках закона Хабаровского края № 194 от 28.07.2021 «Об организации и развитии экологического образования, экологического просвещения и о формировании экологической культуры на территории Хабаровского края» [4].

На базе кафедры «Экология, ресурсопользование и БЖД» Факультета природопользования и экологии Тихоокеанского государственного университета г. Хабаровска в 2021 году был создан «Центр промышленной экологии для юных исследователей».

Основные направления деятельности Центра следующие: образовательная, воспитательная и проектная. Образовательная деятельность Центра является первостепенной и направлена на повышение уровней знаний по естественным наукам, в т.ч. инженерной экологии у школьников (8 – 11 класс). Экологическое воспитание закладывает ценностное отношение к природе, нормы и правила поведения в окружающей среде, учит выстраивать культуру потребления, включая необходимость вторичного использования бытовых отходов, экономного использования воды, источников энергии. В современном образовании много внимания уделяется проектной деятельности, на которой обучающиеся учатся анализировать, синтезировать, обобщать полученные знания, изучать основы постановки эксперимента, а также интерпретировать полученные результаты.

Теоретические углубленные знания школьники получают по биологии и химии, кроме этого, обучающихся знакомят со следующими разделами: общая экология; экология систематических групп (микроорганизмов, растений, животных); экология сред (почвенной, воздушной, водной, организменной); экология ландшафтных подразделений (ландшафтов, регионов, бассейнов); экологический мониторинг компонентов окружающей среды (атмосферного воздуха, воды, почвы); основы промышленной экологии. В связи с эпидемиологической обстановкой часть теоретических занятий проходит дистанционно на платформе Skype.

Во время проведения занятий широко используется исторический и краеведческий материал о природе дальневосточного региона. «Центром промышленной экологии для юных исследователей» летом 2021 года была проведена экскурсия в отдел «Природа Хабаровского края» Хабаровский краевой музей им. Гродекова (см. рисунок 1). В ходе экскурсии со школьниками повторили систематику представителей из отрядов рыб, земноводных, пресмыкающихся и млекопитающих.

Рис. 1 – Экспозиция для школьников на экскурсии в Хабаровском краевом музее им. Гродекова в отделе «Природа Хабаровского края»

В центре школьники осваивают элементы системы экологического мониторинга. Обучающиеся отбирают пробы воды со скважин и колодцев личного пользования, питьевой и речной воды (р. Курча-Мурча, р. Черная речка, р. Амур, р. Полежаевка, р. Красная речка). Производят отбор почв на загрязненных территориях с последующим изучением физических и химических их свойств.

После отбора проб последующий анализ, опыты и эксперименты школьники проводят в лаборатории университета (см. рисунок 2). Благодаря использованию тест-комплектов, определения некоторых химических элементов проводится непосредственно на месте исследования. Так, весной 2021 года проведена экскурсия «Весенние явления в жизни растений» в парке «Северный», расположенном напротив ТОГУ. В ходе экскурсии осуществлен отбор пробы воды в природном питьевом источнике «Источник Пресвятой Богородице», находящемся в центре парка «Северный», и проведены исследования по определению элементов (Mn, Fe, растворенного кислорода) на месте отбора проб (см. рисунок 3). Таким образом, школьники учатся вести наблюдения за природными объектами, проводить эксперименты и ставить опыты, приобретают умения и навыки работать с лабораторным оборудованием.

Рис. 2 – Проведение опытов школьниками в лаборатории ТОГУ

Рис. 3 – Исследование воды в парке «Северный» г. Хабаровск (Сидорено Л.Я.)

Особое внимание уделяется организации исследовательских проектов учащихся по экологической тематике, которые представляются на ежегодных региональных научных конференциях учащихся. Тематика исследовательских работ разнообразна и затрагивает важные экологические проблемы региона. В ТОГУ факультет природопользования и экологии ежегодно проводит научно-практическую конференцию обучающихся «Современные технологии воспроизводства экологической среды на урбанизированных территориях», на которой выступают с докладами и школьники. В апреле 2021 года состоялась очередная конференция, на которой восьмиклассник занял третье место.

В структуре экологического сознания различают три составляющие: рациональный, чувственно-эмоциональный, поведенческо-волевой, которым соответствуют экологические знания, оценка экологической ситуации и экологическое поведение. Главной функцией экологического сознания является регуляция соответствующего экологического поведения, включающая нормативно – стимулирующие и ценностно – ориентационные механизмы [6].

Анализ результатов анкетирования показал, что абсолютно у всех опрошенных отмечается тенденция уменьшения уровня сформированности трех составляющих экологического сознания в следующей последовательности: экологические знания → оценка экологической ситуации → экологическое поведение, т.е. реализация экологических знаний на практике не происходит (см. таблицу 1).

Результаты исследования свидетельствуют о достаточном уровне экологических знаний, получаемых школьниками. Высокий уровень сформированности экологических знаний отмечается у школьников Центра (71,4 %) и 8 класса (66,7 %), что говорит о положительном интересе к учебным предметам естественного направления, умением оперировать и руководствоваться знаниями в экологической деятельности. Средний уровень у школьников 11 класса (62,5 %) указывает на недостаточную мотивацию к изучению естественных наук. Они знают о современных экологических проблемах, однако не ориентируются в региональных и локальных экологических ситуациях.

Осознать критичность экологической ситуации могут школьники Центра (57 % - высокий уровень). У школьников 8 класса (55,6 %) и 11 класса (75 %) превалирует средний уровень оценки экологической ситуации. Если школьники Центра воспринимают природу, как ценность, то другие школьники не понимают важности охраны природы, выражают отношение к природе на уровне чувств и эмоций, без развития их в экологические убеждения.

Таблица 1 – Анализ результатов анкетирования

Респонденты	Уровень экологического знания, %		
	высокий	средний	низкий
Школьники 11 класса	37,5	62,5	0
Школьники 8 класса	66,7	33,3	0
Школьники Центра	71,4	28,6	0
Уровень оценки экологический ситуации, %			
Школьники 11 класса	25	75	0
Школьники 8 класса	44,4	55,6	0
Школьники Центра	57,1	42,9	0
Уровень сформированности экологического поведения, %			
Школьники 11 класса	12,5	75	12,5
Школьники 8 класса	0	94,4	5,6
Школьники Центра	14,3	78,6	0

К сожалению, теоретические знания не применяются в практической деятельности, что отражает уровень сформированности экологического поведения. Для большинства школьников характерен средний уровень сформированности экологического поведения: 11 класс (75 %), 8 класс (94,4 %), Центра (78,6 %). Стоит обратить

внимание, что у школьников 11 и 8 классов появляется низкий уровень развития данного компонента экологического сознания, что выражается в безучастности внеклассных мероприятий, нет потребности в участии проведения экологической деятельности.

«Центр промышленной экологии для юных исследователей» работает год и при сравнении уровней сформированности экологического сознания у школьников Центра и школьников гимназии, можно сделать вывод, что намечается положительная тенденция в изменении экологического сознания школьников, посещающих занятия по экологической тематике.

Существует ряд преимуществ создания «Центра промышленной экологии для юных исследователей» на базе Тихоокеанского государственного университета. Обучение в Центре даёт возможность школьникам сделать осознанный выбор их будущей профессии, получить качественное образование. Привлечение студентов к научно-исследовательской деятельности со школьниками способствует приобретению практических навыков и умений, развитию ценностно-ориентированного мировоззрения и активного экологического поведения у всех обучающихся. Проведение лекций, мастер-классов научными сотрудниками, руководителями общественных организаций способствуют расширению кругозора детей. Опыт участия на конференциях различного уровня позволяет школьникам не бояться аудитории и уметь выступать. Всё вышеперечисленное повышает уровень экологического сознания детей и будущих специалистов, что будет способствовать позитивным изменениям в обществе в будущем.

Для успешного и долгосрочного взаимодействия системы «школы-ВУЗ» в рамках развития экологического сознания и профессиональной ориентации школьников в выборе будущей профессии необходимо:

– Развитие коммуникаций между студентами и школьниками в рамках совместных занятий в центре, совместных семинаров, конференций и т.п.

– Формирование новых образовательных знаний и навыков у школьников центра за счет участия в коллективных научно-исследовательских процессах и мероприятиях проектного характера. Консолидация проектной деятельности школьников с научно-исследовательской деятельностью студентов.

Конфликт интересов

Не указан.

Conflict of Interest

None declared.

Список литературы / References

1. Богина И. Г. Проектно – исследовательская деятельность учащихся по экологическому краеведению как форма сотрудничества школы и ВУЗа / И. Г. Богина, Н. В. Суханкина // Методика преподавания химических и экологических дисциплин : сборник научных статей междун. науч.-метод. конф. 26-27 ноября 2015, Брест. – 2015. – С. 225-227. – [Электронный ресурс]. URL : http://elib.bspu.by/handle/doc/9388 (дата обращения 22.03.2022).

2. Вафина М. Р. Природоохранная политика университета как способ формирования национального экологического сознания / М. Р. Вафина, И. А. Сейдаметов, А. В. Питрюк // Международный журнал гуманитарных и естественных наук. – 2019. – № 11-2(38). – С. 6-9. – DOI 10.24411/2500-1000-2019-11740.

3. Грицай В. В. Формирование экологического сознания в процессе образования / В. В. Грицай, Т. А. Чепурко // Известия высших учебных заведений. Северо-Кавказский регион. Серия: Естественные науки. – 2004. – № 2(126). – С. 99-100.

4. Закон Хабаровского края от 28.07.2021 № 194 "Об организации и развитии экологического образования, экологического просвещения и о формировании экологической культуры на территории Хабаровского края" [Электронный ресурс]. URL : https://docs.cntd.ru/document/465382919?section=text (дата обращения 22.03.2022).

5. Каропа Г. Н. Экологическое образование школьников: ведущие тенденции и парадигмальные сдвиги / Г. Н. Каропа. – Минск : НИО, 2001. – 209 с.

6. Медведев В. И. Экологическое сознание: учеб. пособие / В. И. Медведев, А. А. Алдашева. – М. : Логос, 2001. – 384 с.

7. Методы социологического исследования: Учебник / В. И. Добреньков, А. И. Кравченко. – М. : ИНФРА-М, 2004. – 768 с.

8. Морозова Н. В. Экологизация образования как средство формирования экологической культуры / Н. В. Морозова // Фундаментальные исследования. – 2012. – № 3-2. – С. 300-304.

9. Опарина С. А. Инновационное сотрудничество школы и ВУЗа в области естественнонаучного образования / С. А. Опарина, С. В. Михайлова, Е. В. Любова и др. // Научная школа Т.И. Шамовой: методолого-теоретические и технологические ресурсы развития образовательных систем: Сборник статей X Междун. науч.-практ. конф. В 2-х частях, 25 января 2018 г., Москва / Отв. Ред. С.Г. Воровщиков, О.А. Шклярова. – Московский педагогический государственный университет. М. : «5 за знания», 2018. – С.115- 118

10. Панченко Л. Л. Система непрерывного образования как адаптивная образовательная система (на примере ВУЗов Владивостока) / Л. Л. Панченко // Профессионализм учителя как условие качества образования : сборник научных трудов IV международного форума по педагогическому образованию и региональной конференции ISATT 22-24 мая 2018 г., Казань / Изд-во «Отечество». - Казань, 2018. – С.94-100

11. Педагогика : учебное пособие / В. А. Сластенин, И. Ф. Исаев, А. И. Мищенко и др. – М. : Школа-Пресс, 1997. – 512 с.

12. Сикевич З. В. Социологическое исследование: практическое руководство / З. В. Сикевич. – СПб.: Питер, 2005. – 320 с.

13. Снижко Е. А. Об опыте сотрудничества ВУЗа и школы с целью профориентации абитуриентов / Е. А. Снижко // Университет XXI века: научное измерение : материалы науч. конф. научно-педагогических работников, аспирантов, магистрантов и соискателей ТГПУ им. Л. Н. Толстого // ФГБОУ ВО «Тульский государственный педагогический университет им. Л. Н. Толстого». – Тула, 2016. – С. 146-148.

14. Соловьева Д. Ю. Диагностика экологической культуры учащихся: что планировать в Год экологии / Д. Ю. Соловьева // Справочник заместителя директора школы. План работы. Диагностика в год экологии. – 2017. - № 11. – С. 30-42. [Электронный ресурс] URL : https://clck.ru/h7cSJ (дата обращения 22.03.2022).

15. Хохлова М. Г. Потенциал взаимодействия школы и ВУЗа / М. Г. Хохлова // Аграрное образование и наука. – 2012. – № 2. – С. 14

16. Чурилина Е. В. Формирование положительной мотивации к предмету химия посредством научно-исследовательской работы учащихся и непрерывного сотрудничества «школа-ВУЗ» / Е. В. Чурилина // Вопросы педагогики. – 2018.- № 8. – С.79-82

Список литературы на английском языке / References in English

1. Bogina I. G. Proektno – issledovatel'skaya deyatel'nost' uchashchihsya po ekologicheskomu kraevedeniyu kak forma sotrudnichestva shkoly i VUZa [Project and research activity of pupils on ecological regional studies as a form of school-university cooperation] / I.G. Bogina, N.V. Suhankina // Metodika prepodavaniya himicheskih i ekologicheskih disciplin [Methods of teaching chemical and environmental disciplines]: sbornik nauchnyh statej mezhdun. nauch.-metod. konf. 26-27 noyabrya 2015, Brest. – 2015. – P. 225-227. – [Electronic resource]. URL :http://elib.bspu.by/handle/doc/9388 (accessed 22.03.2022). [in Russian]

2. Vafina M. R. Prirodoohrannaya politika universiteta kak sposob formirovaniya nacional'nogo ekologicheskogo soznaniya [Environmental policy of university as a way of national ecological awareness formation] / M. R. Vafina, I. A. Sejdametov, A. Polina. // Pitryuk // Mezhdunarodnyj zhurnal gumanitarnyh i estestvennyh nauk [International journal of Humanities and Social Sciences]. – 2019. – № 11-2(38). – P. 6-9. – DOI 10.24411/2500-1000-2019-11740. [in Russian]

3. Gricaj V.V. Formirovanie ekologicheskogo soznaniya v processe obrazovaniya [Ecological awareness formation through education] / V. V. Gricaj, T. A. CHepurko // Izvestiya vysshih uchebnyh zavedenij [University news]. The North Caucasus region. Seriya: Estestvennye nauki [Natural science series] – 2004. – № 2(126). – P. 99-100. [in Russian]

4. Zakon Habarovskogo kraya ot 28.07.2021 № 194 "Ob organizacii i razvitii ekologicheskogo obrazovaniya, ekologicheskogo prosveshcheniya i o formirovanii ekologicheskoj kul'tury na territorii Habarovskogo kraya" [Khabarovsk Territory Laws 28.07.2021 № 194 About the organization and development of environmental education and the environmental culture formation in the Khabarovsk Territory] [Electronic resource]. URL: https://clck.ru/h7cPJ (accessed: 22.03.2022) [in Russian]

5. Karopa G. N. Ekologicheskoe obrazovanie shkol'nikov: vedushchie tendencii i paradigmal'nye sdvigi [Ecological education of pupils: dominant tendencies and fundamental shifts] / G. N. Karopa. – Minsk: NIE, 2001. – 209 p. [in Russian]

6. Medvedev V. I. Ekologicheskoe soznanie: ucheb. posobie [Ecological awareness: manual] / V. I. Medvedev, A. A. Aldasheva. – M. : Logos Publishing House, 2001. – 384 p. [in Russian]

7. Metody sociologicheskogo issledovaniya: Uchebnik [Methods of social research: textbook] / V. I. Dobren'kov, A. I. Kravchenko. – M.: INFRA-M Publishing House, 2004. – 768 p. [in Russian]

8. Morozova N. V. Ekologizaciya obrazovaniya kak sredstvo formirovaniya ekologicheskoj kul'tury [Ecologization of education as a means of ecological culture developement] / N. V. Morozova // Fundamental'nye issledovaniya [Fundamental research]. – 2012. – № 3-2. – P. 300-304. [in Russian]

9. Oparina S. A. Innovacionnoe sotrudnichestvo shkoly i VUZa v oblasti estestvennonauchnogo obrazovaniya [Innovative school-university cooperation in natural science education] / S. A. Oparina S.V. Mihajlova, E. V. Lyubova et al. // Nauchnaya shkola T.I. SHamovoj: metodologo-teoreticheskie i tekhnologicheskie resursy razvitiya obrazovatel'nyh sistem [School of T.I. SHamova: methodological, theoretical and technological resources of educational systems development: Sbornik statej X Mezhdun. nauch.-prakt. konf. V 2-h chastyah, 25 yanvarya 2018 g., Moskva / Edited by S.G. Vorovshchikov, O.A. SHklyarova – Moscow State Pedagogical University. M.: "5 za znaniya" publishing house, 2018. – P.115- 118 [in Russian]

10. Panchenko L. L. Sistema nepreryvnogo obrazovaniya kak adaptivnaya obrazovatel'naya sistema (na primere VUZov Vladivostoka) [Continuous education system as adaptive educational system (based on Vladivostok universities)] / L. L. Panchenko // Professionalizm uchitelya kak uslovie kachestva obrazovaniya [Teacher's professionalism as educational condition] : sbornik nauchnyh trudov IV mezhdunarodnogo foruma po pedagogicheskomu obrazovaniyu i regional'noj konferencii ISATT 22-24 maya 2018 g., Kazan' / «Otechestvo» publishing house. - Kazan', 2018. – P. 94-100 [in Russian]

11. Pedagogika : uchebnoe posobie [Pedagogy: manual] / V. A. Slastenin, I. F. Isaev A. // Mishchenko, et al. – M. : SHkola-Press publishing house, 1997. – 512 p. [in Russian]

12. Sikevich Z. V. Sociologicheskoe issledovanie: prakticheskoe rukovodstvo [Sociological research: practical guide / Z. V. Sikevich. – SPb.: Piter publishing house, 2005. – 320 p. [in Russian]

13. Snizhko E. A. Ob opyte sotrudnichestva VUZa i shkoly s cel'yu proforientacii abiturientov [On university-school cooperation for pupils vocational guidance] / E. A. Snizhko // Universitet XXI veka: nauchnoe izmerenie [21st Century University: scientific dimension] : materialy nauch. konf. nauchno-pedagogicheskih rabotnikov, aspirantov, magistrantov i soiskatelej TGPU im. L. N. Tolstogo // FSPIHE «Tula State Leo Tolstoy Pedagogical University». – Tula, 2016. – P. 146-148. [in Russian]

14. Solov'eva D. YU. Diagnostika ekologicheskoj kul'tury uchashchihsya: chto planirovat' v God ekologii [pupils ecological awareness assessment: what to plan for the Ecology year] / D. YU. Solov'eva // Deputy headmaster manual. Work plan. The Ecology year assessment. – 2017. - № 11. – P. 30-42. [Electronic resourse]. URL: https://clck.ru/h7cSJ (accessed 22.03.2022). [in Russian]

15. Hohlova M. G. Potencial vzaimodejstviya shkoly i VUZa [School-university interaction potential] / M.G. Hohlova // Agrarnoe obrazovanie i nauka [Agricultural education and science]. – 2012. – № 2. – P. 14 [in Russian]

16. CHurilina E. V. Formirovanie polozhitel'noj motivacii k predmetu himiya posredstvom nauchno-issledovatel'skoj raboty uchashchihsya i nepreryvnogo sotrudnichestva «shkola-VUZ» [Positive motivation for chemistry class through pupils research and development activity and school-university continuous cooperation] / E. V. CHurilina // Voprosy pedagogiki [Questions of pedagogy. – 2018.- № 8. – P.79-82 [in Russian]

DOI: https://doi.org/10.23670/IRJ.2022.119.5.092

ПОДГОТОВКА БУДУЩИХ ЮРИСТОВ К ПРОФИЛАКТИКЕ ПРАВОНАРУШЕНИЙ СРЕДИ НЕСОВЕРШЕННОЛЕТНИХ

Научная статья

Тенитилова К.С.[1, *], Беляева В.Г.[2], Абаева С.М.[3]

[1, 2, 3] Орловский государственный университет имени И. С. Тургенева, Орел, Россия

* Корреспондирующий автор (tenitilova.xiusha[at]yandex.ru)

Аннотация

В научной статье обусловлена актуальность темы исследования, которая связана с совершенствованием процесса обучения и подготовки студентов юридических специальностей к эффективной реализации комплекса знаний, умений и навыков в отношении работы с несовершеннолетними путем минимизации дистанционного формата преподавания и повышением роли практико – ориентированного обучения, одной из форм которого являются тренинги; выявлена теоретическая основа исследования; проанализированы источники криминогенной деформации личности подростка; рассмотрены вопросы профилактики противоправного поведения среди трудных детей, склонных к совершению правонарушений, в осуществлении которой требуются высококвалифицированные кадры.

Ключевые слова: правонарушения, несовершеннолетние, юрист, девиации, профилактика.

PREPARATION OF FUTURE LAWYERS FOR JUVENILE DELINQUENCY PREVENTION

Research article

Tenitilova K.S.[1, *], Belyaeva V.G.[2], Abaeva S.M.[3]

[1, 2, 3] Orel State University named after I.S. Turgenev, Orel, Russia

* Corresponding author (tenitilova.xiusha[at]yandex.ru)

Abstract

This scientific article explains the relevance of the research topic, which is connected with the process of legal students teaching and training improvement to the effective implementation of knowledge complex, their skills and abilities of working with minors by minimizing the distant teaching format and enhancing the role of practical-oriented training, one of the forms of which are workshops; the theoretical basis of research has been established; the sources of criminogenic personality deformation among teenagers have been analyzed; the issues of illegal behavior prevention among difficult children, prone to breaching the law, which require highly qualified specialists to tackle, have been considered.

Keywords: criminal offenses, minors, lawyer, deviations, prevention.

Актуальность повышения качества подготовки будущих юристов обусловлена не только общей нестабильной обстановкой в социально – общественной среде, но и усилением внимания к тенденциям криминализации наиболее важной ее составляющей – несовершеннолетних.

Теоретической основой исследования являются работы ученых в вопросах профилактической деятельности (Ю.М. Аксенов, С.И. Андреев, А.С. Белкин, С.В. Григорьева, Е.Н. Измайлова, В.Н. Казанцев), по обучению будущих специалистов, осуществляющих работу со сложными подростками (С.И. Андреев, И.А. Михеев, Н.В. Прозорова, В.А. Пятунин), а также подготовки студентов юридического профиля (М.Б. Иванова, В.А. Ильин, Т.В. Казанина). Анализ литературы показывает, что темп модернизации системы подготовки по направлению «Юриспруденция» не соответствует ходу преобразований, осуществляемых в социально – культурной, духовной, политической сферах жизнедеятельности и недостаточно ориентирован на подготовку выпускника к профилактической работе.

На психику подростка оказывают влияние различные разрушающие факторы – напряженная обстановка в семье, «травля» и непризнание в ученическом коллективе, агрессия в школе, депрессии, дискомфорт, беспокойства, связанные с непринятием мировоззренческих установок ближайшего окружения, а также политические, религиозные, межнациональные конфликты. «Как правило, подросток имеет неустойчивую психику и особенно нуждается в защите и признании, в удовлетворении психологических нужд» [6, С. 284]. Особую группу составляют беспризорные дети, выявлением и защитой которых нужно заниматься в первую очередь для разъяснения их прав, обязанностей, правил и норм общественной жизни. Основной причиной подростковой преступности является неосознанность серьезности осуществляемых ими поступков, так как они не всегда могут объективно оценить мотивы и результаты деяний, проанализировать последствия.

В связи с этим возникает проблема улучшения качества подготовки студентов в высших учебных заведениях по направлениям предупреждения и пресечения преступности несовершеннолетними: специалисты юридической сферы деятельности должны взаимодействовать с проблемной частью общества и способствовать значительному уменьшению преступлений и неправомерных деяний.

«Необходимо отметить, что, не смотря на нарастающий тренд онлайн или дистанционного образования, психолого – педагогические знания, а также надпрофессиональные навыки и умения будущего юриста более эффективно разрабатываются при очном обучении» [2, С. 246]. Предположение о том, что дистанционное обучение негативно сказывается на уровне подготовки студента не оставляет сомнений. В любой профессии наиболее востребован специалист, который знает практику деятельности. Подготовка юристов большей частью основано на лекционных и семинарских занятиях. Кроме того, студентам должна предоставляться возможность, не выходя из стен ВУЗа, на практике погрузится в большинство аспектов юридической специальности, одним из которых является превентивная работа с подрастающим поколением. Российские образовательные ВУЗовские технологии характеризуются развитыми теоретическими, а также методическими составляющими, однако несколько обособленны

от правоприменения, реальной профессиональной деятельности, имеющей ситуационную направленность. Следовательно, практико – ориентированный подход является важной составляющей при получении юридического образования.

Выделим одну из форм такого подхода - тренинги для студентов – юристов, позволяющие выработать многовариативные схемы в условиях, отражающих моменты реальной профилактической деятельности. Целью данных тренингов является повышение качества юридического образования, совершенствование форм и методов подготовки студентов и участия в решении социальных проблем. Создаются разнообразные тренинговые центры, которые помогают студентам приобрести практические навыки и умения, применить знания, полученные в ВУЗе. Главными задачами мероприятий этих центров является воспитание социально - ориентированных юристов, выработка навыков профессиональной деятельности и применения права, развитие профессионально – значимых черт характера будущих юристов, что поможет участникам тренингов избегать существенных ошибок в практической работе с несовершеннолетними, которые могут повлечь за собой неблагоприятные последствия.

Правонарушения среди несовершеннолетних есть результат проявления нравственной невоспитанности, девиантного поведения, низкой социальной культуры. С. П. Петров считает, что «общая профилактика девиантного поведения представляет собой выявление и установление причин, порождающих отклоняющееся поведение, а также обстоятельств, благоприятствующих деформации сознания детей и подростков, проведение и активизацию нравственного, правового воспитания и профилактической работы в группах» [8, С. 132].

«Одной из глобальных профилактических мер противоправных действий подростков является ликвидация детской и подростковой безнадзорности и беспризорности» [6, С. 284]. Необходимо препятствовать обстоятельствам оставления детей без опеки родителей и случаям социального сиротства, когда подросток формально имеет опеку со стороны родителей, но не получает внимания в должном объеме, не обладает пониманием системы семейных ценностей, становится причиной семейных конфликтов.

В осуществлении превентивных мер преступной деятельности особую роль также играет изучение личности субъекта, и микросреды, оказывающей отрицательное влияние на его ее развитие. Подростковый возраст характеризуется гиперреактивностью личности во многих сферах, повышенной эмоциональной возбудимостью, импульсивностью, стремлению к достижению влияния в референтной группе.

Современная профилактическая работа должна отражать учет особенностей индивидуального развития, предусматривать участие самих несовершеннолетних в решении вопросов социальной жизни через создание условий для их смыслообразующей деятельности, оздоровления микро - социальной среды, активной социализации и культурации, и содержать не только беседы с подростками, совещания, заседания с приглашением родителей, но и организацию досуговой деятельности, вовлечение в полезную работу, построение субъект – субъектных отношений.

Таким образом, чтобы повысить эффективность взаимодействия с трудными подростками, необходимо целенаправленно подойти к вопросу подготовки студентов. По мнению В. Р. Габдрашитова «компетентность будущих юристов в работе с несовершеннолетними правонарушителями напрямую зависит от сформированности не только юридических, но и психолого – педагогических знаний и развитого критического мышления» [2, С. 246]. Вместе с тем рабочие программы учебных дисциплин в ВУЗах не отражают специфику взаимодействия с данной категорией лиц. Следовательно, внесение корректировок в образовательные программы – интеграции психологических, педагогических и юридических знаний в единое образовательное поле - необходимо для приобретения дополнительных надпрофессиональных навыков и знаний психолого – педагогической составляющей. Кроме того, развитая юриспруденция – залог качественного правоприменения и фундамент для прогрессивной законотворческой деятельности.

Конфликт интересов

Не указан.

Conflict of Interest

None declared.

Список литературы / References

1. Буйленко И. В. Повышение речевой культуры будущих юристов / И. В. Буйленко // Вестник ВИЭПП. – 2021. – № 2. – С. 6-9.

2. Габдрашитова В. Р. К вопросу о подготовке будущих юристов к работе с несовершеннолетними / В. Р. Габдрашитова // Образование и право. – 2021. – № 5. – С. 243-247.

3. Лапшина Д. И. Подготовка будущих юристов к решению педагогических задач / Д. И. Лапшина // Человек и образование. – 2017. – № 4(53). – С. 143-148.

4. Левитан К. М. Юридическая педагогика: учебник / К. М. Левитан; К. М. Левитан. – Москва : Норма, 2007. – 431 с.

5. Личко А. Е. Психопатии и актуализации характера у подростков / А. Е. Личко. – СПб.: Речь, 2009. - 158 с.

6. Миронов А. В. Психологические причины правонарушений несовершеннолетних / А. В. Миронов, А. В. Конюченко // АНИ: педагогика и психология. – 2016. – Т. 5. - № 3(16). – С. 282-285.

7. Наумова А. И. К вопросу о причинах правонарушений несовершеннолетних / А. И. Наумова // Наука-2020. – 2021. – № 1(46). – С. 78-82.

8. Петров С. П. Девиантное поведение: угрозы социума и личности / С. П. Петров, С. Ю. Нарциссова. – Москва : Академия МНЭПУ, 2018. – 147 с.

9. Пуздрач Ю. В. О базисе юридической науки / Ю. В. Пуздрач // Образование и право. – 2019. – № 2. – С. 25-28.

10. Реттих С. В. Анализ содержания компетенций бакалавров-юристов / С. В. Реттих // Гражданское общество и правовое государство. – 2013. – Т. 1. – С. 144-147.

Список литературы на английском языке / References in English

1. Bujlenko I. V. Povyshenie rechevoj kul'tury budushhih juristov [Improving the speech culture of future lawyers] / I. V. Bujlenko // Vestnik VIJePP [VIEPP Bulletin]. – 2021. – № 2. – P. 6-9. [in Russian].

2. Gabdrashitova V. R. K voprosu o podgotovke budushhih juristov k rabote s nesovershennoletnimi [On the issue of training future lawyers to work with minors]/ V. R. Gabdrashitova // Obrazovanie i pravo [Education and law]. – 2021. – № 5. – P. 243-247. [in Russian].

3. Lapshina D. I. Podgotovka budushhih juristov k resheniju pedagogicheskih zadach [Preparation of future lawyers for solving pedagogical problems] / D. I. Lapshina // Chelovek i obrazovanie [Man and education]. – 2017. – №4(53). – P. 143-148. [in Russian].

4. Levitan K. M. Juridicheskaja pedagogika: uchebnik [Legal pedagogy: textbook] / K. M. Levitan; K. M. Levitan. – Moskva: Norma, 2007. – 431 p. [in Russian].

5. Lichko A. E. Psihopatii i aktualizacii haraktera u podrostkov [Psychopathies and actualization of character in adolescents] / A. E. Lichko. – SPb.: Rech', 2009. - 158 p. [in Russian].

6. Mironov A. V. Psihologicheskie prichiny pravonarushenij nesovershennoletnih [Psychological causes of juvenile delinquency] / A. V. Mironov, A. V. Konjuchenko // ANI: pedagogika i psihologija. – 2016. – Vol. 5. - № 3(16). – P. 282-285. [in Russian].

7. Naumova A. I. K voprosu o prichinah pravonarushenij nesovershennoletnih [To the question of the causes of juvenile delinquency] / A. I. Naumova // Nauka-2020 [Science-2020]. – 2021. – №1(46). – P. 78-82. [in Russian].

8. Petrov S. P. Deviantnoe povedenie: ugrozy sociuma i lichnosti [Deviant behavior: threats to society and personality] / S. P. Petrov, S. Ju. Narcissova. – Moskva: Akademija MNJePU, 2018. – 147 p. [in Russian].

9. Puzdrach Ju. V. O bazise juridicheskoj nauki [On the basis of legal science] / Ju. V. Puzdrach // Obrazovanie i pravo [Education and law]. – 2019. – № 2. – P. 25-28. [in Russian].

10. Rettih S. V. Analiz soderzhanija kompetencij bakalavrov-juristov [Analysis of the content of competencies of bachelors in law] / S. V. Rettih // Grazhdanskoe obshhestvo i pravovoe gosudarstvo[Civil society and the rule of law]. – 2013. – Vol. 1. – P. 144-147. [in Russian].

DOI: https://doi.org/10.23670/IRJ.2022.119.5.093

МОДЕЛЬ «4К» КАК ТЕХНОЛОГИЧЕСКАЯ МОДЕЛЬ РЕАЛИЗАЦИИ КОММУНИКАТИВНОГО ПОДХОДА В РАБОТЕ ПО РАЗВИТИЮ РЕЧИ ДЕТЕЙ ДОШКОЛЬНОГО ВОЗРАСТА

Научная статья

Хамзина Ш.Ш.[1, *], Абыкенова Ж.К.[2]

[1, 2] Павлодарский педагогический университет, Павлодар, Казахстан

* Корреспондирующий автор (zabykenova[at]inbox.ru)

Аннотация

В данной статье рассматривается проблема современных методов и приемов развития речи детей дошкольного возраста с использованием модели «4К». Актуальность заданной темы состоит в том, что акценты современного общества сместились в сторону умения критически мыслить, проявлять коммуникацию друг с другом, взаимодействию и творческого подхода во всем. В основной части нашего исследования описаны методы, которые традиционно применялись в дошкольных учреждениях, а также раскрыты современные приемы, такие как, критическое мышление, коллаборация, коммуникация и креативность, способствующие пополнению словарного запаса, развитию связной речи.

Ключевые слова*:* метод «4К», критическое мышление, развитие связной речи, игровой метод, общение, дошкольное образование.

«4K» MODEL AS A TECHNOLOGICAL MODEL FOR IMPLEMENTING A COMMUNICATIVE APPROACH IN PRE-SCHOOL CHILDREN SPEECH DEVELOPMENT

Research article

Hamzina SH.SH.[1, *], Abykenova ZH.K.[2]

[1, 2] Pavlodar State Pedagogical University, Pavlodar, Kazakhstan

* Corresponding author (zabykenova[at]inbox.ru)

Abstract

This article analyzes the modern methods and techniques for speech development of pre-school children using the «4K» model. The topic is relevant due to the fact that the modern society has shifted towards critical thinking, communication with each other, interaction and creativity in everything. The main part of our research describes the methods that have traditionally been used in pre-school institutions, as well as modern techniques such as critical thinking, collaboration, communication and creativity, which enhances the vocabulary and facilitates the development of coherent speech.

Keywords*:* «4K» method, critical thinking, coherent speech development, gaming method, communication, pre-school education.

Введение

В ежегодном Послании народу Казахстана «Казахстанский путь - 2050: Единая цель, единые интересы, единое будущее» изложена и обоснована концепция «Мәңгілік Ел». Концепция основывается на конкретных результатах развития Казахстана за годы независимости. Она призывает укреплять дух традиций, патриотизма, обновления и побед – национальный дух Республики Казахстан. Он подчеркивает, что подрастающее поколение должно воспитываться по трем принципам – мир, согласие, созидательный труд [1, С. 3].

Одной из основных задач Типовой учебной программы дошкольного обучения и воспитание является: «воспитание общечеловеческих ценностей, патриотизма и толерантности, основанных на общенациональной идее «Мәңгілік Ел». Воспитание истинных патриотов, любящих и знающих родной язык, традиции, обычаи, историю своей родины, которые сохранят и бережно передадут накопленные знания будущим поколениям через образовательную область «коммуникация», раздел: «развитие речи» [2, С. 38].

Актуальность заданной темы состоит в том, что акценты современного общества сместились в сторону умения критически мыслить, способности к коммуникации, взаимодействию и творческого подхода во всем. Модель «4к» как средство коммуникации детей дошкольного возраста помогает развить этих навыков и у детей дошкольного возраста. Теоретической базой исследования являются положения, разработанные в трудах отечественных педагогов в сфере развития речи, методологии развития речи, обучения языку дошкольников (М.М. Алексеева, Л.А. Венгер, О.М. Дьяченко, О.С. Ушакова, Г.С. Швайко). Жаманбаева Д.Г. отмечает, что организация интереса и потребностей в речевом развитии необходимо начинать с восприятия книг, со знакомства с книжным уголком, со знакомства детей с детскими поэтами и писателями Казахстана и советскими писателями: А. Кунанбаев, М. Зверев, А. Дуйсенбиев, Ы. Алтынсарин, М. Алимбаев, А. Барто, Е. Чарушин, И. Чуковский, Н. Носов и другие [4, С. 16]. Исходя из вышеизложенного, мы можем сделать выводы, что актуальность нашей работы определена тем, что вопросы применения модели «4К» как средства развития коммуникации детей дошкольного возраста изучены не полно и недостаточно и требуют особого внимания и разработки методических обоснований.

Методы и материалы

Содержание модели «4 К» состоит из элементов, которые развивают креативность, коллборацию, коммуникацию, критическое мышление [5, С. 36].

Креативность – это навыки и умения проявлять инновационные ожидаемые результаты, принятие адекватных ресурсов для реализации решения.

Коллаборация – решение через совместную деятельность, проявляемое в обучении, обмене знаний, достижении общих целей, в сфере деятельности двух и более людей над одним и более проектами, и достижение согласия. Умение устанавливать временные рамки.

Коммуникация – умение широко обсуждать идеи, концепции, конструкции, правильно предъявлять запросы к выбору ресурсов и средств, вместе их обсуждать, делиться мыслями об этих идеях. Проявлять эмпатию, гибкость, готовность в оказании помощи, умение искать и находить компромиссы для достижения общих целей. Проявлять толерантнось и уважение к партнеру. Умение принимать на себя ответственность за свою работу в команде и ответственно относиться к общему результату, осмысливая взаимную связь. Уважать затраченные ресурсы (время, пространство, используемые материалы и дружеские контакты) для создания проекта.

Критическое мышление – подразумевает собой навыки вести дискуссию, при этом использовать разные варианты обоснования той или иной точки зрения, интегрируя ключевые мыслительные и речевые навыки в исследовательско - проектной деятельности. Обосновывать, синтезируя и анализируя имеющуюся информацию, связывать между собой информационные данные. Умение четко формулировать и задавать вопросы, получать на них конкретные ответы. Умение принимать качественное решение [6, С. 54].

Дети, овладевшие «навыками XXI века», смогут самостоятельно, развиваться и самообразовываться. В дошкольном учреждении по типовой учебной программе, в образовательной области «Коммуникация», раздел по «развитию речи» представляет собой универсальное средство воспитания звуковой культуры речи, грамматической культуры речи. Развитие речи посредством модели «4К» на ребенка определяется не только содержанием и формой произведения, но и уровнем его речевого развития:

1) использование речи как способ общения;
2) пополнение активного словаря;
3) становление связной речи;
4) выстраивание грамматически правильную диалогическую и монологическую речь;
5) совершенствование речевого творчества [7, С. 23].

В данном случае содержание модели «4К» содержит следующие:

1. использование навыков критического мышления: решение проблем, рассуждение, анализ, интерпретация, обобщение информации;
2. креативность. артистизм, любопытство, воображение, инновации, самовыражение. Данное направление мы можем наблюдать во время занятий, самостоятельной деятельности детей;
3. коммуникация. приобретаются навыки качественного устного и письменного общения, умение говорить публично и внимательно слушать;
4. коллаборация (групповая работа). метод, при котором выявляется лидерство, работа в команде, сотрудничество [8, С. 78].

В настоящее время в основном используется метод критического мышления на занятиях ОУД. Стадия вызов предполагает наличия сюрпризного момента (метод ассоциации, показ рисунков, иллюстраций, картинок, игрушек.) Стадия осмысление отвечает за погружение в тему занятие, можно применять методы «толстые и тонкие вопросы», «верные-неверные утверждения». Стадия рефлексия означает завершение занятия, применяются методы японское четверостишье «синквейн», шесть шляп Эдуарда де Боно, паровозик и т.д. [9, С. 123].

Коллаборативная работа. В учебном процессе дошкольного образованиия дети начинают делать первые шаги в парной или групповой работе. Главной задачей данного метода является умение договариваться о том, «что будут делать» и «как будут делать». Организовать коллаборативную работу можно используя алгоритм: действующий (д.) – проверяющий (п.). Например, ребята могут разбиться на пары с помощью приема «топни-хлопни», по карточкам, по разрезным картинкам, по счету 1,2… Затем «действующие» выполняют задания, «проверяющие» наблюдают за выполнение и указывают на недочеты. После ребята меняются местами. Коллаборативная работа развивает навыки совместной деятельностии детей и воспитателя, в ходе совместной деятельности дети приходят к поставленной цели обучения намного быстрее, и такая групповая работа помогает ребенку в процессе социализации [10, С. 32].

Результаты и их обсуждение

Для достижения нами цели нашего исследования нами был использован комплекс следующих методов: изучение научно-методической литературы, беседы, наблюдение, эксперименты, анализ полученных результатов.

Эффективность методики была проведена экспериментально с воспитанниками старшей группы «А» - 13 детей (экспериментальная группа) и старшей группы «Б» - воспитанников (контрольная) классов на базе КГКП «ясли-сад «Балапан» села Новочерноярка, отдела образования Павлодарского района в течении трех месяцев (октябрь-декабрь 2021 года).

Экспериментальное обучение проводилось в соответствии с планом исследования, соответственно дети старшей группы, относящиеся к экспериментальной группе использовали те же задания по теме: «Мой любимый детский сад», что и воспитанники контрольной группы. Результаты опытно-экспериментальной работы приведены в таблице № 1.

Таблица 1 – Результаты опытно-экспериментальной работы

Название групп	Коммуникация, %	Командная работа, %	Критическое мышление, %	Креативность, %
Экспериментальная группа	92	80	81	84
Контрольная группа	57	68	63	78

Исходя из вышеизложенного, мы можем прийти к выводам, что уровень знаний у воспитанников старших групп выше среднего. Наблюдается отсутствие выраженных затруднений при построении монологической и диалогической речи. Выявлены затруднения с выбором правильного ответа на обращение воспитателя.

Заключение

Исходя из вышеизложенного, можем прийти к выводу, что модель «4К» является средством коммуникации детей дошкольного возраста. Организованная учебная деятельности по принципу модели «4К» по развитию речи представляет собой занятие, которое учит детей мыслить, развивать навыки креативности, оценивать свои поступки и поступки других.

Таким образом, необходимо отметить, что планомерное и систематическое внедрение разнообразных методов и приемов, выступающих как средства развития речи определяет возможность эффективного и плодотворного развития речи дошкольников, а также способствует пополнению словарного запаса, выявляет коммуникативную культуру малыша, тем самым речь ребёнка становится более яркой, выразительной, с выражением и эмоциями.

Конфликт интересов

Не указан.

Conflict of Interest

None declared.

Список литературы / References

1. Казахстанский путь-2050: Единая цель, единые интересы, единое будущее. Послание Президента Республики Казахстан от 17 января 2014 года. – 426 с.

2. Приложение к приказу Министра образования и науки Республики Казахстан от 24 сентября 2020 года № 412. Типовая учебная программа дошкольного воспитания и обучения. – 246 с.

3. Швайко Г.С. Речевые игры и игровые упражнения для развития речи / Г.С. Швайко. Москва, Просвещение, 2016. – 366 с.

4. Жаманбаева Д.Г. Как хорошо уметь читать. Обучение дошкольников чтению / Д.Г. Жаманбаева. – Алматы, 2018. – 288 с.

5. Жантасов Е.С. Современное дошкольное образование в формате 4К. Дошкольное образование: педагогический поиск. Сборник научно-методических статей с международным участием / Е.С. Жантасов ; под общей редакцией Б.П. Черника. - Новосибирск: Агентство «Сибпринт», 2019. – 648с.

6. Мынбаева А.К. Казахский национальный университет имени аль-Фараби. Теория нравственного познания и развития в XX-XXI веках / А.К. Мынбаева, П.О. Изтаева, А.А. Карабутова // Вестник АПН Казахстана, №1, 2020 г. - 55 с.

7. Козаренко М.Л. Развитие речи шаг за шагом / М.Л. Козаренко. Москва, «Просвещение», 2019. – 395 с.

8. Полянская Т.К. Использование метода «4 К» в обучении рассказыванию детей дошкольного возраста / Т.К. Полянская. – Детство-Пресс, 2018. – 288 с.

9. Зяблицева М. А. Приемы запоминания. Сборник научно-методических статей с международным участием / М. А. Зяблицева, Ю. Р. Шейх-Заде ; под общей редакцией Б.П. Черника. - Новосибирск: Агентство «Сибпринт», 2019. – 648с.

10. Гальскова Н. Д. Теория и методика обучения дошкольного образования / Н. Д. Гальскова, Н. И. Гез. - М.: Академия, 2004. – 336 с.

Список литературы на английском языке / References in English

1. Kazahstanskij put'-2050: Edinaja cel', edinye interesy, edinoe budushhee. Poslanie Prezidenta Respubliki Kazahstan ot 17 janvarja 2014 goda [Kazakhstan's way-2050: Common goal, common interests, common future. Message of the President of the Republic of Kazakhstan dated January 17], 2014. – 426 p. [in Russian]

2. Prilozhenie k prikazu Ministra obrazovanija i nauki Respubliki Kazahstan ot 24 sentjabrja 2020 goda № 412. Tipovaja uchebnaja programma doshkol'nogo vospitanija i obuchenija [Appendix to the Order of the Minister of Education and Science of the Republic of Kazakhstan dated September 24, 2020 No. 412. The standard curriculum of preschool education and training]. – 246 p. [in Russian]

3. Shvayko G.S. Rechevye igry i igrovye uprazhnenija dlja razvitija rechi [Speech games and game exercises for speech development] / G.S. Shvayko. Moscow, Prosveshchenie, 2016. – 366 p. [in Russian]

4. Zhamanbayeva D.G. Kak horosho umet' chitat'. Obuchenie doshkol'nikov chteniju [How to be able to read well. Teaching preschoolers to read] / D.G. Zhamanbayeva. – Almaty, 2018. – 288 p. [in Russian]

5. Zhantasov E.S. Sovremennoe doshkol'noe obrazovanie v formate 4K. Doshkol'noe obrazovanie: pedagogicheskij poisk. Sbornik nauchno-metodicheskih statej s mezhdunarodnym uchastiem [Modern preschool education in 4K format. Preschool education: pedagogical search. Collection of scientific and methodological articles with international participation] / E.S. Zhantasov; under the general editorship of B.P. Chernik. - Novosibirsk: Sibprint Agency, 2019. – 648 p. [in Russian]

6. Mynbayeva A.K. Kazahskij nacional'nyj universitet imeni al'-Farabi. Teorija nravstvennogo poznanija i razvitija v XX-XXI vekah [Al-Farabi Kazakh National University. Theory of moral cognition and development in the XX-XXI centuries] / A.K. Mynbayeva, P.O. Iztayeva, A.A. Karabutova // Vestnik APN Kazahstana [Bulletin of the APN of Kazakhstan], No. 1, 2020 - 55 p. [in Russian]

7. Kozarenko M.L. Razvitie rechi shag za shagom [Speech development step by step] / M.L. Kozarenko. Moscow, "Enlightenment", 2019. – 395 p. [in Russian]

8. Polyanskaya T.K. Ispol'zovanie metoda «4 K» v obuchenii rasskazyvaniju detej doshkol'nogo vozrasta [The use of the "4 K" method in teaching storytelling to preschool children] / T.K. Polyanskaya. – Detstvo-Press, 2018. – 288 p. [in Russian]

9. Zyablitseva M.A. Priemy zapominanija. Sbornik nauchno-metodicheskih statej s mezhdunarodnym uchastiem [Memorization techniques. Collection of scientific and methodological articles with international participation] / M.A. Zyablitseva, Y.R. Sheikhzade; under the general editorship of B.P. Chernik. - Novosibirsk: Sibprint Agency, 2019. – 648 p. [in Russian]

10. Galskova N. D. Teorija i metodika obuchenija doshkol'nogo obrazovanija [Theory and methods of teaching preschool education] / N. D. Galskova, N. I. Gez. - M.: Academy, 2004. – 336 p. [in Russian]

DOI: https://doi.org/10.23670/IRJ.2022.119.5.094

ФОРМИРОВАНИЕ ПРОФЕССИОНАЛЬНЫХ КОМПЕТЕНЦИЙ У СТУДЕНТОВ-БАКАЛАВРОВ ПРИ ИЗУЧЕНИИ ХИМИЧЕСКИХ ДИСЦИПЛИН

Научная статья

Хромцова Е.В.[1, *], Растанина Н.К.[2], Яворская Е.В.[3]
[1] ORCID: 0000-0002-3535-092X;
[1, 2] Тихоокеанский государственный университет (ТОГУ), Хабаровск, Россия;
[3] Хабаровский краевой институт развития образования, Хабаровск, Россия

* Корреспондирующий автор (khromtsova.e[at]mail.ru)

Аннотация

В статье рассматривается и анализируется опыт работы авторов преподавания химических дисциплин, направленный на формирование профессиональных компетенций у студентов-бакалавров экологической направленности. Предлагаются инновационные методики проведения лекционных занятий. Предварительно по плану студент самостоятельно находит в литературе, в электронных ресурсах фрагменты информации, формируя собственное информационное поле по изучаемой химической дисциплине, после обсуждаемое на лекции. Для формирования готовности студентов к научной деятельности предлагается проведение лабораторных занятий как учебно-исследовательских работ. Объективное оценивание сформированных компетенций, контроль систематических знаний по изучаемым химическим дисциплинам позволяют осуществить разработанные авторами оценочные средства.

Ключевые слова: компетенции, химические дисциплины, современные тенденции образования, инновационные методики проведения занятий, оценочные средства.

ON THE FORMATION OF PROFESSIONAL COMPETENCIES OF BACHELOR STUDENTS IN THE STUDY OF CHEMICAL DISCIPLINES

Research article

Khromtsova E.V.[1, *], Rastanina N.K.[2], Yavorskaya E.V.[3]
[1] ORCID: 0000-0002-3535-092X;
[1, 2] Pacific National University, Khabarovsk, Russia;
[3] Khabarovsk Regional Institute of Education Development, Khabarovsk, Russia

* Corresponding author (khromtsova.e[at]mail.ru)

Abstract

The article examines and analyzes the experience of authors of teaching chemical disciplines aimed at the formation of professional competencies among bachelor students of the environmental profile. The study offers innovative methods of conducting lectures. Previously, according to a plan, a student independently finds fragments of information in literature, electronic resources, forming their own information field on their discipline in chemistry, after which it is discussed at the lecture. To form student readiness for scientific activity, it is proposed to conduct laboratory classes as educational and research works. An objective assessment of the formed competencies, control of systematic knowledge on their discipline allow for implementing the evaluation tools developed by the authors.

Keywords: competencies, chemical disciplines, modern educational trends, innovative methods of conducting classes, evaluation tools.

Профессиональный образовательный процесс в современных реалиях ориентирован на обучение, индивидуализированное по времени, темпам, содержанию, свободе выбора самими студентами образовательной стратегии и путей её реализации. И при этом необходим контроль качества знаний и сформированности профессиональных компетенций, которые определяются уровнем требований, изложенных в стандартах образования.

Учитывая современную тенденцию организации учебного процесса – сокращение часов аудиторных занятий, увеличение часов на самостоятельную работу, перевод образовательного процесса в электронную среду, необходима модернизация обучения, методического сопровождения изучаемых химических дисциплин таким образом, чтобы у студентов-бакалавров были сформированы необходимые профессиональные компетенции.

Современные требования к выпускникам – бакалаврам подразумевают знания, умения и владение определёнными компетенциями, обеспечивающими решение поставленных задач с использованием в большей степени внешних источников знания, а не собственного их багажа. Предполагается, что такой подход обеспечивает мотивацию и успешность постоянного самообразования, системного приобретения знаний в течение всей жизни в одной отрасли и мобильности при смене сферы деятельности.

В процессе обучения педагог может ставить перед собой цель достигнуть определенного уровня усвоения знания:

I – узнавание, идентификация (на современном этапе – способность найти необходимую информацию по правильно заданным ключевым словам);

II – умение оперировать этой информацией (на современном этапе – найти оптимальную программу или алгоритм и суметь им воспользоваться для получения результата);

III – запоминание, то есть, воспроизведение этой информации в той или иной форме (вербальной, графической, математической, визуальной, модельной, игровой, экспериментальной);

IV – проецирование полученного знания в информационные поля других дисциплин, иначе говоря, генерирование нового знания или синтез различных элементов знания в нестандартной ситуации.

Таким образом, предлагается такая организация образовательного процесса, при которой всякое учебное и научно-поисковое задание, предлагаемое студентам, максимально стимулирует их рефлексивную деятельность, способствует активизации когнитивных процессов, побуждает к самостоятельному завершению работы по формированию системы профессиональных компетентностей.

Задача преподавателя – обеспечить учащемуся владение наиболее эффективными и экономичными способами доступа и фиксирования необходимой предметной информации, алгоритмами её использования при решении поставленной задачи для данной сферы деятельности специалиста и посредством инструментов изучаемой дисциплины. Преподаватель должен так организовать деятельность студентов, чтобы она вызывала у них эмоции удовлетворения, ощущение успешности, что в свою очередь влияет на формирование стойкой мотивации к профессиональной и научно-исследовательской деятельности. Большое значение имеют и методы убеждения, разъяснения, внушения, информирования, примера [1].

А на завершающем этапе преподавателю необходимо создание такого оценочного средства, который позволил бы студенту продемонстрировать владение всем набором требуемых компетенций, а преподавателю – оценить владение ими.

В статье авторы предлагают к обсуждению некоторые эффективные, с точки зрения собственного опыта, способы помочь студентам в их самостоятельной работе, а также оптимизировать их познавательную деятельность.

Целью проведенной работы является создание инновационной методики преподавания химических дисциплин, позволяющих формировать профессиональные компетенции у студентов-бакалавров, делать успешным сам процесс обучения.

Исходя из цели данной работы, определены следующие задачи: оптимизация учебного процесса; формирование положительной мотивации к обучению у студентов; контроль качества знаний и сформированных профессиональных компетенций.

При изучении дисциплины каждый студент самостоятельно формирует собственное портфолио по изучаемой дисциплине, так называемое авторами единое информационное поле дисциплины, которое включает самостоятельно собранные теоретические материалы, отчеты по лабораторным работам, выполненные практические задания, а также лист контроля изучения дисциплины.

Поэтому в первую очередь требуется изменить методику чтения лекций. Каждую лекцию необходимо предварять развернутым планом темы с четким делением на разделы (1, 2…), подразделы (1.1., 1.2…) и параграфы, если это необходимо. Этот план должен быть документирован студентом и служить алгоритмом (матрицей) для формирования единого информационного поля дисциплины на основе найденных в различных литературных источниках и электронных ресурсах фрагментов информации, излагаемых лектором авторских материалов.

Не надо на лекции предлагать изложение готового конспекта под запись или копирование – только опорные сигналы, источники получения информации, требования к содержанию. Студент должен сам сформировать конспект согласно плану лекции, используя при этом разнообразные формы представления материала. Для контроля и проверки полноты конспекта преподаватель разрабатывает перечень вопросов, ответы на которые студент должен найти в своем конспекте лекций. Эти же вопросы могут быть вынесены на экзамен. Полноту составления конспекта может стимулировать разрешение использовать его на экзамене.

Такой подход к проведению лекционных занятий был апробирован при изучении дисциплин общей и неорганической химии, органической химии, химии окружающей среды студентами-бакалаврами направления «Охрана окружающей среды и рациональное использование природных ресурсов».

При изучении органической химии был перестроен лабораторный практикум в соответствии с концептуальными основами теоретического курса, отличающийся тем, что основу опытов составила не традиционная демонстрация свойств известных соединений, а, наоборот, обнаруживаемые на практике свойства использовались для установления присутствия характерных фрагментов и функциональных групп нескольких предложенных неизвестных органических соединений изучаемого блока. Т.е. лабораторные работы были сформированы как учебно-исследовательские.

В лабораторных работах каждому студенту выдавались три зашифрованных образца требующих анализа соединений, принадлежащих разным гомологическим рядам. Вариант задания для лабораторной работы у каждого студента свой, не повторяющийся в группе. Студенты, используя различные характерные реакции, выявляли свойства каждого из веществ и устанавливали наличие характерных фрагментов, функциональных групп и, соответственно, класс и гомологический ряд соединений. Далее следовали сравнение результатов исследований с предлагаемыми эталонными образцами и проверка результатов у преподавателя, получение информации о заданных веществах, обсуждение наблюдений, составление уравнений реакций и защита отчёта.

Такой практико-аналитический подход к организации лабораторных работ по органической химии активизирует внимание студентов на лекциях, стимулирует мотивацию к сбору информации, необходимой при выполнении аналитических операций. При этом развивается логическое мышление, идёт отбор нужных опытов, осуществляется построение индивидуальной схемы исследования, её последующая корректировка в зависимости от полученных предварительно результатов, формируются профессиональные компетенции, необходимые в будущей профессиональной деятельности экспертов-экологов. Результатами, подтверждающими сделанные выводы, являются сами отчеты по лабораторным работам, сформированные каждым студентом самостоятельно в соответствии с индивидуальной схемой исследования, т. к. в этом случае ни одна работа не дублируется.

Следует отметить, что организующим фактором для быстрого и результативного оформления лабораторных работ могут служить рабочие журналы и электронные версии методических указаний к лабораторным работам с предусмотренными в них рабочими пространствами (таблицами, графиками и т. д.) [2], [3].

Для формирования оценочного средства по дисциплине «Общая и неорганическая химия», авторы использовали предыдущий опыт формирования подобного документа по разделам «Растворы электролитов» [4], «Химия элементов» [5] и «Термодинамика и кинетика химических процессов» [6].

Завершающим этапом модернизации курса является организация креативного экзамена, который бы выявлял не только знание основ химической дисциплины, но и приобретённые студентом компетенции, его ориентированность в информационном поле дисциплины.

Разработанное оценочное средство для проведения экзамена представляет собой алгоритм многосторонней комплексной характеристики конкретного объекта окружающей среды на его микро- и макроуровнях в изучаемой дисциплине. Предлагаемые для обсуждения вопросы логично связаны и вытекают один из другого, что позволяет при недостатке конкретного знания воспользоваться сформированными компетенциями и, домыслив логическую цепочку, прийти к правильному заключению.

При этом, естественно, подразумевается доступ во время экзамена к справочникам [7], [8], [11], [12], интернет-ресурсам, демонстрационным плакатам, таблицам и схемам по дисциплине, обычно представленных в химических аудиториях, знакомство с которыми было обеспечено на лекциях, лабораторных и практических занятиях, в процессе самостоятельной работы и в ходе предварительного репетиционного экзамена по данной технологии. Обязательное условие – ограничение времени экзамена (обычно 1,5 часа).

В качестве примера авторы приводят образец экзаменационного задания по общей и неорганической химии.

«Экзаменационный билет по общей и неорганической химии (план характеристики свойств элемента, его соединений, нахождения и поведения в окружающей среде (биогеохимические циклы), методов получения).

1. Положение элемента в ПСЭ, электронное семейство. Строение слоя валентных электронов, его орбитальная диаграмма. Возможные степени окисления. Потенциалы ионизации валентных электронов.

2. Формулы оксидов и гидроксидов в зависимости от степени окисления, типы химических связей в них, кислотно-основной характер, уравнения реакций, подтверждающие кислотно-основной характер оксидов и гидроксидов.

3. Характеризовать устойчивость в окружающей среде оксидов и гидроксидов в разных степенях окисления, используя их термодинамические характеристики.

4. Характеризовать поведение в растворе гидроксидов в различных степенях окисления, подтверждённое справочными количественными характеристиками. Оценить силу электролитов в сравнении друг с другом и соседними по группе и периоду элементами со ссылкой на справочные данные. Подтвердить соблюдение общих для ПСЭ закономерностей изменения протолитических свойств в группах и периодах ПСЭ.

5. Характеризовать склонность к гидролизу ионных форм элемента в различных степенях окисления. Рассчитать значения $K_{гидр,}$ $\alpha_{гидр.}$ и величину pH в 0,1 М растворах гидролизующихся ионов.

6. Характеризовать окислительно-восстановительные свойства соединений элемента в различных степенях окисления в зависимости от pH.

7. Характеризовать формы нахождения в природе: в земной коре; в растворах, в зависимости от степени окисления и pH.

8. Записать уравнения окислительно-восстановительных реакций, иллюстрирующих проявление окислительных и восстановительных свойств элемента и его соединений. Доказать расчетом ΔE термодинамическую вероятность протекания предложенных реакций.

9. Характеризовать склонность элемента в различных степенях окисления к образованию осадков (в соответствии с таблицами растворимости и ПР). Среди приведенных осадков указать самый прочный и наименее прочный.

10. Записать молекулярные уравнения реакций получения наиболее и наименее прочного осадков и уравнение реакции перевода одного осадка в другой.

11. Характеризовать склонность элемента в различных степенях окисления к комплексообразованию. Сравнить устойчивость различных комплексов и указать самый устойчивый из них. Для него записать уравнение электролитической диссоциации и привести значения констант нестойкости по каждой ступени. С каким количеством лигандов частица будет наиболее устойчивой? Предложить способы разрушения комплекса.

12. Привести способы промышленного получения простого вещества элемента и его наиболее востребованных соединений. Привести примеры использования их в технике и в быту.

13. Представить схему биогеохимического цикла рассматриваемого элемента в окружающей среде.

14. Характеризовать экологические свойства элемента и его соединений».

Преимущества предлагаемого оценочного средства, по мнению авторов, заключаются в том, что неполнота ответа студента по одному из пунктов, может быть компенсирована косвенной информацией по другому пункту, логично связанной с предыдущим пунктом. В любом случае, студент выстраивает логичное и последовательное изложение подхода к решению поставленной задачи (характеристике объекта исследования), демонстрирует умение работать с информационными ресурсами, владение алгоритмами применения этих ресурсов и представления результатов.

Для оценки эффективности предлагаемой методики преподавания был проведен сравнительный анализ результатов сессии в группах, изучающих химические дисциплины (см. таблицу 1).

Таблица 1 – Результаты сессии групп ООС по некоторым химическим дисциплинам

Дисциплина (семестр, в котором изучается)	Группа	Всего студентов по списку	Число студентов, сдавших экзамен по расписанию	Успеваемость, %
Общая и неорганическая химия (2 семестр)	ООС-31*	14	10	71,4
	ООС-41**	8	7	87,5
	ООС-51**	12	11	91,7
Органическая химия (4 семестр)	ООС-31*	14	10	71,4
	ООС-41**	8	8	100
	ООС-51**	12	12	100

Окончание таблицы 1 – Результаты сессии групп ООС по некоторым химическим дисциплинам

Дисциплина (семестр, в котором изучается)	Группа	Всего студентов по списку	Число студентов, сдавших экзамен по расписанию	Успеваемость, %
Химия окружающей среды (5 семестр)	ООС-21*	17	12	70,6
	ООС-31**	14	13	92,6
	ООС-41**	8	8	100
	ООС-51**	12	11	91,7

*Примечание: * – группа, изучающая дисциплину по традиционной методике; ** – группа, изучающая дисциплину по инновационной методике*

Данные таблицы 1 показывают, что предлагаемая методика делает продуктивным сам процесс обучения.

Заключение

Разработанные авторами методики проведения лекций, лабораторных занятий при изучении химических дисциплин позволяют сформировать у студентов-бакалавров представления о сфере своей деятельности, необходимые в будущем профессиональные компетенции, навыки самоорганизации и психологической готовности к решению поставленных задач.

Экзамены, проводимые по предлагаемой технологии, были использованы также при проведении итоговой аттестации по органической химии и химии окружающей среды, они показали практически 100%-ную успеваемость и достаточно чётко позволили определить уровни усвоения компетенций.

Конфликт интересов

Не указан.

Conflict of Interest

None declared.

Список литературы / References

1. Самсонова Е. В. Компоненты культуры учебно-исследовательской деятельности студентов младших курсов вуза / Е. В. Самсонова // Молодой ученый. — 2015. — №7. — С. 859-861.
2. Чекмарева Л. И. Химия окружающей среды: лабораторный практикум : учеб. пособие / Л. И. Чекмарева, Ж. Н. Янковец ; [под ред. Л. И. Чекмаревой] . − Хабаровск : Изд-во Тихоокеан. гос. ун-та, 2018. – 138 с.
3. Гомза Т. В. Рабочий журнал к лабораторным работам по химии : учебное пособие / Т. В. Гомза, Е. В. Хромцова. – 3-е изд., стер. – Хабаровск : Изд-во Тихоокеан. гос. ун-та, 2019. – 60 с.
4. Чекмарева, Л. И. Характеристика растворов электролитов : учебное пособие / Л. И. Чекмарева, Е. В. Хромцова, Ж. Н. Янковец ; [науч. Ред. В. А. Яргаева]. – 2-е изд., доп. и перераб. – Хабаровск : Изд-во Тихоокеан. гос. ун-та, 2017. – 198 с. : ил.
5. Чекмарева Л.И. Проектные технологии для бакалавриата при изучении химии элементов / Л.И. Чекмарева, Е.В. Хромцова // Образование. Наука. Карьера: Материалы междунар. науч.-метод. конф. (Курск, 24 янв. 2018 г.). В 2-х т. Т. 2 / Редкол.: А.А. Горохов (отв. ред.); Юго-Зап. гос. ун-т. – Курск: Изд-во ЗАО «Университетская книга», 2018. – С. 188–192.
6. Панасюк Т.Б. Химия. Многовариантные задания и примеры их выполнения: Учеб. пособие / Т.Б. Панасюк, В.А. Яргаева. – Хабаровск: Изд-во Тихоокеан. гос. унта, 2014. – С. 43–64.
7. Лурье Ю.Ю. Справочник по аналитической химии / Ю.Ю. Лурье. – М.: Книга по Требованию, 2012. – 440 с.
8. Рабинович В.А. Краткий химический справочник. Изд. 3-е изд., испр. и доп. / В.А. Рабинович, З.Я. Хавин. – Л. : Химия, 1991. – 432 с.
9. Краткий справочник физико-химических величин / Под ред.: А.А. Равделя, А.М. Пономаревой. – 10-е изд., испр. и доп. – СПб.: Иван Федоров, 2003. – 240 с.
10. Свойства неорганических соединений. Справочник / А.И. Ефимов и др. – Л.: Химия, 1983. – 392 с.
11. Справочник химика. – Т. 5. – 2-е изд., перераб. и доп. – М. – Л.: Химия, 1968. – 974 с.
12. Артёменко А.И. Справочное руководство по химии: Справ. пособие / А.И. Артёменко, В.И. Тикунова, В.А. Малеванный. – 2-е изд., перераб. и доп. – М.: Высш. шк., 2003. – 367 с.

Список литературы на английском языке / References in English

1. Samsonova E. V. Komponenty kul'tury uchebno-issledovatel'skoj dejatel'nosti studentov mladshih kursov vuza [Components of the culture of teaching and research activities of undergraduate students of the university] / E. V. Samsonova // Molodoj uchenyj [young scientist]. — 2015. — №7. — P. 859-861. [in Russian]
2. Chekmareva L. I. Himija okruzhajushhej sredy: laboratornyj praktikum : ucheb. posobie [Environmental Chemistry: Laboratory Workshop: tutorial] / L. I. Chekmareva, Zh. N. Jankovec ; [edited by L. I. Chekmarevoj] . − Habarovsk : Publishing house Tihookean. gos. un-ta, 2018. – 138 p. [in Russian]
3. Gomza T. V. Rabochij zhurnal k laboratornym rabotam po himii : uchebnoe posobie [Work journal for laboratory work in chemistry: tutorial] / T. V. Gomza, E. V. Hromcova. – 2nd edition, ster. – Habarovsk : Publishing house Tihookean. gos. un-ta, 2019. – 60 p. [in Russian]
4. Chekmareva, L. I. Harakteristika rastvorov jelektrolitov : uchebnoe posobie [Characterization of electrolyte solutions: tutorial] / L. I. Chekmareva, E. V. Hromcova, Zh. N. Jankovec ; [edited by V. A. Jargaeva]. – 2nd edition. – Habarovsk : Publishing house Tihookean. gos. un-ta, 2017. – 198 p. : il. [in Russian]
5. Chekmareva L.I. Proektnye tehnologii dlja bakalavriata pri izuchenii himii jelementov / L.I. Chekmareva, E.V. Hromcova [Project technologies for undergraduate studies in the study of the chemistry of elements] // Obrazovanie.

Nauka. Kar'era: Materialy mezhdunar. nauch.-metod. konf. [Education. The science. Career: Materials of the international. scientific method. conf.] (Kursk, 24Jan 2018). in 2 vols. Vol. 2 / edited by A.A. Gorohov; Jugo-Zap. gos. un-t. – Kursk: Publishing house ZAO «Universitetskaja kniga», 2018. – P. 188–192. [in Russian]

6. Panasjuk T.B. Himija. Mnogovariantnye zadanija i primery ih vypolnenija: Ucheb. posobie [Multivariate tasks and examples of their implementation: tutorial] / T.B. Panasjuk, V.A. Jargaeva. – Habarovsk: Publishing house Tihookean. gos. unta, 2014. – P. 43–64. [in Russian]

7. Lur'e Ju.Ju. Spravochnik po analiticheskoj himii [reference book of Analytical Chemistry] / Ju.Ju. Lur'e. – M.: Kniga po Trebovaniyu, 2012. – 440 p. [in Russian]

8. Rabinovich V.A. Kratkij himicheskij spravochnik. [Brief Chemical reference book]. 2nd edition. / V.A. Rabinovich, Z.Ja. Havin. – L. : Himija, 1991. – 432 p. [in Russian]

9. Kratkij spravochnik fiziko-himicheskih velichin [Brief reference book of physical and chemical quantities] / ed.: A.A. Ravdelja, A.M. Ponomarevoj. – 10th edition. – SPb.: Ivan Fedorov, 2003. – 240 p. [in Russian]

10. Svojstva neorganicheskih soedinenij. Spravochnik [Properties of inorganic compounds. Reference book] / A.I. Efimov et al. – L.: Himija, 1983. – 392 p. [in Russian]

11. Spravochnik himika [Chemist's reference book]. – Vol. 5. – 2nd edition. – M. – L.: Himija, 1968. – 974 p. [in Russian]

12. Artjomenko A.I. Spravochnoe rukovodstvo po himii: Sprav. posobie [Reference guide to chemistry: reference guide] / A.I. Artjomenko, V.I. Tikunova, V.A. Malevannyj. – 2nd edition. – M.: Vyssh. shk., 2003. – 367 p. [in Russian]

DOI: https://doi.org/10.23670/IRJ.2022.119.5.095

ДИСТАНЦИОННОЕ ОБРАЗОВАНИЕ В РЕГИОНЕ: ОПЫТ, ПРОБЛЕМЫ, ПУТИ РАЗВИТИЯ

Научная статья

Черненко Е.А..[1, *], Соловьева Т.В.[2]
[1] ORCID: 0000-0001-8942-1693;
[2] ORCID: 0000-0002-9973-8464;
[1, 2] Хакасский государственный университет им. Н. Ф. Катанова, Абакан, Россия

* Корреспондирующий автор (lina-lina01[at]mail.ru)

Аннотация

Рассмотрены технические аспекты дистанционного образования для реализации проекта по дистанционному обучению компьютерным технологиям на примере образовательной программы по трехмерной графике в рамках дополнительного образования школьников Республики Хакасия.

Представлены исследования и анализ технических возможностей доступа к информационно-телекоммуникационной сети «Интернет» в трех муниципальных образованиях республики: Алтайском, Аскизском, Усть-Абаканском районах.

Результат работы показал необходимость тщательного подхода при подборе курсов для дистанционного обучения, поскольку эффективность образовательной работы коррелируется с техническими возможностями (среда передачи, устойчивость, скорость) канала связи.

Ключевые слова: дистанционное обучение, дополнительное образование, проектное обучение, технологии подключения к сети Интернет, трехмерная графика, цифровое неравенство.

DISTANCE EDUCATION IN THE REGIONS: EXPERIENCE, PROBLEMS, WAYS OF DEVELOPMENT

Research article

Chernenko E.A..[1, *], Solov'eva T.V.[2]
[1] ORCID: 0000-0001-8942-1693;
[2] ORCID: 0000-0002-9973-8464;
[1, 2] Khakassian State University named after N. F. Katanov, Abakan, Russia

* Corresponding author (lina-lina01[at]mail.ru)

Abstract

Technical aspects of distance education for the project on distance computer technologies learning were analyzed on the example of an educational program on 3D graphics within the additional education of schoolchildren framework in the Republic of Khakassia.

Research and analysis of technical possibilities of information access and Internet in three municipalities of the republic: Altaysky, Askizsky, Ust-Abakansky districts were presented.

The result of the work demonstrated the need for a careful approach in the selection of courses for distance learning, since the efficacy of educational work is correlated with technical capabilities (transmission medium, stability, speed) of communication channel.

Keywords: distance learning, supplementary education, project learning, technologies of internet connection, 3D graphics, digital inequiality.

Введение

В настоящее время в силу объективных причин – пандемия, наличие развитых сетевых технологий, потребности в освоении новых современных компетенций, – технологии дистанционного обучения стали перспективным направлением в системе основного и дополнительного образования [1], [3], [11], [13].

Удаленная работа решает задачи формирования информационно-коммуникационной культуры обучающихся, развивает их творческий потенциал, воспитывает самостоятельность. Представляется целесообразным использование и сочетание технологий дистанционного обучения с классическими образовательными подходами в контексте новых реалий цифровой среды. Наряду с этим Минпросвещение России разрабатывает меры по развитию дополнительного образования детей, чтобы помочь каждому ребёнку в любой точке страны развивать свои способности и таланты по таким направлениям, как наука, творчество, спорт [4], [5], [7], [8]. В рамках федерального проекта «Успех каждого ребёнка» национального проекта «Образование» к 2024 году дополнительным образованием должно быть охвачено 80 % детей в возрасте от 5 до 18 лет [6], [8].

Важным первичным элементом дистанционного обучения является техническая составляющая. Технологическое обеспечение с качественными каналами связи и высокой пропускной способностью, аппаратная база с особыми требованиями к вычислительной технике составляют необходимые условия реализации дистанционного обучения. Разный уровень технологического обеспечения не позволяет в равной степени всем желающим иметь возможность для удаленной работы [12]. Главная причина цифрового неравенства кроется в отсутствии мощной современной техники и Интернет-соединений для пользователей отдаленных регионов.

Недоступность технических возможностей подключения к сети Интернет для контингента учащихся, проживающих в деревнях и сельских местностях, является существенной преградой для реализации программ дополнительного образования в дистанционном формате.

Внедрение Хакасским государственным университетом им. Н. Ф. Катанова дистанционной общеразвивающей программы дополнительного образования проектной направленности, а также привлечение для ее освоения

контингента обучающихся не только из городских, но и сельских школ, послужили основанием для изучения и анализа технических возможностей доступа пользователей к сети Интернет в трех муниципальных образованиях Республики Хакасия на примере Алтайского, Аскизского и Усть-Абаканского районов. Это стало одной из первых задач исследования, начавшегося в 2020 году. В связи с этим анализировалось наличие информационно-телекоммуникационной сети, её технические характеристики, причем наибольший интерес, безусловно, представляли образовательные учреждения. Кроме того, рассматривалось количество пользователей, имеющих доступ к интернету в сельских поселениях региона.

Провайдером в этих муниципальных образованиях республики, предоставляющим в качестве подключения витую пару, является ПАО «Ростелеком». Поставщики телекоммуникационных услуг Мегафон и МТС предлагают беспроводную широкополосную передачу данных (БШПД). Количественные показатели типов подключения социально значимых объектов (СЗО) в исследуемых районах показаны на рисунке 1.

Параметры, отражающие технические возможности Интернета, – среднюю скорость (Мбит/с), устойчивость канала – в Алтайском, Аскизском и Усть-Абаканском районах можно охарактеризовать следующим образом: наибольшей скоростью обладает беспроводной тип подключения, его пропускная способность составляет 41,6 Мбит/с, далее идет витая пара со скоростью около 34 Мбит/с и спутниковое подключение со скоростью 30 Мбит/с.

Согласно документу «План поэтапного подключения социально значимых объектов по Республике Хакасия» установлено, что наиболее оснащенным с позиций количества подключенных к сети Интернет объектов является Аскизский район. Вероятно, это можно объяснить высокой плотностью населения, где насчитывается более шести десятков населенных пунктов.

В период с 2019 по 2021 гг. в Аскизском районе количество подключенных к интернет СЗО среди муниципальных образований республики составило 86 организаций (см. таблицу 1). В Алтайском районе – всего 40 подключенных объектов, в Усть-Абаканском – 51.

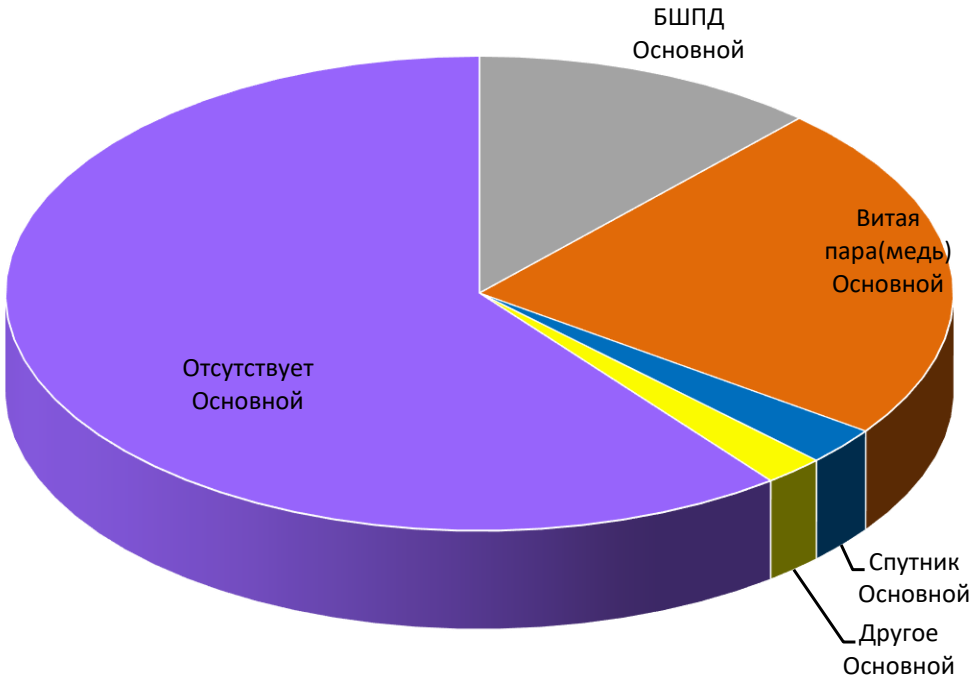

Рис. 1 – Типы подключения к Интернет СЗО в трех муниципальных образованиях республики

Заметим, что в перечень социально значимых объектов, в первую очередь включены государственные (муниципальные) образовательные организации, реализующие программы общего образования и/или среднего профессионального образования, наряду с медицинскими организациями государственной и муниципальной систем здравоохранения, фельдшерско-акушерскими пунктами, пожарными частями и участковыми пунктами полиции, а также органами государственной власти и местного самоуправления.

Динамика подключения СЗО к сети Интернет в целом по Республике Хакасия с 2019 по 2021 гг. представлена на рисунке 2.

Из гистограммы (см. рисунок 2) следует, что наибольшее число подключений среди СЗО по РХ приходится на 2021 год. В 2020 году заметную интенсивность подключения к сети Интернет можно отметить в Аскизском, Ширинском, Таштыпском и Бейском районах. При этом в городских округах в 2020 году наблюдается приостановление данного вида работ.

Проведенный анализ технологий подключения к Интернет-сети СЗО в Алтайском, Аскизском и Усть-Абаканском районах на начало июня 2021 года показал преимущественное использование витой пары во всех трех муниципальных образованиях. Основная причина выбора витой пары – дешевизна оборудования и легкость обслуживания. Большинству обычных потребителей хватает скорости до 1 Гбит/с, которую без проблем обеспечивают последние категории витой пары.

Таблица 1 – Количество подключенных к сети Интернет СЗО в муниципальных образованиях Республики Хакасия

Муниципальное образование	2019	2020	2021	Всего
Алтайский район	17	12	11	40
Аскизский район	24	33	29	86
Бейский район	18	18	14	50
Боградский район	12	11	18	41
Таштыпский район	9	19	26	54
Усть-Абаканский район	18	9	24	51
Орджоникидзевский район	0	14	27	41
Ширинский район	10	26	17	53
Городской округ город Абаза	2	0	4	6
Городской округ город Абакан	1	0	7	8
Городской округ город Саяногорск	1	0	3	4
Городской округ город Сорск	4	0	1	5
Городской округ город Черногорск	0	1	4	5
Всего:	116	143	185	444

Следующая задача заключалась в апробации образовательной программы с элементами проектной деятельности по трехмерной графике для учащихся старших классов в дистанционном формате на вычислительной базе Хакасского государственного университета им. Н.Ф. Катанова.

Практика работы с графическими пакетами требует не только мощных рабочих станций, но и качественной связи, поскольку речь идет об удаленном взаимодействии обучаемых с материалами курса и преподавателями.

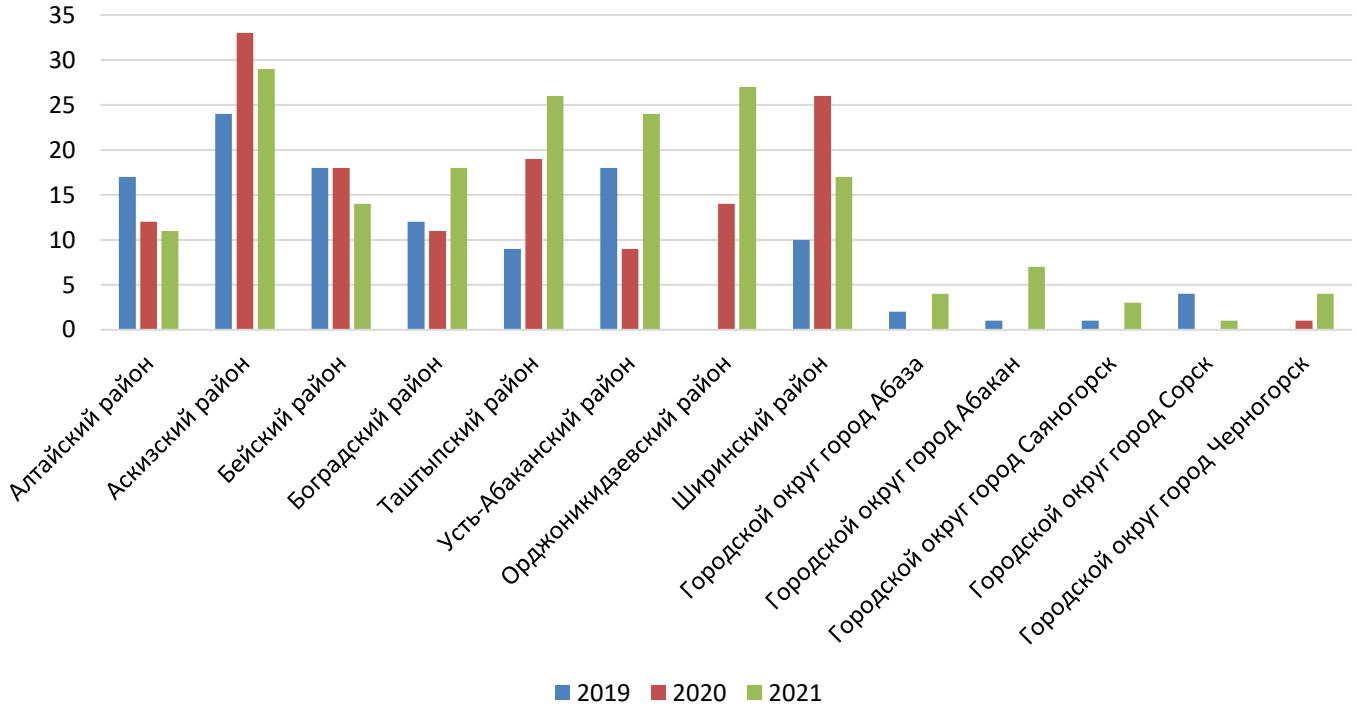

Рис. 2 – Количество СЗО, подключенных к сети Интернет в муниципальных образованиях РХ

Трехмерная графика как область освоения сегодня в тренде и обучающиеся мотивированы на углубленное изучение графических пакетов. Но технические возможности, о которых сказано выше, не позволяют работать на продвинутом профессиональном уровне. Например, тема построения объектов сложной формы с помощью модификаторов в рамках разработанного дистанционного курса успешно реализована на практике. Однако работы с материалом и освещением, а также рендером сложных сцен, актуальных при создании мультфильмов, рекламных 3D-видеороликов, обучающиеся освоили лишь теоретически. Результатом обучения явилось получение участниками дистанционной программы только базовых компетенций.

Заключение

Проведенный анализ и рассмотрение перспектив развития дистанционного образования в Республике Хакасия позволяют сделать ряд выводов:

– образовательные программы, требующие серьезных технических ресурсов, качественных каналов связи, к которым, в частности, относится 3D-графика, можно осваивать удаленно лишь на базовом уровне, расширяющем фундаментальные знания;

– для освоения подобных программ на профессиональном уровне, учитывая специфику курсов – их практико-ориентированность, элементы проектной деятельности, техническую и технологические составляющие, требуется корректно и рационально распределять материал образовательной программы между дистанционной и очной формами обучения;

– в настоящее время устаревшие технологии Интернета заменяются на более совершенные, причем темпы такого обновления ускоряются, однако, для учащихся отдаленных поселков республики дистанционные технологии все еще доступны не в полном объеме.

По итогам реализации трехлетнего государственного контракта по поэтапному подключению к сети Интернет социально значимых объектов республики, осуществляемому компанией ПАО «Ростелеком», в 2019 и 2020 годах волоконно-оптическими линиями связи подключены 53 % СЗО (259 объектов), в 2021 году – оставшиеся 47 % подключений или 232 объекта [9]. Координирует эти мероприятия Государственный комитет цифрового развития и связи Республики Хакасия. Из открытых источников, опубликованных на официальном портале исполнительных органов государственной власти Республики Хакасия, установлено, что за три неполных года (с 2019 по 2021 гг.) к сети Интернет было подключено 155 государственных (муниципальных) образовательных организаций, реализующих программы общего образования и/или среднего профессионального образования [9]. Согласно условиям Государственного контракта в октябре 2021 года оптическая сеть передачи данных в республике должна была охватить 197 государственных (муниципальных) образовательных организаций [10].

Синтез данных о типах подключения к сети Интернет по каждому из трех районов республики позволяет получить некоторое общее понимание о возможностях населения с позиций пользователей Интернета, включая и вопрос доступности предоставления дополнительного образования детей для реализации в онлайн или офлайн форматах.

Конфликт интересов

Не указан.

Conflict of Interest

None declared.

Список литературы / References

1. Приказ Министерства образования и науки Российской Федерации от 23.08.2017 г. № 816 «Об утверждении порядка применения организациями, осуществляющими образовательную деятельность, электронного обучения, дистанционных образовательных технологий при реализации образовательных программ» [Электронный ресурс] URL: https://normativ.kontur.ru/document?moduleId=1&documentId=300600/ (дата обращения: 19.04.2022).

2. Приказ Министерства просвещения Российской Федерации № 103 от 17 марта 2020 года «Об утверждении временного порядка сопровождения реализации образовательных программ начального общего, основного общего, среднего общего образования, образовательных программ среднего профессионального образования и дополнительных общеобразовательных программ с применением электронного обучения и дистанционных образовательных технологий» [Электронный ресурс]. URL: https://clck.ru/h7dvD (дата обращения 19.04.2022).

3. Приказ Министерства просвещения Российской Федерации приказ № 104 от 17 марта 2020 года «Об организации образовательной деятельности в организациях, реализующих образовательные программы начального общего, основного общего и среднего общего образования, образовательные программы среднего профессионального образования, соответствующего дополнительного профессионального образования и дополнительные общеобразовательные программы, в условиях распространения новой коронавирусной инфекции на территории Российской Федерации» [Электронный ресурс]. URL: https://clck.ru/h7drR (дата обращения 19.04.2022).

4. Приказ Министерства просвещения Российской Федерации от 03.09.2019 № 467 "Об утверждении Целевой модели развития региональных систем дополнительного образования детей" (Зарегистрирован 06.12.2019 № 56722) [Электронный ресурс]. URL: http://publication.pravo.gov.ru/Document/View/0001201912090014/ (дата обращения: 19.04.2022).

5. Концепция развития дополнительного образования детей (распоряжение правительства Российской Федерации от 04.09.2014 г. № 1726-р) [Электронный ресурс] URL: https://clck.ru/h7dod (дата обращения: 19.04.2022).

6. Методические рекомендации по созданию и функционированию центров цифрового образования «IT-куб» [Электронный ресурс]. URL: https://docs.edu.gov.ru/document/f9df0b66f8f9f9dcbe4d02b547ba9968/ (дата обращения: 19.04.2022).

7. Методические рекомендации по проектированию дополнительных общеразвивающих программ (включая разноуровневые программы) Письмо Минобрнауки РФ от 18.11.2015 №09-3242 [Электронный ресурс] URL: https://sudact.ru/law/pismo-minobrnauki-rossii-ot-18112015-n-09-3242/metodicheskie-rekomendatsii-po-proektirovaniiu-dopolnitelnykh/ (дата обращения 19.04.2022).

8. Дополнительное образование детей [Электронный ресурс] // Минпросвещения России М., 2022. [Электронный ресурс]. URL: https://edu.gov.ru/activity/main_activities/additional_edu_of_children/?page=12/ (дата обращения: 14.04.2022).

9. В Хакасии социально значимые объекты подключены к Интернету в рамках национальной программы [Электронный ресурс]. URL: https://r-19.ru/news/obshchestvo/122214/ (дата обращения: 17.04.2022).

10. В Госкомцифровизации Хакасии отчитались о подключении к интернету социально значимых объектов [Электронный ресурс] URL: https://r-19.ru/news/obshchestvo/110133/ (дата обращения: 18.04.2022).

11. Рашидханова А. А. Роль дистанционного обучения в современном образовании / А. А. Рашидханова, А. В. Коркмазов, Б. С. Мальсагов // Проблемы современного педагогического образования. –2021. – № 71– 4. – С. 249 – 253.

12. Рябова О.Н. Дистанционное обучение в современных условиях дополнительного образования: риски и новые возможности / О.Н. Рябова, Г. С. Барашкова, В. А. Бугров // Научный поиск: личность, образование, культура. –2021. – № 1(39) . – С. 19 – 31.

13. Шайхутдинова Г.Ф. Особенности организации работы педагога дополнительного образования при дистанционном обучении детей / Г.Ф. Шайхутдинова, Д.Ф. Шайхутдинова // Вестник ГОУ ДПО ТО «ИПК и ППРО ТО». Тульское образовательное пространство. – 2022. – № 1. – С. 142–143.

Список литературы на английском языке / References in English

1. Prikaz Ministerstva obrazovaniya i nauki Rossijskoj Federacii ot 23.08.2017 g. № 816 «Ob utverzhdenii poryadka primeneniya organizaciyami, osushchestvlyayushchimi obrazovatel'nuyu deyatel'nost', elektronnogo obucheniya, distancionnyh obrazovatel'nyh tekhnologij pri realizacii obrazovatel'nyh programm» [Order of the Ministry of Education and Science of the Russian Federation dated 23.08.2017. № 816 «On approval of the procedure for the use of organizations exercising educational activities, e-learning, distance-learning educational technologies in the implementation of educational programs» [Electronic resource] URL: https://normativ.kontur.ru/document?moduleId=1&documentId=300600/ (accessed: 19.04.2022). [in Russian]

2. Prikaz Ministerstva prosveshcheniya Rossijskoj Federacii № 103 ot 17 marta 2020 goda «Ob utverzhdenii vremennogo poryadka soprovozhdeniya realizacii obrazovatel'nyh programm nachal'nogo obshchego, osnovnogo obshchego, srednego obshchego obrazovaniya, obrazovatel'nyh programm srednego professional'nogo obrazovaniya i dopolnitel'nyh obshcheobrazovatel'nyh programm s primeneniem elektronnogo obucheniya i distancionnyh obrazovatel'nyh tekhnologij» [Order of the Ministry of Education and Science of the Russian Federation dated March 17 2020 №103 «On approval of the temporary procedure to support the implementation of educational programs of primary general, basic general, secondary general education, educational programs of secondary vocational education and additional general education programs with the use of e-learning and distance learning technologies»] [Electronic resource] URL: https://clck.ru/h7dvD (accessed 19.04.2022). [in Russian]

3. Prikaz Ministerstva prosveshcheniya Rossijskoj Federacii prikaz № 104 ot 17 marta 2020 goda «Ob organizacii obrazovatel'noj deyatel'nosti v organizaciyah, realizuyushchih obrazovatel'nye programmy nachal'nogo obshchego, osnovnogo obshchego i srednego obshchego obrazovaniya, obrazovatel'nye programmy srednego professional'nogo obrazovaniya, sootvetstvuyushchego dopolnitel'nogo professional'nogo obrazovaniya i dopolnitel'nye obshcheobrazovatel'nye programmy, v usloviyah rasprostraneniya novoj koronavirusnoj infekcii na territorii Rossijskoj Federacii» [Order of the Ministry of Education and Science of the Russian Federation № 104 dated March 17 2020 «On the organization of educational activity in organizations implementing educational programs of primary general, basic general and secondary general education, educational programs of secondary vocational education, relevant additional vocational education and additional general education programs, in the spread of the new coronavirus infection in the Russian Federation»] [Electronic resource] URL: https://clck.ru/h7drR (accessed 19.04.2022). [in Russian]

4. Prikaz Ministerstva prosveshcheniya Rossijskoj Federacii ot 03.09.2019 № 467 "Ob utverzhdenii Celevoj modeli razvitiya regional'nyh sistem dopolnitel'nogo obrazovaniya detej" [Order of the Ministry of Education and Science of the Russian Federation dated 03.09.2019 № 467 "On approval of the target model for the development of regional supplementary education systems for children"] (Registered 06.12.2019 № 56722) [Electronic resource] URL: http://publication.pravo.gov.ru/Document/View/0001201912090014/ (accessed: 19.04.2022). [in Russian]

5. Koncepciya razvitiya dopolnitel'nogo obrazovaniya detej (rasporyazhenie pravitel'stva Rossijskoj Federacii ot 04.09.2014 g. № 1726-r) [Concept of supplementary education of children (decree of the government of the Russian Federation dated 04.09.2014 № 1726)] [Electronic resource] URL: http:// http://static.government.ru/media/files/3fIgkklAJ2ENBbCFVEkA3cTOsiypicBo.pdf/ (accessed: 19.04.2022). [in Russian]

6. Metodicheskie rekomendacii po sozdaniyu i funkcionirovaniyu centrov cifrovogo obrazovaniya «IT-kub» [Methodical recomendations on establishing and functioning of digital education centers «IT-kub»] [Electronic resource]. URL: https://docs.edu.gov.ru/document/f9df0b66f8f9f9dcbe4d02b547ba9968/ (accessed: 19.04.2022). [in Russian]

7. Metodicheskie rekomendacii po proektirovaniyu dopolnitel'nyh obshcherazvivayushchih programm (vklyuchaya raznourovnevye programmy) [Methodological recommendations for the design of additional general development programs (including multi-level programs)] Letter of the Ministry Education and Science of the RF dated 18.11.2015 №09-3242 [Electronic resource] URL: https://sudact.ru/law/pismo-minobrnauki-rossii-ot-18112015-n-09-3242/metodicheskie-rekomendatsii-po-proektirovaniiu-dopolnitelnykh/ (accessed 19.04.2022). [in Russian]

8. Supplementary education of children [Electronic resource] // Ministry of Education of Russia M., 2022. URL: https://edu.gov.ru/activity/main_activities/additional_edu_of_children/?page=12/ (accessed: 14.04.2022). [in Russian]

9. V Hakasii social'no znachimye ob"ekty podklyucheny k Internetu v ramkah nacional'noj programmy [In Khakassia, socially significant facilities are connected to the Internet as part of the national program] [Electronic resource] URL: https://r-19.ru/news/obshchestvo/122214/ (accessed: 17.04.2022). [in Russian]

10. V Goskomcifrovizacii Hakasii otchitalis' o podklyuchenii k internetu social'no znachimyh ob"ektov [State Committee on Digitalization of Khakassia reported on Internet connection of socially significant facilities] [Electronic resource] URL: https://r-19.ru/news/obshchestvo/110133/ (accessed: 18.04.2022). [in Russian]

11. Rashidhanova A. A. Rol' distancionnogo obucheniya v sovremennom obrazovanii [Role of distant learning in modern education] / A.A. Rashidhanova, A.V. Korkmazov, B.S. Mal'sagov // Problemy sovremennogo pedagogicheskogo obrazovaniya [Problems of modern pedagogical education]. –2021. – № 71– 4. – P. 249 – 253. [in Russian]

12. Ryabova O.N. Distancionnoe obuchenie v sovremennyh usloviyah dopolnitel'nogo obrazovaniya: riski i novye vozmozhnosti [Distant learning in modern distant learning: risks and new opportunities] / O.N. Ryabova, V.A. Bugrov // Nauchnyj poisk: lichnost', obrazovanie, kul'tura [Scientific search: person, education, culture]. –2021. – № 1(39) . – P. 19 – 31. [in Russian]

14. Shajhutdinova G. F.Osobennosti organizacii raboty pedagoga dopolnitel'nogo obrazovaniya pri distancionnom obuchenii detej [Specifics of teacher of supplementary education work organization in distant learning] / G. F. Shajhutdinova // Bulletin of SEIFPE TE «IPK and PPRO TE». Tul'skoe obrazovatel'noe prostranstvo [Tula educational space]. – 2022. – № 1. – P. 142–143. [in Russian]

DOI: https://doi.org/10.23670/IRJ.2022.119.5.096

ДРАББЛ КАК ИНСТРУМЕНТ РАЗВИТИЯ ТВОРЧЕСКИХ СПОСОБНОСТЕЙ СТУДЕНТОВ НА ЗАНЯТИЯХ ПО АНГЛИЙСКОМУ ЯЗЫКУ

Научная статья

Чиркова Е.И.*
ORCID: 0000-0003-4307-7211,
Санкт-Петербургский государственный архитектурно-строительный университет, Санкт-Петербург, Россия

* Корреспондирующий автор (chirkoff[at]rambler.ru)

Аннотация

Статья посвящена одному из основных вопросов образовательного процесса в вузе – формированию творческой личности, будущего специалиста, способного решать различные профессиональные вопросы нестандартным путем. Выделяется роль преподавателя в данном процессе, организующего работу по письменной практике как одному из важных языковых аспектов. Раскрывается ряд приемов, которые могли бы усовершенствовать процесс творческого обучения через письмо. В статье ставится акцент на ряде приемов, которые включают работу с упражнениями на основе ассоциаций, литературоведческими приемами, связанными с композицией короткого рассказа-драббла, приемами портретизации, выявления подтекста, редактуры. Сочинение драбблов создает позитивную творческую атмосферу на занятии, что способствует развитию креативной личности.

Ключевые слова: творчество, письмо, драббл, ассоциация, приемы работы.

DRABBLE AS AN INSTRUMENT FOR DEVELOPING CREATIVE ABILITIES OF STUDENTS IN ENGLISH CLASSES

Research article

Chirkova E.I.*
ORCID: 0000-0003-4307-7211,
Saint Petersburg State University of Architecture and Civil Engineering, Saint Petersburg, Russia

* Corresponding author (chirkoff[at]rambler.ru)

Abstract

The article is dedicated to one of the main questions of educational process at the university - the development of creative personality of a future specialist who would be able to solve various professional issues in a non-standard way. The role of a teacher in the process, organizing work on written practice as an important linguistic aspect, is researched. The study reveals a number of techniques that could improve the process of creative learning through writing. The article focuses on a number of exercises that include working with associations, literary techniques related to the composition of short story-drabbles, techniques of portrait, subject reveal, editing. The composition of drabbles creates a positive artistic atmosphere in class, which contributes to the development of creative personality.

Keywords: creativity, writing, drabble, association, work techniques.

Введение

При обучении иноязычной коммуникации чаще всего говорят об одном из ведущих устных продуктивных аспектов речевой деятельности – говорении, указывая на то, что аудирование – основа для овладения говорением, говорение – для развития навыков чтения, а чтение – для овладения письмом. Однако нельзя забывать о том, что помимо говорения существуют еще три равноправных и равноценных аспекта, без которых невозможно овладение иностранным языком в полной мере: аудирование (устная рецептивная деятельность), письмо (письменная продуктивная деятельность) и чтение (письменная рецептивная деятельность).

Письменная речь – это, прежде всего монологическая речь, связанная с контекстом. Она отличается большей логичностью, продуманностью композиции и выбором языковых средств. Важно отметить, что при письменном и устном сообщении между внешне выраженными и внутренне произносимыми вербальными формами происходят одни и те же трансформации [8, С. 37]. И на это необходимо обратить внимание при составлении различных методических пособий, учебных пособий и учебников.

Нет сомнения в том, что письменная речь и мышление тесно связаны: письмо (письменная речь) помогает структурировать мысли, обладает образовательной функцией, [9, С. 86], способствует лучшему пониманию, и запоминанию учебного материала.

Следует также отметить, что письменный текст, являясь продуктом письменной деятельности, способствует пониманию замысла автора и выступает средством коммуникации с читателем [29].

Современное образование направлено на свободу изложения мыслей и действий, что чрезвычайно важно при обучении иностранному языку и, в частности, творческому письму [13], [15]. Свобода в изложении своих мыслей связана, прежде всего, с творчеством, процессом деятельности, в результате которого происходит создание качественно нового объекта или духовных ценностей, это еще и итог создания объективно нового.

Творчество – очень сложный многозначный термин, который определяет его и как способность и как процесс (творческое мышление). Иначе говоря – это создание новых по замыслу культурных или материальных ценностей [3].

В современной научной литературе все чаще используют термины hard skills и soft skills — жесткие профессиональные навыки и мягкие навыки (коммуникабельность, обучаемость, креативность), причем основным критерием при приёме на работу в современных компаниях становится уровень soft skills, а это особенно важно для

будущих специалистов. В результате креативность, творческий потенциал студента становится одним из основных критериев образовательной деятельности вуза.

Методы и принципы исследования

Изучая проблему, поставленную в статье, автор опирался на данные опросов и анкетирования студентов, магистрантов и аспирантов (более 200 человек). Во время занятий использовался метод педагогического наблюдения, подкрепленный видеозаписями, письменными работами (некоторые размещены на сайте CHIR-SREDA.RU). Кроме того, проводился частотный анализ полученных материалов (письменные работы, ответы на задания, рисунки и др.). Эти данные позволили сделать вывод о том, что творчество – неотъемлемая часть образовательной работы студентов.

В Новейшем философском словаре творчество – это конструктивная деятельность по созданию нового, неповторимого, оригинального, обладающего общественно-исторической уникальностью; деятельность, которая порождает нечто качественно новое … [22].

Анализ термина позволяет связать творчество с понятием новизны, неповторимости, оригинальности. Кроме того, творчество всегда связано с личностью, индивидуумом, специфично для человека. [2].

Важно отметить, что творческая деятельность может встречаться в любой сфере, в частности, образовательной. Именно в образовательной деятельности (о ней мы будем говорить в первую очередь) создаётся, открывается, изобретается, придумывается нечто новое.

Творчество — это созидание нового во всех жизненных процессах, это ряд непрерывных изменений, «продукт творческих сил». Так сказано в Энциклопедическом словаре Брокгауза и Евфрона. Однако и здесь мы находим тезис о том, что понятие творчества предполагает личное начало, поэтому соответствующее ему слово употребляется применительно к человеческой деятельности [4].

Во все времена ценились люди, которые умеют творчески и нестандартно подходить к любому делу. Именно с такими людьми связано будущее России, когда ставится задача формирования личности, обладающей творческим мышлением, способной к дальнейшей творческой деятельности. [33]. В обществе постепенно формируется новый социальный заказ: все более востребованным становится человек, быстро ориентирующийся в ситуации и творчески / креативно решающий возникающие проблемы [31], [6].

Действительно, модель человека XXI века – это личность творческая, предлагающая оригинальные решения различного рода проблем. Конкурентоспособность выпускника вуза составляет результат развития его творческого подхода к различным сферам профессиональной деятельности [12].

Ряд авторов [12], [23] занимаются разработкой и структурированием методики, включающей в себя систему заданий, направленных на последовательное формирование и развитие конвергентного типа мышления и, как следствия, творческого потенциала у студентов вуза.

В первую очередь говорят о создании атмосферы для творческой деятельности, что завязано на деятельность преподавателя, который отвечает за создание нового по конкретному образцу. Затем наступает процесс непосредственного творчества, который может происходить во время занятия или самостоятельной работы дома [14].

Вышесказанное подтверждает тот факт, что творчество – важный процесс, который должен входить в систему образования студентов. Поэтому система занятий, учебники и учебные пособия должны включать творческие задания.

При опросе студентов оказалось, что к наиболее популярным видам деятельности в аудиторное и внеаудиторное время относится аудирование, затем чтение, говорение, и на последнем месте – письмо.

Несмотря на то, что о роли письменной речи в последнее время много говорят и пишут (особенно в формате высшего образования при создании проектов, проектных заданий, эссе, резюме, разных видов письменных сообщений), письмо как продуктивный вид иноязычной речевой деятельности все еще занимает довольно скромное место на занятиях по иностранному языку. Анализируя учебные пособия, созданные в разных вузах, можно отметить тот факт, что письмо довольно часто путают с переводческой практикой, а собственно письменные задания занимают лишь около 5% от других типов упражнений. Происходит очевидное смещение акцента на чтение и перевод. Кроме того, письменные задания, встречающиеся в учебниках, как правило, не носят творческий характер.

Основные результаты

Продолжая говорить о взаимосвязи письма и творчества, нельзя не упомянуть об ассоциативном мышлении, которое связывает действия и представления, изучая следы, остающиеся в мозге (см. Локк Дж., Сеченов И.М., Бьюзен Т.). Ассоциации, осуществляющие связь между понятиями и представлениями, расширяют границы способностей, через них сознание активизирует процессы сравнения, анализа, обобщения. [1].

По мнению многих исследователей, развитое ассоциативное мышление имеет целый ряд преимуществ: оно способствует развитию воображения; рождению новых ярких идей. Ассоциативное мышление облегчает восприятие, способствуя образованию новых смысловых связей. Оно помогает в поиске решений необычных задач, стимулирует работу мозга и увеличивает объём памяти.

Важную роль в развитии творческого мышления студентов играет педагогическое руководство процессом организации учебной информации, направленной на то, чтобы у студентов появилось желание заниматься развитием своих творческих способностей.

Одной из эффективных форм такого развития является введение в учебный процесс творческой письменной работы, а именно создание драббла, [12], [14], работа над которым в заголовках различных статей называют «тренировкой воображения» или даже «фитнесом для мозга». Введение такого аспекта в образовательный процесс влияет на логику построения всей учебной информации на занятии

Если верить интернет-источникам, в Великобритании в 1980-м году появился новый особый жанр рассказа – drabble (англ. – забрызгать, замочить, испачкать). Некоторые исследователи называют драббл рассказом-миниатюрой или гибридным жанром [11], short short story [19], микрожанром [20]; рассказом в жанре «драббл» [18].

В Бирмингемском университете (именно оттуда берет начало этот необычный вид письменного творчества) драббл существовал как форма словесной игры, а с 1987 г. стали проводиться литературные конкурсы, участники которых писали миниатюры в стиле драббл. Изначально драббл состоял из 100 слов, а для участия в конкурсе «55 Fiction Short Story Contest» ее организатор, редактор журнала "New Times" Стив Мосс объявил о задании написать рассказ объемом всего 55 слов. Рассказ должен был иметь стройный сюжет, все персонажи четко и обоснованно прорисованы, обязательна необычная развязка и наличие скрытого подтекста. Эти конкурсные задания стали основными характерными чертами драббла: – завершённость, – лаконичность, – структура полноценного произведения: завязка, кульминация, развязка, – стиль - художественный или публицистический. – наличие юмористической составляющей. Кстати, Мосс получил большое количество работ и по итогам конкурса составил целый сборник под названием «Самые короткие в мире рассказы» [35].

Обсуждение

Итак, по мнению создателей, драббл – это игра. В ней могут меняться: тема, условия, задания, правила. Структура такого текста в чем-то схожа с шуткой или анекдотом: описывается некоторая сцена, происходят какие-то события, а потом значение прочитанного внезапно переворачивается с ног на голову. Концовка должна быть не только неожиданной, но и заставлять читателя переосмыслить весь рассказ с самого начала. Она также может содержать открытый финал. [21], [24].

Педагог, автор научных работ по лингвистике П. Полежаева, занимаясь переводом статей о драбблах, говорит, что строгие требования к размеру рассказа развивают писательские навыки: внимательное и экономное отношение к словам. Автор дает алгоритм работы по написанию драббла, утверждая, что редактура – самый надежный способ получить драббл нужного объема:

– после первого прочтения необходимо найти и убрать все ненужное, не теряя основную мысль и целостность истории;

– стоит оценить строй предложения, возможно, удалить полностью некоторые из них;

– лучше обойтись одной-двумя сюжетными линиями и точно ответить на вопрос: «О чем я пишу?» Это позволит избавить рассказ от лишних отступлений, которые только увеличивают его объем;

– следует перечитать историю еще раз с некоторым перерывом, что позволит избежать использования некоторых странно звучащих фраз;

– в связи с тем, что драббл имеет определенное количество слов необходимо избегать излишней детализации;

– лучше соблюдать баланс: не стоит сочинять драбблы из одних диалогов или описаний, мыслей, действий: мысли должны сопровождаться действиями, включать описания и диалоги и т.д. (хотя нельзя не отметить некоторые драбблы, которые в основном состоят из диалогов, например,

Николь Веддл – «Рандеву»

Зазвонил телефон.

– Алло, – прошептала она.

– Виктория, это я. Давай встретимся у причала в полночь.

– Хорошо, дорогой.

– И пожалуйста, не забудь захватить с собой бутылочку шампанского, – сказал он.

– Не забуду, дорогой. Я хочу быть с тобой сегодня ночью.

– Поторопись, мне некогда ждать! – сказал он и повесил трубку.

Она вздохнула, затем улыбнулась.

– Интересно, кто это, – сказала она. [26], [32]

– описание персонажей не должно быть избыточным – действия раскрывают характер.

Эти основные структурные элементы могут быть использованы и при составлении вторичных текстов (аннотаций, рефератов), презентаций по любой вузовской тематике.

Приведенный алгоритм работы с драбблом, как видно из описания, касается, прежде всего, окончательной работы по редактуре. Основная сложность заключается в том, чтобы определить сюжет / тему, сюжетную линию, воплотить замысел автора в словах, что и составляет творческий / креативный этап работы.

Именно на первом этапе по письменной практике очень важна направляющая деятельность преподавателя, которая нацелена на то, чтобы подготовить студентов к авторской работе. И начинать ее необходимо с изучения драбблов, их чтения и анализа текста.

А первые упражнения должны включать задания на поиск ассоциаций, например, описание предмета по наводящим вопросам, составление смысловых цепочек ассоциаций. Такие задания можно найти на различных сайтах [27], [30].

Основное внимание следует уделить сюжету, чертам характера персонажей, необычности развязки (в чем заключается необычность? какие языковые средства при этом использованы?) и наличию скрытого подтекста (совпадает ли скрытый, неявный смысл высказывания с его прямым значением? чем определяется скрытый контекст: всем произведением, речевой ситуацией, намерениями говорящего?).

В концепции Л.Я. Гинзбург персонаж – это набор последовательных появлений одного лица или упоминаний о нем; описание его слов, действий, внешних характерных черт, словесное изображение внутренних состояний действующих лиц, повествование о связанных с ним событиях, описаний природы, социальных явлений [10, С. 243].

Глубокое использование портретизации в контексте проблемы формирования художественного образа (стилистический, контекстный анализ) в драббл является избыточной, т.к. драббл – произведение короткое, глубокий анализ и описание действий порой невозможно, необходимы яркие короткие характеристики.

Очень важно определить, какие языковые средства можно использовать при описании персонажа (прямая характеристика или действия персонажа), напр., «На его лице <u>не отражалось никаких чувств</u>. <u>Ни проблеска</u>

сочувствия не было на нем, а ведь боль просто невыносима. Разве он не видит ужас в моих глазах и панику на моем лице?» [26].

Можно встретить задания, которые используются на различного рода конкурсах, в частности, на Всероссийской олимпиаде школьников по английскому языку в 2019 г. (заключительный этап): *Complete the story on your answer sheet:* The last man on Earth sat alone in a room. There was a . . . on the door [5].

Одна из образовательных технологий на сайте Explore. Create. Share. непосредственно связана с написанием драбблов. Задание носит название «55 Fiction: Writing a short short story». Условия к выполнению задания следующие:

Students create an original 55-word short story and reflect on their thought processes in dealing with creative constraints, then share and vote for favorites to explore the transaction between developer and consumer of creative works. There are just two constraints. First, the story must be original. Second, your story has to be just 55 words long. … no more, no less.

Следующее задание является очень важным, т.к. связано с оценкой работ, выполненных студентами, с их творческими изысканиями. Вопросы для беседы должны подготовить обучающихся анализировать и обобщать информацию:

Debrief the activity with a discussion on why this art form teaches us quite a bit on creativity:

It is a creative act
It is a communicative act
It is an aesthetic act
It is constrained in multiple ways
by the medium
by constraints of time
by genre or the self-imposed constraint of fitting everything in 55 words
The designer is being limited in what he/she can do
The reader does half the work
Meaning making/Aesthetic quality
Is a transaction
Between the reader and the designer
Design can both be fun and frustrating [34].

Написание драбблов может быть включено в образовательный процесс любого вуза, в том числе технического. Важна формулировка задания и тема письменной работы. Если остановиться на задании, содержащем 100 слов, то в этот формат могут легко уложиться задания типа: напишите драббл на тему «Вопросы техносферной безопасности в фильме Шрек (для студентов, обучающихся по специальности «Техносферная безопасность»)». Тот же фильм можно использовать как ключ для драббла на тему «Строительные материалы, используемые в сказочном королевстве». Уже само название содержит юмористический подтекст, который может быть далее раскрыт в теле самого текста. Подобные задания были успешно использованы на занятиях по иностранному языку в Санкт-Петербургском государственном архитектурно-строительном университете [25].

Практические задания можно начать с названия драббла «Проблема земельного кадастра в фильме Шрек». Название (юмористический подтекст → использование специальной лексики).

После работы с названием драббла можно включить задания на ассоциации:

Task № 1. Take any two words that are not related in meaning, and try to gradually create a semantic associative chain leading from one to the other. For example, taxes → swamp (предполагая, что эта ассоциация может быть использована для написания драббла «Вопросы техносферной безопасности в фильме Шрек»;

Task № 2. Match the words “swamp”, “sulfur”, “field of sunflowers” with associations that are similar in one or more features (related to environmental safety).

Task № 3. Pick up associations that combine all the words at the same time. For example: cold, fiery – castle, mountains, snakes.

Task № 4. Think of unusual associations. «Barrel – water» is a common, expected association. What else can be stored in a barrel? Beer, amulet, note, key?

Задания для написания драббла можно встретить у различных исследователей. Они, в основном, направлены на исследование стилистических особенностях миниатюр, теоретическое изучение языкового материала, редактуру материала, литературоведческие аспекты миниатюры.

Есть задания, относящиеся к изучению русского языка как иностранного, которые содержат довольно подробное описание алгоритма работы с учебным материалом, разделяя процесс на три этапа): аналитический (осмысление текста, его идеи, структуры, восприятие коммуникативной ситуации, заданной в тексте); 2) конструктивный (осуществление редактирования, дополнения, завершения текста рассказа); 3) продуктивно творческий (написание собственных текстов) [18].

Работа с драбблами в техническом вузе имеет некоторые особенности. Помимо общих задач, которые ставятся при создании обычных драбблов, добавлено условие создания мини-рассказа по предъявляемой теме преподавателем или придуманной самими студентами, которая касается специализации студентов (строительство, архитектура, техносферная безопасность, экономика и др.). Такие задания должны содержать профессиональную лексику, уже само название, например, «Economic Safety of Fairy-tale Creatures in Duloc», «Architectural Styles of the Buildings in Duloc» и т.д.

В этом может помочь даже формулировка самого задания.

Например, вместо «Прочитайте слова вслух за преподавателем» – «Представьте, что вы маленький ребенок и только начинаете говорить. Повторите слова за взрослым. Задайте вопросы, если вам что-то непонятно». (Вопросы могут быть самыми неожиданными: Почему в слове «corps» 5 букв, но только 2 звука [kɔ:]?».

Вместо «Расшифруйте сокращение DOD» можно использовать вопрос Как бы это расшифровал Шрек? – Donkey of Duloc. А на самом деле? – Department of Defence.

По-моему, вы разведчик. Вы получили шифровку. Догадайтесь, о чем она. c**the**sonuso**meeting**ohnomississno**will**don**take**go**place**homeonal**one**e**Monday**!

Заключение

Педагогические наблюдения показали, что эффективность формирования и дальнейшего развития творческого мышления студентов, о чем говорят многие исследователи [7], [16], [17], [28], не требует серьезной методической перестройки всей учебной работы, главное заключается в том, чтобы использовать различные методы и формы активного творческого характера, органично вплетающиеся в канву занятий.

По мнению И.П. Иванова, поставленный им эксперимент показал, что у студентов улучшились показатели познавательных процессов (восприятие, внимание, память, мышление), повысился уровень когнитивной готовности к развитию творческого мышления и уровень развитости способностей, включающий творческий потенциал студента и др. [17]. Не проводя собственное глубокое исследование, лишь опираясь на результаты опросов, анкетирования, а также на работы исследователей [7], [16], [17], [28], необходимо заметить, что общая положительная атмосфера занятий, чему способствует грамотная организация работы преподавателем, повышает уровень заинтересованности студентов к выполнению творческих заданий, создает положительный эмоциональный настрой в ходе работы.

Для иностранного языка один из аспектов образовательной деятельности в вузе, который имеет больше возможностей для творческой работы – это письмо. Письменная практика может носить творческий характер, что является необходимой составляющей языковой подготовки будущего специалиста.

Письмо и творческое мышление тесно связаны между собой. Креативная письменная практика в обучении иностранному языку имеет большое значение, позволяя раскрыть интеллектуальные способности студента, сохранить полученные в процессе его обучения знания, сформировать творческое мышление, позволяющее определять готовность изменяться, отказываться от стереотипного мышления.

В качестве материала для обучения письму могут использоваться драбблы, короткие миниатюры, имеющие свои правила написания. Именно эти правила могут служить основой для развития творческого мышления, т.к. включают задания, требующие тщательного осмысления, создания ассоциаций и участия в процессе различных мыслительных процессов, помогающих развить креативную составляющую личности студента.

Подводя итог всему вышесказанному, следует подчеркнуть, что задания творческого характера на занятиях по иностранному языку отличаются особой важностью и должны быть включены не только в план занятий, но и быть частью учебника или пособия.

Предложенный вариант упражнений творческого характера позволяет выявить критерии и показатели уровня сформированности творческих способностей студентов. Используя творческий подход к выполнению заданий, студенты учатся нестандартно мыслить, используя при этом информацию, полученную при изучении определенной специальной темы, что способствует развитию опыта креативной деятельности студентов, а значит, повышению качества знаний.

Конфликт интересов

Не указан.

Conflict of Interest

None declared.

Список литературы / References

1. Соколова Е.Е. Ассоциация / Е.Е. Соколова // Анкилоз — Банка [Электронный ресурс]. — 2005. — С. 381—382. — (Большая российская энциклопедия: [в 35 т.] / гл. ред. Ю.С. Осипов; 2004 — 2017, т. 2).
2. Большая советская энциклопедия: в 30 т. / Гл. ред. А. М. Прохоров. — 3-е изд. — М.: Сов. энцикл., 1969 – 1978.
3. Большой энциклопедический словарь / гл. ред. А.М. Прохоров. – 2-е изд., перераб. и доп. – Москва: Большая Российская энциклопедия; Санкт-Петербург: Норинт, 1997, 1999, 2001, 2004. – 1456 с.: ил.
4. Брокгауз и Ефрон: Биографии. Россия [Электронный ресурс]: энциклопедический словарь. — Прогр. — М. : Студия Колибри: Комптек: ElectroTECH Multimedia, 1997. — 2 эл. опт. диск (CD-ROM) : цв., зв. + 1 бр. — Систем. требования: 486 DX-2/66, ЗВ. КАРТА; WINDOWS 95; 16 MB RAM; 8-X CD-ROM; P 120 MHZ].
5. Всероссийская олимпиада школьников. Заключительный этап. [Электронный ресурс] – 2019. – URL: https://olimpiada.ru/vos2019/engl (дата обращения: 15.04.22).
6. Галиаскарова Н.Г. Мультилингвальное обучение как эффективное средство достижения профессиональной реализации личности / Н.Г. Галиаскарова // Современная педагогика. [Электронный ресурс] / 2014. № 5. URL: http://pedagogika.snauka.ru/2014/05/2414 (дата обращения: 15.04.22).
7. Галкина Е.Н. Развитие творческого мышления студентов в процессе изучения естественно-научных дисциплин / Е.Н. Галкина // Мир науки. Педагогика и психология. — 2019 №2.
8. Гальскова Н.Д. Современная методика обучения иностранным языкам / Н.Д. Гальскова; Пособие для учителя. - 2-е изд., перераб. и доп. - М.: АРКТИ, 2003. –192 с.
9. Гец М.Г. Обучение студентов языкового вуза творческой письменной речи в контексте межкультурной коммуникации (английский язык): дис. канд. пед. наук / М.Г. Гец. – Минск, 2003. – 184 с.
10. Гинзбург Л.Я. О психологической прозе / Л.Я. Гинзбург. – Л.: Изд-во: Художественная литература, 1971. – 49 с.
11. Голубина К.В. Смыслопорождающий потенциал гибридных жанров (на материале англоязычных рассказов-миниатюр / К.В. Голубина // Вестник Московского государственного лингвистического университета. Гуманитарные науки. № 18 (816). – С. 63-73.
12. Груздева М.В. Развитие творческого потенциала студентов внеязыковом вузе на занятиях по иностранному языку / М.В. Груздева, М.Г. Газилов, Н.Ю. Логинова и др. – 2021 Т.15 №4 с.66 –76

13. Гузь Ю.А. Творческое письмо как средство повышения мотивации учащихся в обучении иностранному языку / Ю.А. Гузь, Т.О. Титова. [Электронный ресурс]. URL: https://web.snauka.ru/issues/2015/12/61323 (дата обращения: 15.04.22).

14. Дидрих А.В. Особенности формирования творческих способностей у студентов на занятиях по иностранному языку / А.В. Дидрих, А.В. Кочкинекова // Мир науки, культуры, образования. № 3 (70), 2018. – С. 200-202.

15. Дучко А.Н. Развитие творческого мышления студентов в процессе обучения иностранному языку посредством креативного письма / А.Н. Дучко, Е.Ю. Кошель, Е.Г. Рура // Вестник Томского государственного педагогического университета, [Электронный ресурс], 2014. URL: https://cyberleninka.ru/article/n/razvitie-tvorcheskogo-myshleniya-studentov-v-protsesse-obucheniya-inostrannomu-yazyku-posredstvom-kreativnogo-pisma (дата обращения: 16.04.22).

16. Жолдасбеков А.А. Развитие креативного мышления студентов в процессе обучения / А.А. Жолдасбеков, К.Ж. Ажибеков, Мамбетов и др. // Международный журнал экспериментального образования. – 2015. – № 2-2. – С. 136-137

17. Иванов И.П. Развитие творческого мышления студентов в условиях проблемно-деятельностного обучения / И.П. Иванов. 2002. – 170 с.

18. Лаухина С.С. Творческая работа над рассказами в жанре «drabble» на уроках русского языка как средство развития связной монологической речи курсантов / С.С. Лаухина // Материалы VII Международной научно-методической конференции. – Омск: Изд–во: Омский автобронетанковый инженерный институт, 2021. – С. 215–220

19. Лебедева М.Н. К вопросу и жанровой специфике short short story / М.Н. Лебедева // Вестник Тверского государственного университета. – Тверь: ТвГУ, 2015, № 1. – С. 324 -327.

20. Лебедева М.Н. Микрожанры современной прозы / М.Н. Лебедева. – Автореферат диссертации … канд. филолог. наук. – Тверь, 2016. – 26 с.

21. Майская Д.М. Текст в 100 ненужных слов / Д.М. Майская. [Электронный ресурс]. URL: https://proza.ru/2021/04/15/1832 (дата обращения: 16.04.22).

22. Новейший философский словарь: 3-е изд., исправл. - Мн.: Книжный Дом, 2003. –1280 с.

23. Пирматов С. Роль творческой деятельности студента в процессе обучения / С. Пирматов // Журнал Наука и образование сегодня, 2020; [Электронный ресурс]. URL: https://cyberleninka.ru/article/n/rol-tvorcheskoy-deyatelnosti-studenta-v-protsesse-obucheniya (дата обращения: 16.04.22).

24. Полежаева П. Как написать драббл? / П. Полежаева. [Электронный ресурс]. URL: https://pechorin.net/articles/view/kak-napisat-drabbl (дата обращения: 16.04.22).

25. Сайт Chir-sreda.ru – Идеи. [Электронный ресурс]. URL: https://chir-sreda.ru/index.php?option=com_content&view=article&id=430 (дата обращения: 16.04.22).

26. Самые короткие в мире рассказы, но сколько смысла, чувств, образов… [Электронный ресурс]. URL: https://astori-18.livejournal.com/4190801.html (дата обращения: 16.04.22).

27. Синицын Е. Что такое ассоциативное мышление. Сила ассоциативных связей для творческого мышления. Как развить ассоциативное мышление / Е. Синицын, О. Синицына. [Электронный ресурс]. URL: https://angaraleshoz.ru/home-from-a-bar/chto-takoe-associativnoe-myshlenie-sila-associativnyh-svyazei-dlya/ (дата обращения: 16.04.22).

28. Супрун Л.И. Развитие творческого мышления студентов в ходе учебного процесса / Л.И. Супрун, Е.Г. Супрун // Фундаментальные исследования. – 2014. – № 9-12. – С. 2769-2773 и др.],

29. Тутатчикова И.Н. Методика обучения письменной речи на английском языке на первом курсе языкового вуза с использованием печатного пособия и компьютерной программы / И.Н. Тутатчикова: Дис. ... канд. пед. наук: 13.00.02: Москва, 2003. – 158 с.

30. Упражнения на развитие ассоциативного мышления. Тест на ассоциативное мышление. [Электронный ресурс]. URL: https://coppershop.ru/how-to-choose/uprazhneniya-na-razvitie-associativnogo-myshleniya-test-na.html (дата обращения: 16.04.22).

31. Устинина Г.Ф. Творчество на занятиях иностранного языка как фактор повышения конкурентоспособности будущих специалистов / Г.Ф. Устинина // Современная педагогика. 2014. № 10. [Электронный ресурс]. URL: https://pedagogika.snauka.ru/2014/10/2721. (дата обращения: 16.04.22).

32. Что такое драббл? [Электронный ресурс]. URL: https://zen.yandex.ru/media/id/5d3eb5021ee34f00aed78301/chto-takoe-drabbl-5d429688e854a900af13db36. (дата обращения: 16.04.22).

33. Шамсиева А.А. Формирование творческой самостоятельности студентов в процессе обучения иностранному языку в неязыковых вузах / А.А. Шамсиева: дис ... канд. пед. наук: 13.00.01. – Казань, 2005. – 226 с.

34. 55 Fiction: Writing a short short story. [Electronic resource]. URL: https://clck.ru/h7hWR (accessed: 16.04.22).

35. The world's shortest stories of love and death / Moss Steve, John M. Daniel, eds.. Philadelphia: Running Press. 1999.

Список литературы на английском языке / References in English

1. Sokolova E.E. Associaciya [Association] / E.E. Sokolova // Ankiloz — Banka [Electronic resource] — 2005. — P. 381—382. — (Bol'shaya rossijskaya enciklopediya [The Great Russian Encyclopedia]: [in 35 vol.] / editor-in-cief Yu.S. Osipov; 2004 — 2017, vol. 2).

2. Bol'shaya rossijskaya enciklopediya [The Great Russian Encyclopedia]: in 30 vol. / editor-in-chief A.M. Prohorov. — 3rd edition. — M.: Sovetskaya enciklopediya publishing house., 1969 – 1978. [in Russian]

3. Bol'shoj enciklopedicheskij slovar' [The Great Encyclopedic Dictionary] / editor-in-chief A.M. Prohorov. – 2nd edition, revised and expanded – Moscow: Bol'shaya Rossijskaya enciklopediya [The Great Russian Encyclopedia]; Saint Petersburg: Norint piblishing house, 1997, 1999, 2001, 2004. – 1456 p.

4. Brokgauz i Efron: Biografii. Rossija [Brockhaus and Efron. Biographies]. Russia [Electronic resource]: encyclopedic dictionary. — Progr. — M.: Kolibri Studio: Comptech: ElectroTECH Multimedia, 1997. — 2 el. opt. disk (CD-ROM): cl. sn. + 1 br. — System requirements: 486 DX-2/66, snd. CARD; WINDOWS 95; 16 MB RAM; 8-X CD-ROM; P 120 MHZ].

5. Vserossijskaja olimpiada shkol'nikov. Zakljuchitel'nyj jetap [The All-Russian School Olympiad. Final stage]. [Electronic resource] – 2019. – URL: https://olimpiada.ru/vos2019/engl (accessed: 15.04.22). [in Russian]

6. Galiaskarova N.G. Mul'tilingval'noe obuchenie kak effektivnoe sredstvo dostizheniya professional'noj realizacii lichnosti [Multilingual education as an effective means of personal professional fulfillment] // Sovremennaya pedagogika [Modern pedagogy]. [Electronic resource] / 2014. № 5. URL: http://pedagogika.snauka.ru/2014/05/2414] (accessed: 15.04.22). [in Russian]

7. Galkina E.N. Razvitie tvorcheskogo myshleniya studentov v processe izucheniya estestvenno-nauchnyh disciplin [Creative thinking development of students in science sujbects] / E.N. Galkina // Mir nauki [World of science]. Pedagogika i psihologiya [Pedagogy and psychology]. — 2019 №2. [in Russian]

8. Gal'skova N.D. Sovremennaya metodika obucheniya inostrannym yazykam [Modern methodology of language learning]. / N.D. Gal'skova Teaching manual. - 2nd edition., revised. and enlarged. - M.: ARKTI publishing house, 2003. – 192 p. [in Russian]

9. Gec M.G. Obuchenie studentov yazykovogo vuza tvorcheskoj pis'mennoj rechi v kontekste mezhkul'turnoj kommunikacii (anglijskij yazyk) [Teaching students creative writing in terms of intrer-cultural communication]: dis. for PhD in Pedagogical Sciences / M.G. Gec. – Minsk, 2003. – 184 p.[in Russian]

10. Ginzburg L.YA. O psihologicheskoj proze [On Psycological prose] / L.YA. Ginzburg. – L.: Hudozhestvennaya literatura publishing house, 1971. – 449 p. [in Russian]

11. Golubina K.V. Smysloporozhdayushchij potencial gibridnyh zhanrov (na materiale angloyazychnyh rasskazov-miniatyur [Meaning-generating potential of hybrid genres (on material of English short stories)] / K.V. Golubina // Vestnik Moskovskogo gosudarstvennogo lingvisticheskogo universiteta [Bulletin of MSLU]. Gumanitarnye nauki [Humanitarian sciences]. № 18 (816). – P. 63-73.[in Russian]

12. Gruzdeva M.V. Kostovarova Razvitie tvorcheskogo potenciala studentov vneyazykovom vuze na zanyatiyah po inostrannomu yazyku. [Development of creative potential of students of non-linguistic universities during language classes] / M.V. Gruzdeva, M.G. Gazilov et al. – 2021 Vol.15 №4 p.66 –76. [in Russian]

13. Guz' Yu.A. Tvorcheskoe pis'mo kak sredstvo povysheniya motivacii uchashchihsya v obuchenii inostrannomu yazyku [Creative writing as a means to increase motivation of language-learning students] / Yu.A. Guz', T.O. Titova. [Electronic resource] / URL: https://web.snauka.ru/issues/2015/12/61323 (accessed: 15.04.22). [in Russian]

14. Didrih A.V. Osobennosti formirovaniya tvorcheskih sposobnostej u studentov na zanyatiyah po inostrannomu yazyku [Specifics of students creativity formation in language classes] ISSN 1991-5497. / A.V. Didrih, A.V. Kochkinekova // Mir Nauki, Kul'tury, Obrazovaniya [World of science, culture, education]. № 3 (70), 2018. – P. 200-202. [in Russian]

15. Duchko A.N. Razvitie tvorcheskogo myshleniya studentov v processe obucheniya inostrannomu yazyku posredstvom kreativnogo pis'ma / A.N. Duchko, E.YU. Koshel', E.G. Rura // Vestnik Tomskogo gosudarstvennogo pedagogicheskogo universiteta [Development of creative thinking of students while learning foreign language thorugh creative writing], [Electronic resource], 2014. URL: https://cyberleninka.ru/article/n/razvitie-tvorcheskogo-myshleniya-studentov-v-protsesse-obucheniya-inostrannomu-yazyku-posredstvom-kreativnogo-pisma (accessed: 16.04.22). [in Russian]

16. Zholdasbekov A.A. Razvitie kreativnogo myshleniya studentov v processe obucheniya [Development of creative thinking of students while learning] / A.A. Zholdasbekov, K.Zh. Azhibekov, K.Zh. Mambetov et al. // Mezhdunarodnyj zhurnal eksperimental'nogo obrazovaniya [International journal of experimental education]. – 2015. – № 2-2. – P. 136-137. [in Russian]

17. Ivanov I.P. Razvitie tvorcheskogo myshleniya studentov v usloviyah problemno-deyatel'nostnogo obucheniya [Development of creative thinking of students while problem-active learning] / I.P. Ivanov, 2002. – 170 p. [in Russian]

18. Lauhina S.S. Tvorcheskaya rabota nad rasskazami v zhanre «drabble» na urokah russkogo yazyka kak sredstvo razvitiya svyaznoj monologicheskoj rechi kursantov [Creative work on drabble stories in the Russian language classes as a means for development of coherent mological speech of cadets] / S.S. Lauhina // Materialy VII Mezhdunarodnoj nauchno-metodicheskoj konferencii [Materials VII International scientific methodological conference]. – Omsk: Omsk Institute of Autoarmored Engineering publishing house, 2021. – P. 215–220. [in Russian]

19. Lebedeva M.N. K voprosu i zhanrovoj specifike short story [On question and short story genre specifics] / M.N. Lebedeva // Vestnik Tverskogo gosudarstvennogo universiteta [Bulletin of Tver State University]. – Tver: TvSU, 2015, № 1. – P. 324 -327. [in Russian]

20. Lebedeva M.N. Mikrozhanry sovremennoj prozy [Microgenres of modern prose] / M.N. Lebedeva. – Autoabstract of dis. for PhD in Philology. – Tver, 2016. – 26 p. [in Russian]

21. Majskaya D.M. Tekst v 100 nenuzhnyh slov [Text in a hundred unnecessary words] / D.M. Majskaya. [Electronic resource] URL: https://proza.ru/2021/04/15/1832 (accessed: 16.04.22). [in Russian]

22. Novejshij filosofskij slovar' [The newest philosophical dictionary]: 3rd edition, revisited - M.:Knizhnyj Dom publishing house, 2003. –1280 p. [in Russian]

23. Pirmatov S. Rol' tvorcheskoj deyatel'nosti studenta v processe obucheniya [Creative activity in learning] [Electronic resource]. / S. Pirmatov // Zhurnal Nauka i obrazovanie segodnya [Journal science and education today], 2020: URL: https://cyberleninka.ru/article/n/rol-tvorcheskoy-deyatelnosti-studenta-v-protsesse-obucheniya (accessed: 16.04.22). [in Russian]

24. Polezhaeva P. Kak napisat' drabbl? [How to write a drabble?] / P. Polezhaeva. [Electronic resource] URL: https://pechorin.net/articles/view/kak-napisat-drabbl (accessed: 16.04.22). [in Russian]

25. Site Chir-sreda.ru – Idei [Ideas]. [Electronic resource]. URL: https://clck.ru/h7hRd (accessed: 16.04.22). [in Russian]

26. Samye korotkie v mire rasskazy, no skol'ko smysla, chuvstv, obrazov… [The shortest stories in the world, but so much meaning, feelings, images...] [Electronic resource]. URL: https://astori-18.livejournal.com/4190801.html (accessed: 16.04.22). [in Russian]

27. Sinicyn E. CHto takoe associativnoe myshlenie. Sila associativnyh svyazej dlya tvorcheskogo myshleniya. Kak razvit' associativnoe myshlenie [What is associative thinking. Associative ties for creative thinking. How to develop associative meaning] / E. Sinicyn, O. Sinicyna. [Electronic resource]. URL: https://angaraleshoz.ru/home-from-a-bar/chto-takoe-associativnoe-myshlenie-sila-associativnyh-svyazei-dlya/ (accessed: 16.04.22). [in Russian]

28. Suprun L.I. Razvitie tvorcheskogo myshleniya studentov v hode uchebnogo processa [Development of creative thinking of students while learning] / L.I. Suprun, E.G. Suprun // Fundamental'nye issledovaniya [Fundamental research]. – 2014. – № 9-12. – P. 2769-2773 et al. [in Russian]

29. Tutatchikova I.N. Metodika obucheniya pis'mennoj rechi na anglijskom yazyke na pervom kurse yazykovogo vuza s ispol'zovaniem pechatnogo posobiya i komp'yuternoj programmy [Method of teaching of English writing in the first year with printed manual and computer soft] / I.N. Tutatchikova: dis. for PhD in Pedagogcal Sciences: 13.00.02: Moscow, 2003. – 158 p. [in Russian]

30. Uprazhneniya na razvitie associativnogo myshleniya [Exercises for associative thinking development] Test na associativnoe myshlenie [Associative thinking test]. [Electronic resource] URL: https://coppershop.ru/how-to-choose/uprazhneniya-na-razvitie-associativnogo-myshleniya-test-na.html (accessed: 16.04.22). [in Russian]

31. Ustinina G.F. Tvorchestvo na zanyatiyah inostrannogo yazyka kak faktor povysheniya konkurentosposobnosti budushchih specialistov [Creative work in language classes as means for enhancing competitiveness of future specialists] / G.F. Ustinina // Sovremennaya pedagogika [Modern pedagogy]. 2014. № 10 [Electronic resource]. URL: https://pedagogika.snauka.ru/2014/10/2721. (accessed: 16.04.22). [in Russian]

32. Chto takoe drabbl? [What is a drabble?] [Electronic resource] URL: https://zen.yandex.ru/media/id/5d3eb5021ee34f00aed78301/chto-takoe-drabbl-5d429688e854a900af13db36. (accessed: 16.04.22).

33. Shamsieva A.A. Formirovanie tvorcheskoj samostoyatel'nosti studentov v processe obucheniya inostrannomu yazyku v neyazykovyh vuzah [Formation of students' creative independence in the process of teaching a foreign language in non-linguistic universities] / A.A. Shamsieva. dis. for PhD in Pedagogical Science: 13.00.01. – Kazan, 2005. – 226 p. [in Russian]

34. 55 Fiction: Writing a short short story. [Electronic resource]. URL: https://clck.ru/h7hWR (accessed: 16.04.22).

35. The world's shortest stories of love and death / Moss Steve, John M. Daniel, eds.. Philadelphia: Running Press. 1999.

DOI: https://doi.org/10.23670/IRJ.2022.119.5.097

ПРИМЕНЕНИЕ ПРОГРАММЫ AUTOCAD В ПРОЦЕССЕ ОБУЧЕНИЯ СТУДЕНТОВ НАЧЕРТАТЕЛЬНОЙ ГЕОМЕТРИИ

Научная статья

Чопова Н.В.*
ORCID: 0000-0001-7209-1835,
Сахалинский Институт Железнодорожного Транспорта – филиал Дальневосточного Государственного Университета Путей Сообщения, Южно-Сахалинск, Россия

* Корреспондирующий автор (aglich[at]mail.ru)

Аннотация

Статья посвящена широким возможностям программы автоматизированного проектирования Autocad 2021 в преподавании разделов «начертательной геометрии». Возможности Autocad могут применяться наряду с традиционными способами передачи информации, как на лекционных и практических занятиях, так и во время организации дистанционной формы обучения студентов. Такая модель смешанного обучения направлена на активизацию творческой работы обучающихся, повышение их заинтересованности не только к дисциплине, но и к будущей профессии, повышение эффективности процесса обучения. Способы обучения «начертательной геометрии» во многом продолжают оставаться традиционными, это, безусловно, связано и с материальной базой учебного заведения. Но, в своей работе мы медленно и верно начинаем внедрять компьютерные средства обучения. Это необходимо, прежде всего, для формирования основных общепрофессиональных компетенций будущих специалистов. Иначе, весь процесс обучения потеряет свою актуальность. AutoCAD — двух- и трёхмерная система автоматизированного проектирования и черчения, разработанная компанией Autodesk. Данная система автоматизированного проектирования рассматривается как дополнительное средство, которое позволяет более понятно и качественно раскрыть лекционный и практический материал, что поможет студенту безошибочно выполнить графические работы и освоить сложный материал.

Ключевые слова: начертательная геометрия, Autocad, пространственное представление, обучение, студент.

APPLICATION OF AUTOCAD IN THE PROCESS OF TEACHING STUDENTS DESCRIPTIVE GEOMETRY

Research article

Chopova N.V.*
ORCID: 0000-0001-7209-1835,
Sakhalin Institute of Railway Transport – Branch of the Far Eastern State University of Railways, Yuzhno-Sakhalinsk, Russia

* Corresponding author (aglich[at]mail.ru)

Abstract

The article is dedicated to the wide possibilities of the computer-aided engineering program Autocad 2021 in teaching sections of «descriptive geometry». The capabilities of Atutocad can be applied as a supplement to traditional ways of communicating information, both in lectures and practical classes, and in organization of distance learning. This model of mixed training is aimed at developing creative work of students, increasing their interest not only in the discipline, but also in the future profession, increasing the effectiveness of the learning process. Methods of learning «descriptive geometry» in many respects continue to be traditional, due to, of course, the material basis of the school. But in our work, we are slowly but surely beginning to introduce computer-aided learning tools. This is necessary, first of all, for the basic general professional competencies formation of future specialists. Otherwise, the learning process as a whole would be invalid. AutoCAD is a two- and three-dimensional computer-aided engineering and technical drawing system developed by Autodesk. This computer-aided engineering system is seen as an additional instrument that allows to properly convey lectures and practical material, which would help students accurately perform graphic works and master complex material.

Keywords: descriptive geometry, Autocad, spatial representation, learning, student.

Введение

В настоящее время в системе образования сложились основные направления применения в учебном процессе новых информационных технологий, среди которых:

- использование в процессе обучения автоматизированных систем и комплексов;
- использование экспертных систем и систем поддержки принятия решений;
- освоение информационных технологий с ориентацией на дальнейшее применение в профессиональной деятельности;
- использование информационных технологий в качестве дидактического средства и для моделирования различных объектов и процессов;
- повышение творческой составляющей учебной и исследовательской деятельности [8, С. 162].

Традиционные методы преподавания разделов «начертательной геометрии уже не считаются высокопродуктивными. Это связано с развитием интерактивных методов обучения, компьютерных технологий и с процессами перехода на дистанционные формы обучения. Поэтому нам приходится совмещать традиционные способы обучения студентов и современные технологии для разъяснения сложного графического материала. Всегда учитываем основной принцип графического обучения – принцип наглядности.

Интересно мнение В. Оконя, который считает, что реализация принципа наглядности – это сложный процесс «познания действительности на основе наблюдения, мышления и практики на пути от конкретного к абстрактному и обратно» [20, С. 188].

Отметим точку зрения Ю.П. Беженарь, который считает, что реализация принципа наглядности достигается использованием большого арсенала аудиовизуальных средств и применением компьютерных технологий [3, С. 13].

Компьютерная наглядность в преподавании графических дисциплин выполняет следующие функции:

- Познавательная. Передает информацию о предметах, явлениях, технологических процессах, алгоритмах решения задач и др.

- Формирующая. Включается в процесс обучения со специальной педагогической задачей, при этом наглядность становится средством формирования и совершенствования пространственных представлений студентов, развития их воображения и образного мышления; способствует развитию познавательных способностей, усиливает мотивацию к изучению дисциплины [23].

- Дидактическая. Повышает результативность учебного процесса, активизирует различные методы обучения и рационализирует их.

- Эстетическая. Дает обучающимся представление о технической эстетике, своеобразной красоте технических форм, единстве их рационального конструктивного решения и художественного оформления [11].

Использование компьютерной графики в качестве иллюстративного механизма осваиваемой базы знаний позволяет при дефиците учебного времени интенсифицировать процесс обучения, учесть индивидуальные особенности студентов и способствовать более быстрому пониманию специфики графической информации [2, С. 40].

Использование мультимедийных средств на лекциях и практических занятиях по начертательной геометрии и инженерной графике предоставляет новые возможности, как для преподавателя, так и для студента. Графическая подготовка предполагает наличие соответствующих знаний, развивает пространственное представление и воображение, создает предпосылки для успешной подготовки молодых людей к профессиональной деятельности [19, С. 186].

Вопросы использования программ автоматизированного проектирования при обучении студентов графическим дисциплинам в вузе освещаются в работах: Винника Н.С. и Кисинского П.А. [9], Акуловой О.А. и Климец Е.С. [1], Вязанковой В.В. и Медведева А.М. [10], Белавиной Т.В. и Горской Т.Ю. [4], Хамракулова А.К. и Тубаева Г.М. [24] и др.

Анализируя ранее опубликованные работы, нами были учтены наработки авторов в области компьютерной дидактики (Г.И. Ибрагимова [14], И.С. Луцкой [17], Н.А. Бородиной [8]); исследования в области методики преподавания графических дисциплин (Ю.П. Беженарь [3], Е.Е. Богдановой [6], М.Г. Тен [22], О.Б. Болбат [7]); разработки по проектированию электронных обучающих средств наглядности (Б. Р. Мандель [18], Е.П. Александровой [2], Г.М. Киселева [16]); современными подходами к обучению студентов (М.П. Карпенко [15], О.И. Ребрина [21]).

Целью настоящей работы стало рассмотрение возможностей программы автоматизированного проектирования Autocad для повышения качества обучения разделов «начертательной геометрии», формирования пространственного представления студентов и их мотивации к процессу обучения.

Методы

В соответствии с целью и задачами исследования и сущностью изучаемого вопроса нами были использованы следующие методы педагогического исследования: теоретические методы (изучение и анализ психолого-педагогической и методической литературы по проблеме исследования; анализ существующей практики в области преподавания графических дисциплин, обобщение, систематизация); эмпирические методы (наблюдение).

Основные результаты

В Сахалинском Институте Железнодорожного транспорта «основы начертательной геометрии» изучаются студентами 1 курса таких специальностей как, например, «23.05.06 Строительство железных дорог, мостов и тоннелей» и «08.03.01 Строительство».

Процесс обучения направлен на формирование общепрофессиональной компетенции ОПК-1 (для специальности 23.05.06), которая подразумевает, что студент, в результате освоения дисциплины «начертательная геометрия», будет способен решать инженерные задачи в профессиональной деятельности с использованием методов естественных наук, математического анализа и моделирования.

Для направления подготовки «08.03.01 Строительство», основы начертательной геометрии, являются основным разделом такой дисциплины, как «инженерная и компьютерная графика». Без освоения основ начертательной геометрии невозможно приступать к освоению таких разделов, как, проекционное черчение, геометрическое черчение, строительное черчение. Общепрофессиональной компетенцией выступает ОПК-2, которая подразумевает, что студент в результате освоения разделов дисциплины, будет способен вести обработку, анализ и представление информации в профессиональной деятельности с использованием информационных и компьютерных технологий.

Начертательная геометрия изучает и объясняет способы изображений различных пространственных форм (от простых точек и линий, до плоскостей и поверхностей) на плоскости и способы решения задач геометрического характера по заданным изображениям указанных форм. «Грамматикой» черчения является начертательная геометрия, которая изучает способы изображения объёмных тел, имеющих три измерения (длину, ширину и высоту) на плоскости, у которой всего лишь два измерения (длина и ширина) [12, С. 7].

Затем, при изучении «инженерной и компьютерной графики», эти простые пространственные формы переходят в более сложные, например, в машиностроительные детали или в строительные объекты, изображать и читать которые учатся студенты технического профиля.

В результате работы, мы выявили проблемы, которые неблагоприятно влияют на успеваемость студентов при изучении разделов «начертательной геометрии». К этим проблемам относим:

- слабый уровень школьной подготовки поступающих, который требует самостоятельных усилий от студентов и дополнительной подготовки. Это объясняется недостаточным уровнем преподавания предмета «черчение» в школе;
- адаптационный процесс, проходящий, главным образом, на первом курсе, нередко заканчивающийся халатным отношением к процессу обучения и отсутствием психологической готовности к изучению графических дисциплин. Это также связано с резким отличием вузовской жизни от школьной;
- неумение самостоятельно выделять необходимое в учебном материале и применять это в решении задач, способность работать только по алгоритму, без понимания цели заданной работы.

Большое количество часов общей нагрузки, при изучении «основ начертательной геометрии», приходится на самостоятельное изучение и выполнение расчетно-графических работ студентами. К сожалению, многие из них игнорируют эту установку, надеясь только на прослушанный материал лекции.

Кроме этого существуют такие проблемы, как:

- ограниченное время, отводимое учебными планами для освоения дисциплины [5];
- неумение работать с книгой, т.к. в средней школе этому практически не учат [8, С. 89];
- слабое развитие пространственного восприятия, мышления учащихся, начиная с начальной школы [12, С. 228];
- изменение формы итоговой аттестации [13, С. 112].

Возникает вопрос: как с минимальными затратами средств и времени получить максимальный результат обучения? Не всегда получается систематично переходить к изучению нового материала, когда учащийся не усвоил предыдущий.

В процессе подготовки к практическим и лекционным занятиям, мы прибегаем к помощи программы автоматизированного черчения (Autocad 2021). Ее применение значительно экономит время на изложение и демонстрацию лекционного и практического материала, развивает у студентов пространственное воображение и понимание сложных геометрических задач, формирует мотивацию к обучению сложных разделов «начертательной геометрии».

Пользуясь опытом Хамракулова А.К., мы запускаем программу Autocad 2021 и разделяем экран на четыре секции. Каждый отдельный экран принимается за плоскость проекции. Полученные проекции предмета отображаются через виды на плавающей панели инструментов «вид» [25].

Разрабатывая чертеж в одной секции, одновременно происходит его демонстрация в трех других, например, в объемном виде, по направлению «спереди», «сверху» и «слева». Такую возможность используем во время демонстрации решения какой-либо задачи, где необходимо определить участки видимости прямых, точек, линий сечения и т.д. Для демонстрации пользуемся проектором с экраном, построения озвучиваем в процессе показа.

Например, требуется по заданным координатам построить комплексный чертеж пирамиды SABC. Определить видимость ребер пирамиды. В четвертом окне строим аксонометрическую проекцию пирамиды по заданным координатам точек. Заранее настраиваем горизонтальную, фронтальную и профильную проекции на трех других экранах. В процессе построений получаем готовые проекции пирамиды (рис.1).

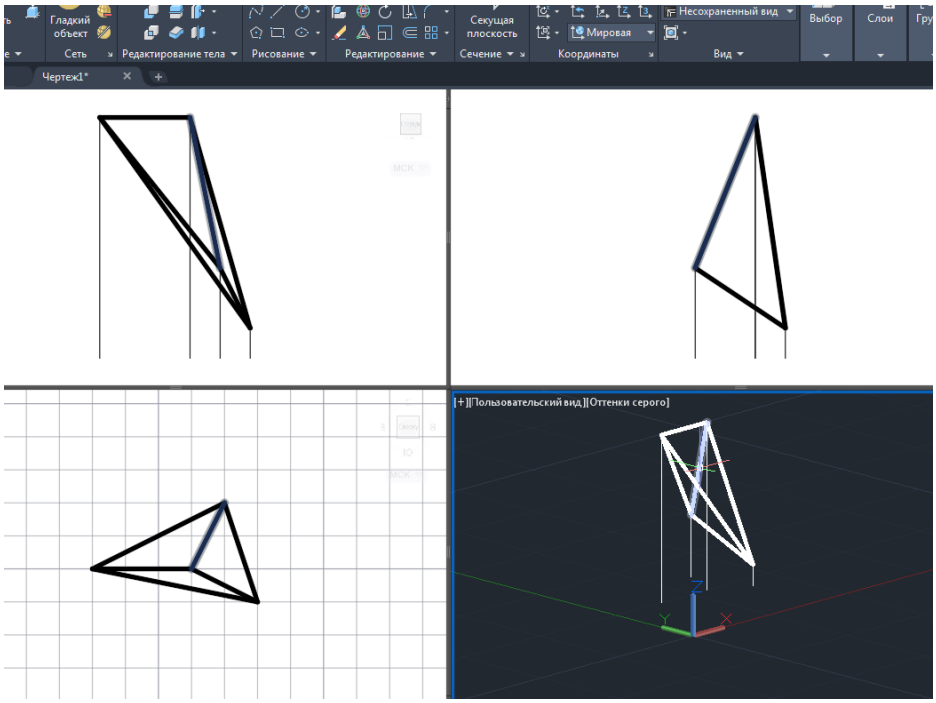

Рис. 1 – Пример решения задачи на видимость ребер пирамиды

Далее, используя команду вращение по орбите (вращаясь вокруг построенной объемной пирамиды), даем возможность студентам самим определить видимость ребер пирамиды. Если на аксонометрической проекции (объемном изображении) выделить какое-либо ребро пирамиды, оно выделается на остальных проекциях. Это дает возможность определить видимость ребер пирамиды. Студенты 1 курса вынуждены мыслить в пространстве,

развивается их пространственное воображение. Затем они самостоятельно выполняют задание по индивидуальному варианту, на чертежной бумаге, вручную.

Такую функцию в программе Autocad 2021 можно использовать при рассмотрении решения таких задач, как:

1. Построение чертежа гранной поверхности (например, призмы) с отверстием. На виде спереди и виде слева выполняем необходимые разрезы (рис. 2). Форма отверстия, тип и размеры гранной поверхности в дальнейшем задаются индивидуально для каждого.

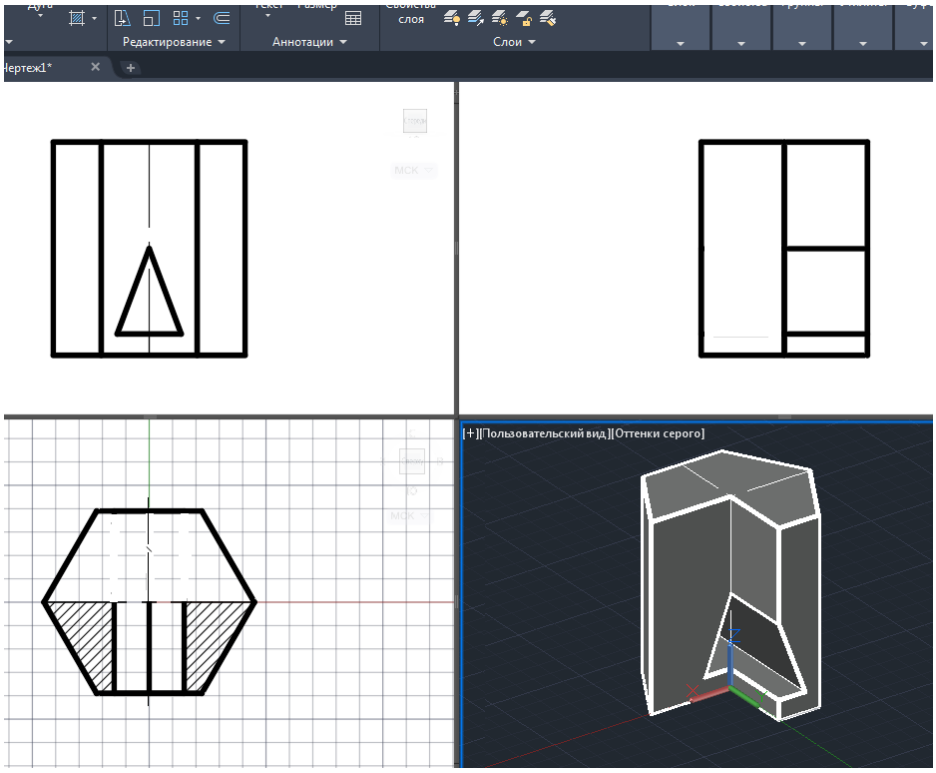

Рис. 2 – Чертеж гранной поверхности с отверстием

2. Построение линии пересечения заданных поверхностей (рис.3). Данный тип задач выполняется особенным способом, который требует отработки алгоритма решения задачи вручную, но студенту будет трудно выполнить необходимую работу, если он не имеет представления, как может выглядеть линия пересечения заданных поверхностей.

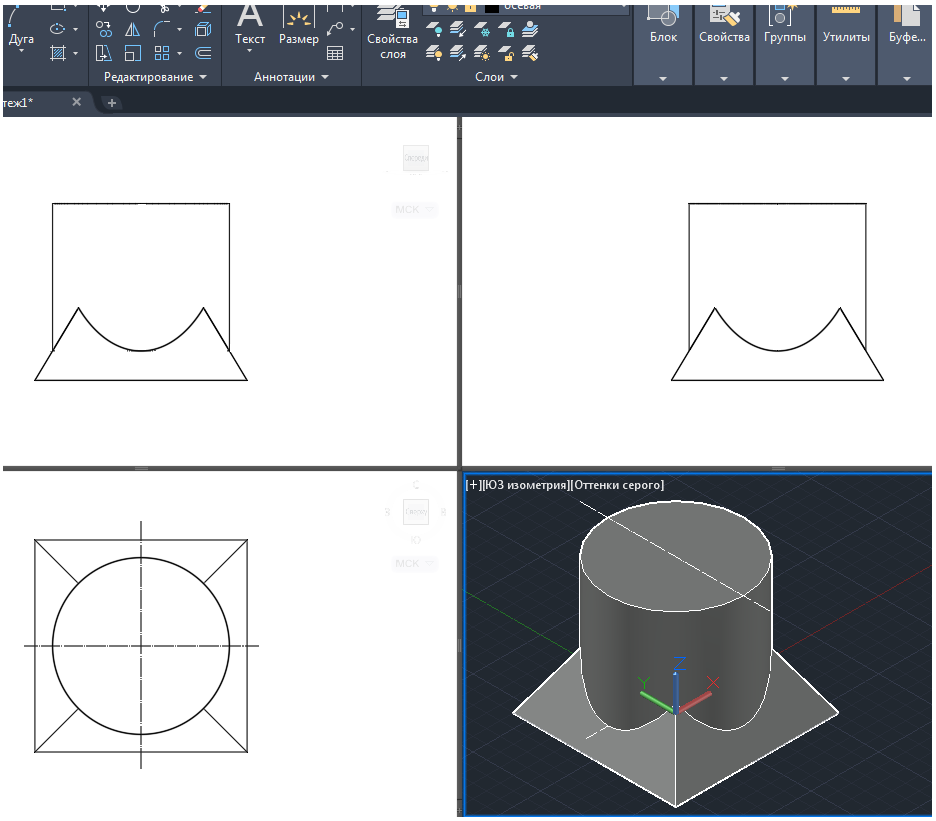

Рис. 3 – Пример задачи на пересечение поверхностей

Для развития этого представления, в качестве примера, демонстрируем некоторые варианты решения данной задачи. Можно изменить размеры поверхностей, тогда линия будет тоже меняться; можно заменить гранную поверхность на поверхность вращения. Такие замены и манипуляции у доски будет сложно выполнить, так как преподаватель всегда ограничен во времени. После теоретического изложения материала на лекции и демонстрации таких примеров на практическом занятии, студентам выдаются индивидуальные варианты для решения задач по построению линии пересечения двух поверхностей вручную на чертежной бумаге. Программа автоматизированного черчения Autocad 2021 значительно экономит время на разъяснение подобного материала, кроме того, студентам интереснее посещать такие занятия.

Команда «вращение по орбите» дает возможность взглянуть на сложный элемент геометрии с нескольких сторон и разных ракурсов. Например, создаем объемное изображение по теме «пересечение плоскостей», выбираем команду «орбита» и начинаем вращать общий элемент (рис.4).

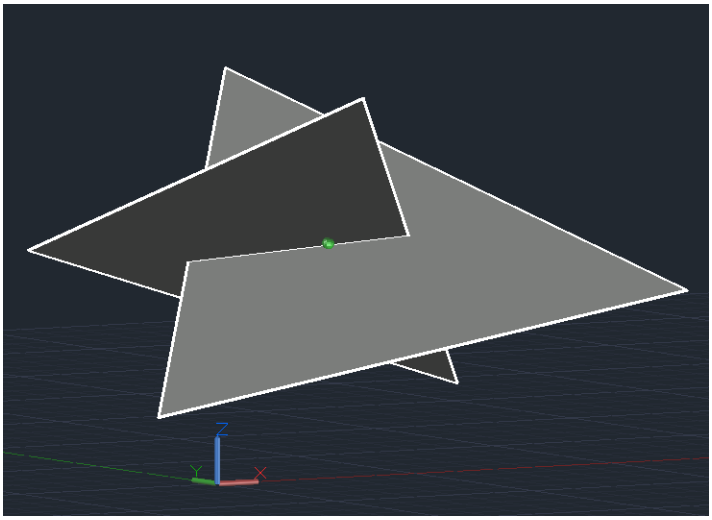

Рис. 4 –Модель пересечения плоскостей в пространстве

Эта модель позволяет студенту понять, как могут пересекаться плоскости в пространстве. Затем, на видовом кубе, который находится в правом верхнем углу, выбираем вид спереди и система сама устанавливает изображение на фронтальной плоскости. Аналогично получаются изображения сверху и слева (рис. 5).

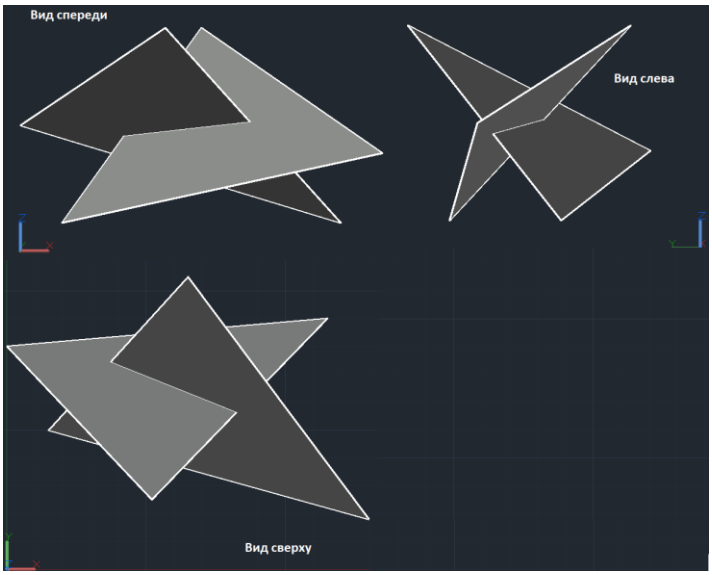

Рис. 5 –Чертеж, полученный по аксонометрической проекции

Преимущества пользования этой программой в том, что пересекающиеся плоскости можно двигать в любом направлении, для этого пользуемся командой «3D перенос». А если их даже немного сдвинуть, линия пересечения меняется. Демонстрируя это студентам, мы развиваем их пространственное представление.

В процессе лекционного изложения материала мы пользуемся видеороликами, записанными захватом видео с рабочего экрана преподавателя. Таким методом можно записать небольшие ролики, содержащие алгоритм выполнения различных графических задач в программе Autocad 2021. Видеоролик должен быть максимально сжатым, направленным на конкретную тему и содержать только необходимую информацию. Такие видео дают возможность не только выполнять чертеж вручную, но и самостоятельно изучить студенту программу автоматизированного проектирования. Для записи видеоролика пользуемся программой Movavi Screen Recorder. Видеоролик выкладываем в электронной информационно-образовательной среде lk.dvgups.ru, в соответствующем разделе соответствующего кейса, в графе «практические материалы». У каждого студента есть доступ к данной информации. К видеоролику

прилагается алгоритм решения задачи в формате текстового документа, варианты заданий и образец выполнения (рис. 6). Такая форма донесения информации особенно актуальна в период дистанционного обучения.

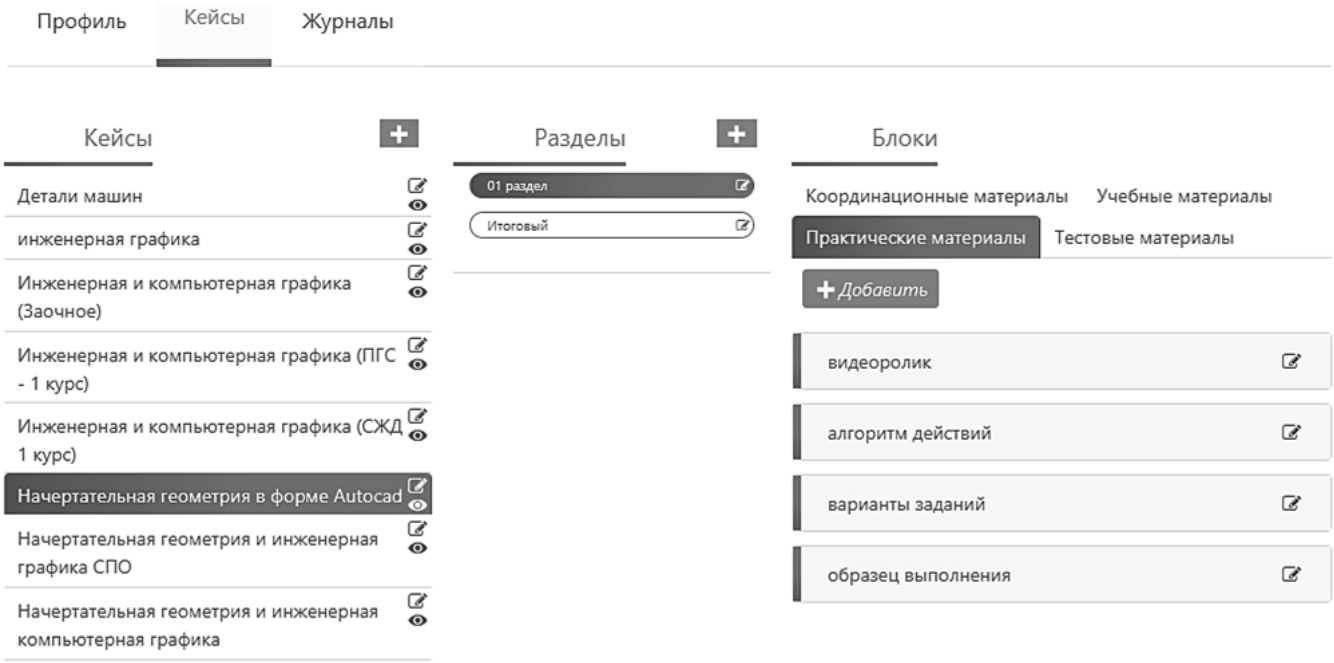

Рис. 6 – Информационно-образовательная среда lk.dvgups.ru

Выводы

Данные возможности Autocad только начинают внедряться в учебный процесс Сахалинского Института Железнодорожного Транспорта, результаты их применения появятся позже. Но уже сейчас можно сделать вывод, что, при подготовке к занятиям, опираясь на возможности данной программы, мы значительно экономим время, особенно в аудитории, при подготовке и изложении графической информации. У студентов появляется интерес и мотивация к изучению разделов «начертательной геометрии», закладывается фундамент к основам компьютерного моделирования, а значит, мы поддерживаем связь с другими дисциплинами и системность в процессе обучения.

Конфликт интересов

Не указан.

Conflict of Interest

None declared.

Список литературы / References

1. Акулова О.А. Применение геометрических аппаратов проецирования в САПР / О.А. Акулова, Е.С. Климец // Инновационные технологии в инженерной графике: проблемы и перспективы: сборник трудов Международной научно-практической конференции / под ред. О.А. Акулова. – Брест: БрГТУ, 2018. – С.8-1

2. Александрова Е.П. Организация графической подготовки студентов на основе информационно-коммуникационных технологий / Е.П. Александрова, К.Г. Носов, И.Д. Столбова // Проблемы качества графической подготовки студентов в техническом вузе: традиции и инновации. Мат-лы VII Междунар. научно-практ. интернет-конференции. – Пермь, 2017. – С. 37–54.

3. Беженарь Ю.П. Методика преподавания черчения: методические рекомендации / Ю.П. Беженарь. – Витебск: ВГУ имени П.М. Машерова, 2018 . – 60 с.

4. Белавина Т.В. Компьютерный подход к преподаванию инженерной графики в строительном вузе / Т.В. Белавина, Т.Ю. Горская // МНИЖ. 2020. №3-2 (93), стр.25-29.

5. Богданова Е.Е. Некоторые проблемы изучения дисциплин «Инженерная графика» и «Начертательная геометрия» в высших и средних специальных учебных заведениях / Е.Е. Богданова, М.Е. Лиморенко // Актуальные проблемы гуманитарных и естественных наук. 2017. №5-2. [Электронный ресурс]. URL: https://cyberleninka.ru/article/n/nekotorye-problemy-izucheniya-distsiplin-inzhenernaya-grafika-i-nachertatelnaya-geometriya-v-vysshih-i-srednih-spetsialnyh-uchebnyh (дата обращения: 28.01.2022)

6. Богданова Е.Е. Методика преподавания начертательной геометрии в технических вузах: некоторые аспекты практической подготовки студентов / Е. Е. Богданова // Актуальные проблемы гуманитарных и естественных наук. 2016. №5-4. [Электронный ресурс]. URL: https://cyberleninka.ru/article/n/metodika-prepodavaniya-nachertatelnoy-geometrii-v-tehnicheskih-vuzah-nekotorye-aspekty-prakticheskoy-podgotovki-studentov (дата обращения: 03.02.2022).

7. Болбат О.Б Проблемы высшего технического образования в области дисциплин графического цикла / О.Б. Болбат, Н.К. Шабалина // Проблемы современного педагогического образования. 2018. №61-2. [Электронный ресурс]. URL: https://cyberleninka.ru/article/n/problemy-vysshego-tehnicheskogo-obrazovaniya-v-oblasti-distsiplin-graficheskogo-tsikla (дата обращения: 28.01.2022). С.87-90

8. Бородина Н.А. Информационные технологии в образовании / Н.А. Бородина, С.В. Подгорская, О.С. Анисимова // Монография; Донской ГАУ. – Персиановский: Донской ГАУ, 2021. – 168 с.

9. Винник Н.С. Функциональные возможности системы AutoCAD в начертательной геометрии / Н.С. Винник, П.А. Кисинский // Инновационные технологии в инженерной графике: проблемы и перспективы: сборник трудов Международной научно-практической конференции / под ред. О.А. Акулова.– Брест: БрГТУ, 2018. – С.61-64.

10. Вязанкова В.В. Проектирование и реализация средств компьютерной ганлядности в преподавании графических дисциплинв техническом вузе / В.В. Вязанкова, А.М. Медведев // Современные проблемы науки и образования. – 2018. – № 6. [Электронный ресурс]. URL: https://science-education.ru/ru/article/view?id=28272 (дата обращения: 03.02.2022).

11. Жирных Б.Г. Начертательная геометрия: учебник / Б.Г. Жирных, В.И. Серёгин, Ю.Э. Шарикян // Под общ. ред. В.И.Серегина – 1-е изд. – М. : Изд-во МГТУ им. Н.Э. Баумана, 2015. – 168 с.

12. Замазий О. С. Графическая подготовка студентов при изучении начертательной геометрии, инженерной графики / О.С. Замазий // Известия ТулГУ. Гуманитарные науки. 2011. №3-2. С.227-234. [Электронный ресурс].URL: https://cyberleninka.ru/article/n/graficheskaya-podgotovka-studentov-pri-izuchenii-nachertatelnoy-geometrii-inzhenernoy-grafiki (дата обращения: 28.01.2022).

13. Зиганшина Ф.Т. Инновации в преподавании дисциплин «Начертательная геометрия» и «Инженерная графика» / Ф.Т. Зиганшина, Л.Н. Мунирова // Вестник УГНТУ. Наука, образование, экономика. Серия: Экономика . 2020. №4 Стр. 112-118

14. Ибрагимов Г.И., О понятийно-терминологическом аппарате дидактики цифровой эпохи / Г.И. Ибрагимов, Е.М. Ибрагимова // Педагогический журнал Башкортостана. 2021. №2 (92). [Электронный ресурс]. URL: https://cyberleninka.ru/article/n/o-ponyatiyno-terminologicheskom-apparate-didaktiki-tsifrovoy-epohi (дата обращения: 03.02.2022).

15. Карпенко М.П. Современные дидактики очного обучения / М.П. Карпенко // Инновации в образовании. – 2021. - № 4. С. 5-12

16. Киселев Г.М. Информационные технологии в педагогическом образовании: учебник для бакалавров / Г.М. Киселев, Р.В. Бочкова. – 2-е изд., перераб. и доп. – М.: Издательство торговая корпорация «Дашков и К°», 2016. – 304 с.

17. Луцкая И.С. Компьютеризация, информатизация, цифровизация в современном образовании: характеристика, перспективы и значение / И.С. Луцкая // Вопросы методики преподавания в вузе. 2021. №36. [Электронный ресурс]. URL: https://cyberleninka.ru/article/n/kompyuterizatsiya-informatizatsiya-tsifrovizatsiya-v-sovremennom-obrazovanii-harakteristika-perspektivy-i-znachenie (дата обращения: 03.02.2022).

18. Мандель Б.Р. Современные и традиционные технологии педагогического мастерства: учебное пособие для магистрантов / Б. Р. Мандель. – Изд. 2-е, стер. Москва; Берлин: Директ-Медиа, 2019. – 262 с.

19. Матюх С. А. Компьютерная наглядность при изучении графических дисциплин / С.А. Матюх, А.Д. Смоляков, А.В. Якимук // Инновационные технологии в инженерной графике: проблемы и перспективы. Сборник трудов Международной научно-практической конференции / под ред. О. А. Акулова. – Брест: БрГТУ, 2020. – 272 с.

20. Оконь, В. Введение в общую дидактику / В. Оконь. – М.: Высшая школа, 1990, 383 с.

21. Ребрин О. И. Инженерная дидактика / О. И. Ребрин, И. И. Шолина; М – во науки и высш. образования РФ. – Екатеринбург: Изд-во Урал. ун-та, 2021. – 131 с.

22. Тен М. Г. Современные методы преподавания начертательной геометрии при формировании пространственных представлений студентов технического вуза / М. Г. Тен // Инновационные технологии в инженерной графике: проблемы и перспективы: сборник трудов Международной научно-практической конференции / под ред. К. А. Вольхин. – Новосибирск: НГАСУ (Сибстрин), 2017. – С. 241–245.

23. Технические средства обучения и наглядности, IT в современном образовании [Электронный ресурс] // psyera.ru / 19.03.2020 [Электронный ресурс]. URL: https://psyera.ru/tehnicheskie-sredstva-obucheniya-i-naglyadnosti-it-v-sovremennom-obrazovanii_12973.htm (дата обращения 03.02.2022)

24. Хамракулов А.К. Возможности использования компьютерных технологий в обучении начертательной геометрии / А.К. Хамракулов, Г.М. Тубаев // Наука. Мысль: электронный периодический журнал. 2016. №4. Стр. 87–91. [Электронный ресурс]. URL: https://cyberleninka.ru/article/n/vozmozhnosti-ispolzovaniya-kompyuternyh tehnologiy-v-obuchenii-nachertatelnoy-geometrii (дата обращения: 30.01.2022).

25. Хамракулов А.К. Внедрение компьютерной технологии в обучение графическим дисциплинам / А.К. Хамракулов // Universum: психология и образование. 2020. №6 (72). Стр. 11-13. [Электронный ресурс]. URL: https://cyberleninka.ru/article/n/vnedrenie-kompyuternoy-tehnologii-v-obuchenie-graficheskim-distsiplinam (дата обращения: 30.01.2022).

Список литературы на английском языке / References in English

1. Akulova O.A. Primenenie geometricheskih apparatov proecirovanija v SAPR [Application of geometric projection devices in CAD] / O.A. Akulova, E.S. Klimets // Innovacionnye tehnologii v inzhenernoj grafike: problemy i perspektivy: sbornik trudov Mezhdunarodnoj nauchno-prakticheskoj konferencii [Innovative technologies in engineering graphics: problems and prospects: proceedings of the International Scientific and Practical Conference] / edited by O.A. Akulov. – Brest: BrSTU, 2018. – p.8-1 [in Russian]

2. Alexandrova E.P. Organizacija graficheskoj podgotovki studentov na osnove informacionno-kommunikacionnyh tehnologij [Organization of graphic training of students on the basis of information and communication technologies] / E.P. Alexandrova, K.G. Nosov, I.D. Stolbova // Problemy kachestva graficheskoj podgotovki studentov v tehnicheskom vuze: tradicii i innovacii [Problems of quality of graphic training of students in a technical university: traditions and innovations]. Mat-ly VII International Scientific and Practical. internet conferences. – Perm, 2017. – pp. 37-54. [in Russian]

3. Bezhenar' Yu.P. Metodika prepodavanija cherchenija: metodicheskie rekomendacii [Methods of teaching drawing: methodological recommendations] / Yu.P. Refugee. – Vitebsk: VSU named after P.M. Masherov, 2018 . – 60 p. [in Russian]

4. Belavina T.V. Komp'juternyj podhod k prepodavaniju inzhenernoj grafiki v stroitel'nom vuze [Computer approach to teaching engineering graphics in a construction university] / T.V. Belavina, T.Y. Gorskaya // MNIZH. 2020. No.3-2 (93), pp. 25-29. [in Russian]

5. Bogdanova E.E. Nekotorye problemy izuchenija disciplin «Inzhenernaja grafika» i «Nachertatel'naja geometrija» v vysshih i srednih special'nyh uchebnyh zavedenijah [Some problems of studying the disciplines "Engineering graphics" and "Descriptive geometry" in higher and secondary specialized educational institutions] / E.E. Bogdanova, M.E. Limorenko // Aktual'nye problemy gumanitarnyh i estestvennyh nauk [Actual problems of humanities and natural sciences]. 2017. №5-2. [Electronic resource]. URL: https://cyberleninka.ru/article/n/nekotorye-problemy-izucheniya-distsiplin-inzhenernaya-grafika-i-nachertatelnaya-geometriya-v-vysshih-i-srednih-spetsialnyh-uchebnyh (accessed: 28.01.2022) [in Russian]

6. Bogdanova E.E. Metodika prepodavanija nachertatel'noj geometrii v tehnicheskih vuzah: nekotorye aspekty prakticheskoj podgotovki studentov [Methods of teaching descriptive geometry in technical universities: some aspects of practical training of students] / E. E. Bogdanova // Aktual'nye problemy gumanitarnyh i estestvennyh nauk [Actual problems of humanities and natural sciences]. 2016. №5-4. [Electronic resource]. URL: https://cyberleninka.ru/article/n/metodika-prepodavaniya-nachertatelnoy-geometrii-v-tehnicheskih-vuzah-nekotorye-aspekty-prakticheskoy-podgotovki-studentov (accessed: 03.02.2022). [in Russian]

7. Bolbat O.B. Problemy vysshego tehnicheskogo obrazovanija v oblasti disciplin graficheskogo cikla [Problems of higher technical education in the field of graphic cycle disciplines] / O.B. Bolbat, N.K. Shabalina // Problemy sovremennogo pedagogicheskogo obrazovanija [Problems of modern pedagogical education]. 2018. №61-2. [Electronic resource]. URL: https://cyberleninka.ru/article/n/problemy-vysshego-tehnicheskogo-obrazovaniya-v-oblasti-distsiplin-graficheskogo-tsikla (date of reference: 28.01.2022). pp.87-90 [in Russian]

8. Borodina N.A. Informacionnye tehnologii v obrazovanii [Information technologies in education] / N.A. Borodina, S.V. Podgorskaya, O.S. Anisimova // Monograph; Donskoy GAU. – Persianovsky: Donskoy GAU, 2021. – 168 p. [in Russian]

9. Vinnik N.S. Funkcional'nye vozmozhnosti sistemy AutoCAD v nachertatel'noj geometrii [Functionality of the AutoCAD system in descriptive geometry] / N.S. Vinnik, P.A. Kisinsky // Innovacionnye tehnologii v inzhenernoj grafike: problemy i perspektivy: sbornik trudov Mezhdunarodnoj nauchno-prakticheskoj konferencii [Innovative technologies in engineering graphics: problems and prospects: proceedings of the International Scientific and Practical Conference] / edited by O.A. Akulov.– Brest: BrSTU, 2018. – pp.61-64. [in Russian]

10. Vyazankova V.V. Proektirovanie i realizacija sredstv komp'juternoj ganljadnosti v prepodavanii graficheskih disciplinv tehnicheskom vuze [Design and implementation of computer software in teaching graphic disciplines in a technical university] / V.V. Vyazankova, A.M. Medvedev // Sovremennye problemy nauki i obrazovanija [Modern problems of science and education]. – 2018. – No. 6. [Electronic resource]. URL: https://science-education.ru/ru/article/view?id=28272 (accessed: 03.02.2022). [in Russian]

11. Zhirnykh B.G. Nachertatel'naja geometrija [Descriptive geometry]: textbook / B.G. Zhirnykh, V.I. Seregin, Yu.E. Sharikyan // Under the general editorship of V.I.Seregin – 1st ed. – Moscow: Publishing House of Bauman Moscow State Technical University, 2015. – 168 p. [in Russian]

12. Zamaziy O. S. Graficheskaja podgotovka studentov pri izuchenii nachertatel'noj geometrii, inzhenernoj grafiki [Graphic preparation of students in the study of descriptive geometry, engineering graphics] / O.S. Zamaziy // Izvestija TulGU. Gumanitarnye nauki [News of TulSU. Humanities]. 2011. No.3-2. pp.227-234. [Electronic resource].URL: https://cyberleninka.ru/article/n/graficheskaya-podgotovka-studentov-pri-izuchenii-nachertatelnoy-geometrii-inzhenernoy-grafiki (accessed: 28.01.2022). [in Russian]

13. Ziganshina F.T. Innovacii v prepodavanii disciplin «Nachertatel'naja geometrija» i «Inzhenernaja grafika» [Innovations in the teaching of the disciplines "Descriptive geometry" and "Engineering graphics"] / F.T. Ziganshina, L.N. Munirova // Vestnik UGNTU. Nauka, obrazovanie, jekonomika. Serija: Jekonomika [USNTU Bulletin. Science, education, economics. Series: Economics]. 2020. No. 4 pp. 112-118 [in Russian]

14. Ibragimov G.I. O ponjatijno-terminologicheskom apparate didaktiki cifrovoj jepohi [On the conceptual and terminological apparatus of didactics of the digital age] / G.I. Ibragimov, E.M. Ibragimova // Pedagogicheskij zhurnal Bashkortostana [Pedagogical Journal of Bashkortostan]. 2021. No. 2 (92). [Electronic resource]. URL: https://cyberleninka.ru/article/n/o-ponyatiyno-terminologicheskom-apparate-didaktiki-tsifrovoy-epohi (accessed: 03.02.2022).

15. Karpenko M.P. Sovremennye didaktiki ochnogo obuchenija [Modern didactics of full-time education] / M.P. Karpenko // Innovacii v obrazovanii [Innovations in education]. – 2021. - No. 4. pp. 5-12 [in Russian]

16. Kiselev G.M. Informacionnye tehnologii v pedagogicheskom obrazovanii [Information technologies in pedagogical education: textbook for bachelors] / G.M. Kiselev, R.V. Bochkova. – 2nd ed., reprint. and additional – M.: Publishing house of the trading corporation "Dashkov and Co.", 2016. – 304 p. [in Russian]

17. Lutskaya I.S. Komp'juterizacija, informatizacija, cifrovizacija v sovremennom obrazovanii: harakteristika, perspektivy i znachenie [Computerization, informatization, digitalization in modern education: characteristics, prospects and significance] / I.S. Lutskaya // Voprosy metodiki prepodavanija v vuze [Questions of teaching methods at the university]. 2021. No. 36. [Electronic resource]. URL: https://cyberleninka.ru/article/n/kompyuterizatsiya-informatizatsiya-tsifrovizatsiya-v-sovremennom-obrazovanii-harakteristika-perspektivy-i-znachenie (date of reference: 03.02.2022). [in Russian]

18. Mandel B.R. Sovremennye i tradicionnye tehnologii pedagogicheskogo masterstva: uchebnoe posobie dlja magistrantov [Modern and traditional technologies of pedagogical mastery: textbook for undergraduates] / B. R. Mandel. – 2nd Ed., erased. Moscow; Berlin: Direct-Media, 2019. – 262 p. [in Russian]

19. Matyukh S. A. Komp'juternaja nagljadnost' pri izuchenii graficheskih disciplin [Computer visibility in the study of graphic disciplines] / S.A. Matyukh, A.D. Smolyakov, A.V. Yakimuk // Innovacionnye tehnologii v inzhenernoj grafike: problemy i perspektivy. Sbornik trudov Mezhdunarodnoj nauchno-prakticheskoj konferencii [Innovative technologies in engineering graphics: problems and prospects. Proceedings of the International Scientific and Practical Conference] / edited by O. A. Akulov. – Brest: BrSTU, 2020. – 272 p. [in Russian]

20. Okon, V. Vvedenie v obshhuju didaktiku [Introduction to general didactics] / V. Okon. – M.: Higher School, 1990, 383 p. [in Russian]

21. Rebrin O. I. Inzhenernaja didaktika [Engineering didactics] / O. I. Rebrin, I. I. Sholina; M – in science and higher education. education of the Russian Federation. – Yekaterinburg: Ural Publishing House. un-ta, 2021. – 131 p. [in Russian]

22. Ten M. G. Sovremennye metody prepodavanija nachertatel'noj geometrii pri formirovanii prostranstvennyh predstavlenij studentov tehnicheskogo vuza [Modern methods of teaching descriptive geometry in the formation of spatial representations of students of a technical university] / M. G. Ten // Innovacionnye tehnologii v inzhenernoj grafike: problemy i perspektivy: sbornik trudov Mezhdunarodnoj nauchno-prakticheskoj konferencii [Innovative technologies in engineering graphics: problems and prospects: proceedings of the International Scientific and Practical Conference] / edited by K. A. Volkhin. – Novos6irsk: NGASU (Sibstrin), 2017. – pp. 241-245. [in Russian]

23. Tehnicheskie sredstva obuchenija i nagljadnosti, IT v sovremennom obrazovanii [Jelektronnyj resurs] // psyera.ru / 19.03.2020 [Technical means of teaching and visualization, IT in modern education]. [Electronic resource] // psyera.ru / 03/19/2020 [Electronic resource]. URL: https://psyera.ru/tehnicheskie-sredstva-obucheniya-i-naglyadnosti-it-v-sovremennom-obrazovanii_12973.htm (accessed 03.02.2022) [in Russian]

24. Khamrakulov A.K. Vozmozhnosti ispol'zovanija komp'juternyh tehnologij v obuchenii nachertatel'noj geometrii [Possibilities of using computer technologies in teaching descriptive geometry] / A.K. Khamrakulov, G.M. Tubaev // Nauka. Mysl': jelektronnyj periodicheskij zhurnal [Nauka. Thought: an electronic periodical]. 2016. №4. Pp. 87-91. [Electronic resource]. URL: https://cyberleninka.ru/article/n/vozmozhnosti-ispolzovaniya-kompyuternyh tehnologiy-v-obuchenii-nachertatelnoy-geometrii (accessed: 30.01.2022). [in Russian]

25. Khamrakulov A.K. Vnedrenie komp'juternoj tehnologii v obuchenie graficheskim disciplinam [Introduction of computer technology in teaching graphic disciplines] / A.K. Khamrakulov // Universum: psihologija i obrazovanie [Universum: psychology and education] 2020. No. 6 (72). pp. 11-13. [Electronic resource]. URL: https://cyberleninka.ru/article/n/vnedrenie-kompyuternoy-tehnologii-v-obuchenie-graficheskim-distsiplinam (accessed: 30.01.2022). [in Russian]

DOI: https://doi.org/10.23670/IRJ.2022.119.5.098

АНАЛИЗ И ПЕРСПЕКТИВЫ ПОВЫШЕНИЯ ИНФОРМАЦИОННОЙ КУЛЬТУРЫ У БАКАЛАВРОВ ПЕДАГОГИЧЕСКОГО ОБРАЗОВАНИЯ В УСЛОВИЯХ ЦИФРОВИЗАЦИИ ОБРАЗОВАНИЯ

Научная статья

Шахбанов Ш.Н.[1, *], Исмаилова З.Н.[2]
[1] ORCID: 0000-0002-2259-5020;
[1] Чеченский государственный педагогический университет, Грозный, Россия;
[2] Дагестанский государственный педагогический университет», Махачкала, Россия

* Корреспондирующий автор (shamil_83[at]mail.ru)

Аннотация

В современном мире такие категории как «квалификация», «образованность», «компетентность», «культура» и «грамотность» составляют основу способности человека к успешному освоению и реализации конкретной практической деятельности. Теоретическое изучение особенностей, а также практическое применение указанных элементов способствует всестороннему раскрытию рассматриваемой способности. Обладая необходимым набором знаний, умений и навыков, человек получает возможность достигать поставленных целей, принимая решение на основе объективного логического анализа окружающего мира. В свою очередь информационная культура и цифровая грамотность сегодня приобретают особую важность среди направлений развития личности.

Ключевые слова: анализ, перспективы, информационная культура, бакалавры, педагогическое образование, цифровизация.

ANALYSIS AND PROSPECTS OF INFORMATION CULTURE IMPROVING FOR BACHELORS OF PEDAGOGICAL SCIENCES IN THE DIGITALIZATION OF EDUCATION

Research article

Shakhbanov Sh.N.[1, *], Ismailova Z.N.[2]
[1] ORCID: 0000-0002-2259-5020;
[1] Chechen State Pedagogical University, Grozny, Russia;
[2] Dagestan State Pedagogical University", Makhachkala, Russia

* Corresponding author (shamil_83[at]mail.ru)

Abstract

In today's world, such categories as «qualification», «education», «competence», «culture» and «literacy» are the basis of a person’s ability to successfully develop and apply specific practical activities. The theoretical study of specifics, as well as the practical application of these elements, contributes to the full analysis of the researched capacity. Having the necessary set of knowledge and skills, a person is able to achieve the goals, making decisions in accordance with an objective logical analysis of the environment. In its turn, information culture and digital literacy today are of particular importance among the directions of personal development.

Keywords: analysis, perspectives, information culture, bachelors, pedagogical education, digitalization.

Введение

В перечень индикаторов развития информационного общества входят индикаторы, напрямую характеризующие уровень цифровой грамотности, непрерывное повышение которой приобретает особую важность для современного человека. В данном контексте личность, следуя новому направлению развития, формирует комплекс новых знаний, умений и навыков, необходимых для корректного и эффективного использования цифровых и информационных ресурсов, а также повышает мотивацию использования сформированных ЗУН, получая позитивный опыт использования цифровых устройств, информационных ресурсов и сети Интернет. Полученные ЗУН способствуют тому, что человек самостоятельно находит, дает оценку, использует, создает и распространяет контент, используя доступные современные информационные технологии. Повышение уровня цифровой грамотности чрез специализированные образовательные программы дает возможность пользователям осознанно выбирать необходимую информацию, доступную в цифровой среде, не подвергаясь опасности в виртуальном пространстве [3].

Цифровые технологии прочно входят в жизнь современного человека, используясь в каждой сфере его деятельности от образования и медицины, до, экономики, политики и обычных бытовых вопросов. Активное распространение получают различные компьютерные программы и цифровые сервисы в сфере производства товаров и оказания различных услуг. Всё это позволяет сделать вывод о том, что изучение цифровых технологий должно стать неотъемлемым компонентом обучения студентов, несмотря на то, что современные студенты активно используют различные цифровые устройства и с ранних лет самостоятельно учатся пользоваться цифровыми ресурсами, считая, что люди более старшего поколения недостаточно осведомлены о том, как эффективно пользоваться современными технологиями.

Безусловно, сегодня студенты являются активными и уверенными пользователями различных цифровых ресурсов и устройств. Однако уровень их навыков в большинстве случаев предполагает поиск необходимой информации, использование цифровых форматов документов, а также постоянное общение в социальных сетях. Данный набор умений является минимальным и достаточным для бытового уровня использования компьютерной техники и других цифровых устройств. При этом необходимо отметить, что этого может быть недостаточно для осуществления специфической деятельности в профессиональной сфере. Тем не менее, следует отметить, что немало студентов на сегодняшний день обладают таким уровнем цифровой грамотности, которой может быть достаточно для целого ряда

профессий. А постоянное развитие и совершенствование технологий в различных сферах, в том числе качественное, связывают в первую очередь именно с цифровизацией процессов на разных уровнях за счёт внедрения цифровых технологий [9].

Основная часть

Ранее мы отмечали, что в среднем цифровая грамотность у населения России находится на более низком уровне, чем у такой категории граждан как студенты. Повышению уровня цифровой грамотности студентов способствовал переход на дистанционный формат обучения, который стал вынужденной мерой в период пандемии коронавирусной инфекции, что с одной стороны, способствовало развитию навыков студентов при использовании цифровых технологий, а, с другой, продемонстрировало ряд существенных проблем в подходах к повышению цифровой грамотности [10].

Выявленные трудности в первую очередь указывают на необходимость совершенствования системы подготовки и повышения квалификации преподавателей на базе педагогических учебных заведений. Достижению поставленной цели способствуют различные научные исследования в области педагогики, которые выявляют ряд противоречий, возникающих при подготовке будущих педагогов к профессиональной деятельности в условиях цифровизации образовательных процессов:

- недостаточность содержания подготовки будущих преподавателей к профессиональной деятельности в условиях цифровизации при возрастающей роли учителя в процессе обучения с использованием цифровых технологий;
- несоответствие реального уровня компетентности учителей при использовании ИКТ в образовательном процессе и требований, выдвигаемых к темпам и уровню цифровизации процесса обучения;
- несоответствие уровня суммированной цифровой грамотности у преподавателей и требуемого уровня владения навыками в сфере цифровизации образовательных процессов.

Анализ методической литературы и различных научных источников, освещающих тему подготовки студентов педагогических вузов к профессиональной деятельности в условиях внедрения цифровых технологий в образовательный процесс, а также различных образовательных практик, позволил установить тот факт, что на сегодняшний день отсутствует единый подход к развитию цифровой грамотности и культуры будущих учителей. Данную проблему затрагивают в своих работах В. А. Сухомлин, В. П. Куприновский, А. В. Якушин, Е.В. Зубарев и др. [4], [7]. Для решения поставленной задачи требуется теоретическое обоснование процесса формирования цифровой культуры будущего учителя, а также представление данного процесса в виде модели.

Понятие цифровой культуры, на наш взгляд, охватывает широкий спектр качеств и навыков, необходимых для подготовки будущих специалистов в процессе цифровизации образовательного процесса. Рассмотрим определения понятия «цифровая культура».

Цифровая культура – набор компетенций, которые дают человеку возможность пользоваться цифровыми технологиями для обеспечения комфортного существования, установления коммуникации с обществом и решения цифровых задач в цифровом пространстве в рамках конкретной профессиональной деятельности.

В понятие «цифровая культура» входят:

1) ценности, присущие обществу на современном этапе развития, транслируемые в цифровой форме, в виде технических систем и коммуникационных технологий;

2) механизмы совершенствования результатов человеческой деятельности и практических направлений развития общества в цифровой среде;

3) сочетание устойчивых личностных черт и качеств, а также социально-психологических характеристик, стереотипные модели поведения пользователей в виртуальном пространстве, проявляющиеся в способах коммуникации и переработки информации.

Согласимся с авторами, включающими в понятие цифровой культуры педагога, следующие компоненты:

1) установки, касающиеся цифровизации, принятые педагогом, и не вступающие в противоречие с гуманистическими ценностями;

2) сформированная цифровая компетентность;

3) наличие навыков свободного ориентирования в цифровом пространстве;

4) активная коммуникация в информационной среде.

В анализируемых источниках не выявлены сформированные подходы по изменению процесса подготовки будущих преподавателей с учетом необходимого формирования их цифровой культуры. Таким образом, существует необходимость формирования таких подходов [4].

Цифровая культура студентов может развиваться в двух возможных направлениях, а именно: создание специализированного блока дисциплин и выделение отдельных модулей в рамках других дисциплин. Если данное направление не обособлено в отдельный учебный блок, то развитие цифровой культуры может осуществляться через планируемые образовательные результаты по конкретным специальностям. ФГОС ВО предписывает овладение следующим комплексом компетенций - общекультурные, общепрофессиональные и профессиональные, частью которых также являются и цифровые компетенции.

При этом ИКТ-компетенции будущих преподавателей рассматриваются как часть общекультурных: ОК-1 - способность использовать знания для формирования научного мировоззрения, ОК-4 - способность к коммуникации в устной и письменной формах, ОК-6 - способность к самоорганизации и самообразованию; а также как часть общепрофессиональных компетенций: ОПК-1 - готовность осознавать социальную значимость своей будущей профессии, мотивация к осуществлению профессиональной деятельности. Профессиональная компетенция ПК-2 для педагогов подразумевает навыки использования современных образовательных технологий в образовательном процессе [5].

Декомпозиция указанных компетенций позволяет в зависимости от выбранного студентом направления профессиональной подготовки разработать дисциплины, курсы и выделить отдельные модули с целью формирования

цифровой культуры студентов. В результате анализа научных исследований, раскрывающих проблему формирования информационных компетенций специалистов, участвующих в обучении будущих учителей [1], [7] можно сделать вывод о том, что наличие организованной информационно-образовательной среды в учебном заведении способствует более эффективному формированию цифровой культуры студентов.

Ключевыми свойствами информационно-образовательной среды являются: следование интересам и мотивам личности; использование различных технических средств и технологий; использование в процессе обучения локальных и удаленных образовательных ресурсов; смена форм обучения, включение активных, интерактивных, формальных и неформальных форм; дистанционное обучение. Сформированная информационно-образовательная среда предполагает осуществление контроля знаний с помощью ИКТ, анализ студентами собственного прогресса в обучении, наличие возможности вносить требуемые коррективы. Указанные компоненты позволяют получать данные о реальном уровне подготовки и сформированности навыков самообразования студентов.

Процесс формирования цифровой компетентности в профессиональной области, в основе которого лежит модульная технология, учитывающая требования ФГОС ВО и профессиональных стандартов, является ключевым организационно-педагогическим условием создания и развития информационно-образовательной среды учебного заведения. Используемые модули могут быть как общими, так и разнонаправленными в зависимости от специализации и направления обучения студентов. Общие модули направлены на освоение общекультурных компетенций ОК-1, ОК-4 и ОК-6, куда входят ценностно-ориентированные составляющие, которые включают в себя направления цифровой экономики и образования, а также особенности процессов цифровизации. Модули, в которых допустимы различия относятся к ОПК-1 и связаны со способностью выпускника осознавать социальное значение своей профессии, и ПК-2 отражающей навыки использования современных подходов и технологии в рамках профессиональной деятельности.

Кроме того, для организации эффективного обучения необходимо опираться на такие методы обучения, которые позволяют приблизить студентов к условиям реальной практической профессиональной деятельности. К таким методам относятся смешанное обучение, технологии дополненной реальности, образовательные мероприятия, включающие процессы эмоционального переживания проблемы. Результатом использования данных методов становится создание информационного продукта, а также сохранение и передача практического опыта деятельности в условиях цифровизации. Следовательно, применение новейших педагогических технологий позволяет перейти к индивидуализированному формату обучения, что повышает качество и эффективность всего образовательного процесса. Формирование и развитие учебных действий по использованию ИКТ, а также повышение уровня коммуникации и навыков навигации в глобальной сети происходит путем включения студентов в практические ситуации в рамках неформальных тренингов и при изучении отдельных дисциплин, как в рамках обучения в вузе, так и для самообразования (видеоконференции, вебинары, стримы и т.д.) [7].

Анализ зарубежного опыта по формированию цифровых компетенций будущих педагогов позволил сделать следующие выводы:

- подход зарубежных авторов к вопросу формирования цифровых компетенций будущих педагогов основан на структурированном выделении данной группы компетенций, предполагает расширений содержания профессиональной деятельности педагога, а, следовательно, и трансформацию процесса подготовки учителей;
- при активном развитии цифровой среды унификация профессиональных компетенций учителя представляется невозможной, что требует гибкого подхода к процессу выделения компетенций;
- для овладения конкретными компетенциями, необходимыми для существования и коммуникации в цифровой среде, необходимо использование инновационных инструментов, позволяющих поддерживать повышать уровень цифровой грамотности учителей [5].

Заключение

Таким образом, рассмотрение вопроса о формировании цифровых компетенций будущих педагогов на этапе обучения в вузе в контексте цифровой грамотности, позволяет значительно расширить понимание того, как именно должен строиться образовательный процесс при подготовке педагогов в условиях цифровизации [2]. На первый план выходит концепция построения обучающего процесса таким образом, чтобы уже на этапе обучения на бакалавра педагогического образования формировалась не только цифровая грамотность, но и цифровая культура. Способствовать более эффективному переходу к такой модели обучения должна информационно-образовательная, создаваемая на базе учебного заведения, включающая различные методы, подходы, инструменты и технологии для формирования цифровой культуры студента. Данная проблема является основой для организации следующих исследований и может получить воплощение в практических решениях, представляющих ценность для преподавателей вуза.

Конфликт интересов

Не указан.

Conflict of Interest

None declared.

Список литературы / References

1. Гнатышина Е.В. Педагогический инструментарий формирования цифровой культуры будущего педагога / Е.В. Гнатышина // Вестник Челябинского государственного педагогического университета. -2018. - № 3. С. 46-54.

2. Гужова И.В. Культура сетевых коммуникаций цифрового поколения в контексте современных концепций цифровой грамотности (на материалах онлайновой фокус-группы со студентами) / И.В. Гужова // Знак: проблемное поле медиаобразования. 2019. №1 (31). [Электронный ресурс]. URL: https://cyberleninka.ru/article/n/kultura-setevyh-kommunikatsiy-tsifrovogo-pokoleniya-v-kontekste-sovremennyh-kontseptsiy-tsifrovoy-gramotnosti-na-materialah (дата обращения: 27.01.2022).

3. Ельцова О.В.К вопросу о понятии цифровой грамотности / Ольга Валерьевна Ельцова, Марина Валерьевна Емельянова // Вестник ЧГПУ им. И.Я. Яковлева. 2020. №1 (106). [Электронный ресурс]. URL: https://cyberleninka.ru/article/n/k-voprosu-o-ponyatii-tsifrovoy-gramotnosti (дата обращения: 27.01.2022).

4. Носова Л.С. Модель цифровой культуры будущих педагогов в условиях цифровизации образования / Л.С. Носова, Е.А. Леонова, А.А. Рузаков // Вестник ЮУрГГПУ. 2019. №4. [Электронный ресурс]. URL: https://cyberleninka.ru/article/n/model-tsifrovoy-kultury-buduschih-pedagogov-v-usloviyah-tsifrovizatsii-obrazovaniya (дата обращения: 27.01.2022).

5. Потемкина Т.В. Зарубежный опыт разработки профиля цифровых компетенций учителя / Т.В. Потемкина // Научное обеспечение системы повышения квалификации кадров. 2018. №2 (35). [Электронный ресурс]. URL: https://cyberleninka.ru/article/n/zarubezhnyy-opyt-razrabotki-profilya-tsifrovyh-kompetentsiy-uchitelya (дата обращения: 27.01.2022).

6. Сухомлин В. А. Методологические аспекты концепции цифровых навыков / В. А. Сухомлин, Е. В. Зубарева, А. В. Якушин // Современные информационные технологии и ИТ-образование. 2017. Том 13. № 2. С. 146-152.

7. Сэкулич Н.Б. Формирование ИКТ-компетенций студентов университета в условиях цифровой революции / Н.Б. Сэкулич // Педагогический журнал. - 2017. -Том 7. - № 2А. С. 302-314.

8. Шаухалова Р.А. Организационно-педагогические условия формирования цифровой культуры студентов университета / Р.А. Шаухалова // Современная высшая школа: инновационный аспект. 2020. №2 (48). [Электронный ресурс]. URL: https://cyberleninka.ru/article/n/organizatsionno-pedagogicheskie-usloviya-formirovaniya-tsifrovoy-kultury-studentov-universiteta (дата обращения: 27.01.2022).

9. Шахбанов Ш. Н. Анализ состояния и уровень цифровой грамотности студентов педагогического вуза / Ш. Н. Шахбанов // Педагогический журнал. – 2021. – Т. 11. – № 4-1. – С. 403-412. – DOI 10.34670/AR.2021.51.76.045.

10. НИУ ВШЭ (2020) Шторм первых недель: как высшее образование шагнуло в реальность пандемии // Современная аналитика образования. № 6 (36).

Список литературы на английском языке / References in English

1. Gnatyshina E.V. Pedagogicheskij instrumentarij formirovanija cifrovoj kul'tury budushhego pedagoga [Pedagogical tools for the formation of digital culture of the future teacher] / E.V. Gnatyshina // Vestnik Cheljabinskogo gosudarstvennogo pedagogicheskogo universiteta [Bulletin of the Chelyabinsk State Pedagogical University]. -2018. - No. 3. pp. 46-54. [in Russian]

2. Guzhova I.V. Kul'tura setevyh kommunikacij cifrovogo pokolenija v kontekste sovremennyh koncepcij cifrovoj gramotnosti (na materialah onlajnovoj fokus-gruppy so studentami) [Culture of network communications of the digital generation in the context of modern concepts of digital literacy (based on the materials of an online focus group with students)] / I.V. Guzhova // Znak: problemnoe pole mediaobrazovanija [Sign: the problematic field of media education]. 2019. No. 1 (31). [Electronic resource]. URL: https://cyberleninka.ru/article/n/kultura-setevyh-kommunikatsiy-tsifrovogo-pokoleniya-v-kontekste-sovremennyh-kontseptsiy-tsifrovoy-gramotnosti-na-materialah (accessed: 27.01.2022). [in Russian]

3. Yeltsova O.V. K voprosu o ponjatii cifrovoj gramotnosti [On the question of the concept of digital literacy] / Olga Valeryevna Yeltsova, Marina Valeryevna Yemelyanova // Vestnik ChGPU im. I.Ja. Jakovleva [Bulletin of the I.Ya. Yakovlev ChSPU]. 2020. №1 (106). [Electronic resource]. URL: https://cyberleninka.ru/article/n/k-voprosu-o-ponyatii-tsifrovoy-gramotnosti (accessed: 27.01.2022). [in Russian]

4. Nosova L.S. Model' cifrovoj kul'tury budushhih pedagogov v uslovijah cifrovizacii obrazovanija [Model of digital culture of future teachers in the conditions of digitalization of education] / L.S. Nosova, E.A. Leonova, A.A. Ruzakov // Vestnik JuUrGGPU [Bulletin of the YUrGGPU]. 2019. No. 4. [Electronic resource]. URL: https://cyberleninka.ru/article/n/model-tsifrovoy-kultury-buduschih-pedagogov-v-usloviyah-tsifrovizatsii-obrazovaniya (accessed: 27.01.2022). [in Russian]

5. Potemkina T.V. Zarubezhnyj opyt razrabotki profilja cifrovyh kompetencij uchitelja [Foreign experience in developing the profile of digital competencies of teachers] / T.V. Potemkina // Nauchnoe obespechenie sistemy povyshenija kvalifikacii kadrov [Scientific support of the system of advanced training of personnel]. 2018. №2 (35). [Electronic resource]. URL: https://cyberleninka.ru/article/n/zarubezhnyy-opyt-razrabotki-profilya-tsifrovyh-kompetentsiy-uchitelya (accessed: 27.01.2022). [in Russian]

6. Sukhomlin V. A. Metodologicheskie aspekty koncepcii cifrovyh navykov [Methodological aspects of the concept of digital skills] / V. A. Sukhomlin, E. V. Zubareva, A.V. Yakushin // Sovremennye informacionnye tehnologii i IT-obrazovanie [Modern information technologies and IT education]. 2017. Volume 13. No. 2. pp. 146-152. [in Russian]

7. Sekulich N.B. Formirovanie IKT-kompetencij studentov universiteta v uslovijah cifrovoj revoljucii [Formation of ICT competencies of university students in the conditions of the digital revolution] / N.B. Sekulich // Pedagogicheskij zhurnal [Pedagogical Journal]. - 2017. -Volume 7. - No. 2A. pp. 302-314. [in Russian]

8. Shauhalova R.A. Organizacionno-pedagogicheskie uslovija formirovanija cifrovoj kul'tury studentov universiteta [Organizational and pedagogical conditions for the formation of digital culture of university students] / R.A. Shauhalova // Sovremennaja vysshaja shkola: innovacionnyj aspekt [Modern Higher School: innovative aspect]. 2020. №2 (48). [Electronic resource]. URL: https://cyberleninka.ru/article/n/organizatsionno-pedagogicheskie-usloviya-formirovaniya-tsifrovoy-kultury-studentov-universiteta (accessed: 27.01.2022). [in Russian]

9. Shakhbanov Sh. N. Analiz sostojanija i uroven' cifrovoj gramotnosti studentov pedagogicheskogo vuza [Analysis of the state and level of digital literacy of students of a pedagogical university] / Sh. N. Shakhbanov // Pedagogicheskij zhurnal [Pedagogical Journal]. – 2021. – Vol. 11. – No. 4-1. – pp. 403-412. – DOI 10.34670/AR.2021.51.76.045. [in Russian]

10. NIU VShJe (2020) Shtorm pervyh nedel': kak vysshee obrazovanie shagnulo v real'nost' pandemii [HSE (2020) The storm of the first weeks: how higher education stepped into the reality of the pandemic] // Sovremennaja analitika obrazovanija [Modern Analytics of Education]. № 6 (36). [in Russian]

ПОЛИТИЧЕСКИЕ НАУКИ / POLITOLOGY

DOI: https://doi.org/10.23670/IRJ.2022.119.5.099

СЕПАРАТИСТСКИЕ ДВИЖЕНИЯ В СОВРЕМЕННОЙ ФРАНЦИИ

Научная статья

Хенкина А.А.*
ORCID: 0000-0003-0706-3015,
Институт иностранных языков РУДН, Москва, Россия

* Корреспондирующий автор (stasya.henkina[at]gmail.com)

Аннотация

В XXI веке современному миру приходится сталкиваться с феноменом сепаратизма на совершенно новом уровне. Сепаратизм как крайняя форма народного самоопределения выступает индикатором назревшего кризиса национальных государств. Несмотря на неуклонное стремление к демократизации политических институтов и общему благосостоянию большинства европейских государств, Франция оказывается часто в центре внимания этнической напряженности. Наряду с радикальной направленностью корсиканского национального движения, начинают зарождаться национальные движения, которые стремятся к децентрализации французской административной системы и сохранению культурного своеобразия конкретного региона, как например, Бретань, Эльзас, Окситания.

Ключевые слова: сепаратизм, национализм, терроризм, радикальное движение, автономия.

SEPARATIST MOVEMENTS IN TODAY'S FRANCE

Research article

Khenkina A.A.*
ORCID: 0000-0003-0706-3015,
Institute of Foregn Languages of RUDN, Moscow, Russia

* Corresponding author (stasya.henkina[at]gmail.com)

Abstract

In the 21st century, the modern world has to face the phenomenon of separatism on a completely new level. Separatism as an extreme form of national self-determination is an indicator of the current crisis of nation-states. Despite the steady pursuit of the democratization of political institutions and the general welfare of most European States, France is often the focus of ethnic tensions. Along with the radical orientation of the Corsican national movement, there is an emergence of national movements that seek to decentralize the French administrative system and preserve the cultural identity of a particular region, such as Brittany, Alsace, and Occitania.

Keywords: separatism, nationalism, terrorism, radical movement, autonomy.

Введение

В XXI веке современному миру приходится сталкиваться с феноменом сепаратизма на совершенно новом уровне. Сепаратизм как крайняя форма народного самоопределения выступает индикатором назревшего кризиса национальных государств. Подтверждением данного тезиса является несколько причин: во-первых, националистическая риторика электорального успеха ряда западно-европейских партий, стремительный рост правопопулистских и праворадикальных движений, интенсификация дискриминационного поведения с националистской мотивацией. Во-вторых, проявление националистической активности в регионах проживания коренных этнических групп. Несмотря на неуклонное стремление к демократизации политических институтов и общему благосостоянию большинства европейских государств, Франция оказывается часто в центре внимания этнической напряженности. На наш взгляд, Франция представляется интересным примером яркого проявления сепаратистских настроений. Наряду с радикальной направленностью корсиканского национального движения, начинают зарождаться национальные движения, которые стремятся к децентрализации французской административной системы и сохранению культурного своеобразия конкретного региона, как например, Бретань, Эльзас, Окситания [1].

Сегодня во Франции существует множество движений за независимость. Окситанский, савойский и ниссарский национализм отражается в общественно-политических движениях в соответствующих регионах Франции: Окситания (юг Франции и небольшая часть Испании и Италии), Савойя (трансальпийская область между Францией, Италией и Швейцарией) и город Ницца и его окрестности (окситанский «нисуа»).

В период глобализации французские националисты стремятся к самоопределению, защите своих исторических языков, своей национальной самобытности и к созданию своей законодательной автономии или созданию суверенных государств, как например, Окситания или Савойа. Среди них более радикальные движения прибегают к применению силовых методов для реализации своих сепаратистских амбиций, нередко террористических. Основа французского национализма включает лингвистические и культурные составляющие, хотя сегодня окситанский, савойский и ниссарский диалекты являются языком меньшинств в пределах языковой зоны [2].

Независимость Бретани

Сегодня Бретань — это регион, принадлежащий Франции. Но французским он стал только после 1532 года. Это самый древний регион Франции, так как его история началась еще до палеозойской эры. Современная Бретань омывается Атлантическим океаном (Бискайским заливом) на западе и Ла Маншем на севере. Административным центром Бретани считается город Ренн. Ее территория не включает в себя современную Атлантическую Луару с

городом Нант, который до настоящего времени вызывает много споров о том, стоит ли относить данную территорию к исторической области Бретани или нет [3].

Бретонский национализм как политическое течение берет свое начало в начале 20 века. Во время Первой мировой войны возникло несколько националистических бандитских групп. Одна из них позднее превратилась в вооруженную террористическую группу *Гвен ха Ду (Gwen ha Du).* Она возникла в 1925 году. Ее создателем считается военный бретонский националист Морван Маршал. Он же является создателем национального флага Бретани (1923 год). Гвен ха Ду дословно означает «черный и белый». Черный цвет символизирует галльские территории Франции [4].

7 августа 1932 года бретонская вооруженная группа Гвен ха Ду спровоцировала первое в истории нападение бретонских националистов и разрушила статую, символизирующую союз Бретани с Францией. Это привело роспуску Бретонской националистической партии в 1939 году.

В конце 1960-х годов зародилось новое бретонское националистическое движение, получившее название *Фронт освобождения Бретани* (*фр. Front de Libération de la Bretagne*) и имевшее два вооруженных отделения. Целью данной французской радикальной организации было создание независимого государства на территории Бретани. Члены Фронта освобождения предпринимают серию террористических нападений; они атакуют административные здания, устраивают пожары и уничтожают статуи.

Бретонские сепаратисты не являются серьезными игроками современной политической сцены; к тому же в основном их требования ограничиваются расширением автономии. На выборах в Ассамблею Корсики в декабре 2017 г. победила коалиция «Мир Корсике», составленная из автономистов *Femu a Corsica* и сепаратистов *Corsica Libera,* близких к террористическому *Фронту национального освобождения Корсики*. Данная победа может в 2018 г. предоставить ещё один повод для обсуждения, однако это маловероятно. Сепаратист Жан-Ги Таламони будет вынужден координировать свои действия и заявления с умеренными автономистами во главе с Жилем Симеони, а также с общенациональными партиями «Вперёд, Республика!» и «Республиканцы», а те, деморализованные каталонским примером, не допустят развития событий по образцу Барселоны.

Баскский национализм

Страна Басков, разделенная между Испанией и Францией, неоднократно становилась ареной радикальных движений за независимость. Например, террористическая организация ЭТА *(баск. ETA, Euskadi Ta Askatasuna, Эускади Та Аскатасуна — «Страна басков и свобода»)*, основанная в 1959 году при диктатуре Франко, тогда действовала в основном в Испании. Организация совершала террористические акты, повлекшие за собой большие жертвы. Организация осуществляла свои действия с помощью минирования и подрывов автомобилей, вымогательств и убийств своих идейных противников. Она часто брала на себя ответственность за действия другой вооруженной группы, выступающей за независимость, под названием Автономные Антикапиталистические Коммандос. Официально ЭТА прекратила свою деятельность в 2018 году. За 50 лет вооруженной деятельности его жертвами стали 829 человек [5].

После окончания эпохи франкизма Страна Басков получила существенные полномочия. Сейчас основными политическими приверженцами сепаратизма остаются радикальный (хотя и умеривший свою риторику) избирательный блок Euskal Herria Bildu и умеренная Баскская националистическая партия. В ходе каталонского кризиса лидер БНП Андони Ортузар заявил, что Стране Басков не следует торопиться с тем, чтобы следовать примеру Каталонии. Его слова подкрепляют данные опроса общественного мнения, проведённого агентством Gizaker в октябре 2017 г. Согласно этим данным, 62,9% басков не считают, что Эускади стоит следовать каталонскому modus operandi, и только 22,6% опрошенных высказались за полную независимость Страны Басков.

Свободная Корсика

Корсика заявляла о своей автономии с 20 века. Первоначально региональное и в основном мирное, *Корсиканское региональное действие (КРД) (фр. Action Regionaliste Corse(ARC))* выбрало более радикальные средства после того, как почувствовало, что метрополия игнорирует его обращения. Дело Алерии привело к роспуску КРД и основанию корсиканской независимости и группе под названием *Национальный фронт освобождения Корса (фр.* Front de libération nationale de la Corse, *корс.*Fronte di Liberazione Naziunale Corsu (FLNC)). За этим событием последует серия терактов на Корсике и в метрополии Франции. До 2000-х годов нападения на остров были тогда почти ежедневными. Было много «синих ночей», самая жестокая из которых пришлась на 19 августа 1982 года, когда за одну ночь произошло 99 нападений [6].

С 2000-х интенсивность атак снизилась, а движение стало политической силой. Коалиция *Unione Naziunale* получила 17,34% голосов на территориальных выборах 2004 года. Жиль Симеони был первым мэром-автономистом, который занял крупный город, захватив ратушу Бастии. Коалиция *Pè a Corsica* становится первой политической силой на острове, выиграв территориальные выборы 2015 года, набрав 35,34% голосов [7]. Несмотря на многочисленные аресты, посягательства на независимость осуществляются вплоть до 2020 года. В среду, 5 мая 2021 года, новая вооруженная группа под названием *«FLNC Magjhu 21»* (май 2021 года) объявила о своем создании [8].

Франция – страна с унитарной формой правления. Такое положение не устраивает сепаратистов Бретани, Страны Басков и Корсики, который остается самым неспокойным французским регионом. Попытки как мирного разрешения конфликта путем предоставления Корсике специального самоуправляющегося или автономного регионального статуса (социалистические правительства), так и жесткие репрессивные методы подавления радикального корсиканского национализма/сепаратизма со стороны правых политических сил не достигали успеха. Главным препятствием были положения Конституции Франции, согласно которым существует только одна «нация» – французская, и, соответственно, только один официальный язык во всем государстве [10].

Обсуждение

Проведенный анализ в целом показал, что сепаратистские движения на территории современной Франции имеют схожие и отличительные характеристики. Тем не менее можно сделать вывод, что самым влиятельным политическим весом обладает корсиканский сепаратизм ввиду целого ряда факторов, как субъективного, так и объективного характера.

Заключение

Ряд политологов утверждает, что региональным сепаратизм поощряется ЕС, который стремится минимизировать компетенции местных властей за счет концентрации принятия решений на субнациональном и наднациональном уровне. Автор статьи считает, что ЕС крайне невыгодно такое положение дел. Резкое увеличение членов Европейского союза в результате внутреннего расширения затруднит процесс согласования интересов среди всех потенциально новых членов, потребует пересмотра всех механизмов принятия решений.

В связи с чем хотелось бы подчеркнуть, что значительных угроз территориальной целостности на территории Франции не существует. Большинство сепаратистских движений во Франции либо маргинализованы, либо удовлетворены автономистскими уступками. Что касается Корсики, то сепаратистские настроения сдерживаются союзниками по политической борьбе. Наиболее активно себя ведет Страна Басков, но и эта территория сегодня вполне удовлетворена существующим статусом.

Конфликт интересов

Не указан.

Conflict of Interest

None declared.

Список литературы / References

1. Прохоренко И.Л. Европейская интеграция и проблема сепаратизма в государствах – членах Европейского союза. / И.Л. Прохоренко. Монография. – М.: ИМЭМО РАН, 2018. – 93с.
2. Холодковский К.Г. Особенности Сепаратизма в Западной Европе XXI в. / К.Г. Холодковский // Южно-Российский журнал социальных наук. Политические институты и процессы. – 2018. – Т.19 – №2. – С. 27-37.
3. Корсика может снова поднять вопрос о независимости. 01.08.2016 [Электронный ресурс]. URL: http://izvestia.ru/news/624583 (дата обращения: 22.02.2022)
4. Опрос: Две трети жителей Корсики высказались за референдум о независимости. 04.01.2016. [Электронный ресурс]. URL: https://russian.rt.com/article/140247 (дата обращения: 15.02.2022)
5. Фантом европейского сепаратизма 26.02.2018. [Электронный ресурс]. URL: https://clck.ru/h7igD (дата обращения: 18.02.2022)
6. Libérons les énergies en Bretagne. [Electronic resource]. URL: http://mouvement-bretagne-progres.fr/2013/04/liberons-les-energies-en-bretagne/ (accessed: 03.02.2022)
7. Gwen ha du, le Drapeau Breton 04.01.2016. [Electronic resource]. URL: https://www.bretagne.com/fr/la-bretagne/sa-culture/ses-symboles/gwen-ha-du-le-drapeau-breton (accessed: 18.02.2022)
8. Elections presidentielle 2017. [Electronic resource]. URL: https://clck.ru/h7igm (accessed: 27.02.2022)
9. Consultation des électeurs de Corse. [Electronic resource]. URL: https://clck.ru/h7ih7 (accessed: 08.03.2022)
10. Corse: la région la plus sanglante d'Europe. 25.02.2012. [Electronic resource]. URL: http://www.lejdd.fr/Societe/Faits-divers/Actualite/Corse-la-region-la-plus-sanglante-d-Europe-489552 (accessed: 07.03.2022)

Список литературы на английском языке / References in English

1. Prokhorenko I.L. Evropejskaja integracija i problema separatizma v gosudarstvah – chlenah Evropejskogo sojuza [European integration and the problem of separatism in the member States of the European Union] / I.L. Prokhorenko. Monograph. – M.: IMEMO RAS, 2018. – 93 p. [in Russian]
2. Kholodkovsky K.G. Osobennosti Separatizma v Zapadnoj Evrope HHI v. [Features of Separatism in Western Europe of the XI century] / K.G. Kholodkovsky // Juzhno-Rossijskij zhurnal social'nyh nauk. Politicheskie instituty i processy [South Russian Journal of Social Sciences. Political institutions and processes]. - 2018. – Vol.19 – No. 2. – pp. 27-37. [in Russian]
3. Korsika mozhet snova podnjat' vopros o nezavisimosti [Corsica may raise the issue of independence again]. 01.08.2016 [Electronic resource]. URL: http://izvestia.ru/news/624583 (accessed: 22.02.2022) [in Russian]
4. Opros: Dve treti zhitelej Korsiki vyskazalis' za referendum o nezavisimosti [Poll: Two-thirds of Corsica residents voted for a referendum on independence]. 04.01.2016. [Electronic resource]. URL: https://russian.rt.com/article/140247 (accessed: 15.02.2022) [in Russian]
5. Fantom evropejskogo separatizma [The phantom of European separatism]. 26.02.2018. [Electronic resource]. URL: https://clck.ru/h7igD (accessed: 18.02.2022) [in Russian]
6. Libérons les énergies en Bretagne [Let's free the energies in Brittany]. [Electronic resource]. URL: http://mouvement-bretagne-progres.fr/2013/04/liberons-les-energies-en-bretagne/ (accessed: 03.02.2022) [in French]
7. Gwen ha du, le Drapeau Breton 04.01.2016 [Gwenhadu, the Breton Flag 04.01.2016]. [Electronic resource]. URL: https://www.bretagne.com/fr/la-bretagne/sa-culture/ses-symboles/gwen-ha-du-le-drapeau-breton (accessed: 18.02.2022) [in French]
8. Elections presidentielle 2017 [Presidential elections 2017]. [Electronic resource]. URL: https://clck.ru/h7igm (accessed: 27.02.2022) [in French]
9. Consultation des électeurs de Corse [Consultation of the voters of Corsica]. [Electronic resource]. URL: https://clck.ru/h7ih7 (accessed: 08.03.2022) [in French]
10. Corse: la région la plus sanglante d'Europe [Corsica: the bloodiest region in Europe]. 25.02.2012. [Electronic resource]. URL: http://www.lejdd.fr/Societe/Faits-divers/Actualite/Corse-la-region-la-plus-sanglante-d-Europe-489552 (accessed: 07.03.2022) [in French]

ЮРИДИЧЕСКИЕ НАУКИ / JURISPRUDENCE

DOI: https://doi.org/10.23670/IRJ.2022.119.5.100

НЮРНБЕРГСКИЙ ТРИБУНАЛ С ТОЧКИ ЗРЕНИЯ ИЗБЕЖАВШИХ ПРИГОВОРА: ЮРИДИЧЕСКИЕ УЛОВКИ И ПОЛИТИЧЕСКИЕ ИНТРИГИ

Научная статья

Гурбанов К.В.*
Всероссийский Государственный Университет Юстиции, Москва, Россия

* Корреспондирующий автор (krbngrbn[at]gmail.com)

Аннотация

В статье приведен результат анализа крупнейшего процесса XX века – Нюрнбергского. Но основной упор сделан не на самом проведении процесса, а на одном очень важном, но малоизученном аспекте – на лицах, участвовавших в военных преступлениях и в целом деятельности нацистов, которые избежали наказания. Их краткие биографии, преступления и способы, которыми они миновали нюрнбергский трибунал составляют предмет исследования автора этой статьи. Внимание так же уделено тем юридическим уловкам и политическим интригам, использованных в ходе процесса для оправдания тех или иных деятелей нацистского режима. В статье отсутствует моральная оценка действий юристов по защите деятелей нацистского режима, автор статьи исходит из незыблемого положения о недопустимости ограничения кого-либо к справедливому судебному процессу и предоставлении лицам, участвующих в каком-либо судебном процессе всего законного юридического инструментария

Ключевые слова: Нюрнбергский процесс, нюрнбергский трибунал, преступления против человечества, правосудие, католическая церковь.

THE NUREMBERG TRIBUNAL FROM THE PERSPECTIVE OF THOSE WHO ESCAPED CONVICTION: LEGAL TRICKS AND POLITICAL INTRIGUES

Research article

Gurbanov K.V.*
All-Russian State University of Justice, Moscow, Russia

* Корреспондирующий автор (krbngrbn[at]gmail.com)

Abstract

The article presents the result of the analysis of the largest judicial process of the 20th century - The Nuremberg Tribunal. But its emphasis is not on the actual trial conduct, but on its very important but neglected aspect - on people involved in war crimes and general activities of the Nazis, but who escaped punishment. Their brief biographies, crimes and ways of how they avoided the Nuremberg Tribunal constitute the subject of the author's research. Attention is also paid to the legal ruses and political intrigues used during the legal process to justify certain figures of the Nazi regime. The article avoids making a moral assessment of the lawyers' actions to protect the figures of the Nazi regime; the author of the article proceeds from the sacrosanct truth about the impermissibility of restricting anyone to having a fair trial and providing people involved in any judicial process all legal instruments.

Keywords: the Nuremberg Trial, the Nuremberg Tribunal, crimes against humanity, justice, Catholic church.

Нюрнбергский трибунал стал очень громким и значимым событием, привлекающим внимание исследователей даже спустя более семидесяти лет. Традиционно в исследованиях делается упор на сам процесс, но не на тех лиц, кто наказания смог избежать. Здесь воедино слились и политические интриги, так как некоторые фигуры, несмотря на их прямое участие в военных преступлениях, все же имели важное значение для дальнейшего послевоенного обустройства мира, и юридические аспекты, которые пытались использовать защитники осужденных. Именно все это в совокупности и вызывает большой интерес, особенно при условии малой научной разработанности рассматриваемого аспекта.

Нюрнбергский процесс (или трибунал) проходил с 20 ноября 1945 по 1 октября 1946 года. Это был самый важный и значимый процесс всего двадцатого века. В результате процесса двенадцать человек были приговорены к смертной казни, трое человек – к пожизненному заключению, а также был вынесен ряд других приговоров. Казалось бы, правосудие свершилось, преступники за свои бесчеловечные деяния наказаны, судебное заседание проведено, справедливость восстановлена. Однако были лица, которые участвовали во многих злодеяниях нацистов, но юридическими уловками, политическими интригами, в которые были в том числе вовлечены и правительства стран-победительниц, избежали справедливого наказания. Важно указать, что суд над восточными военными преступниками был отделен от непосредственно Нюрнбергского процесса. Для них был создан Международный военный трибунал для Дальнего Востока.

Первая личность, которая была вовлечена в активную фазу действий, но избежала наказания - японский император Хирохито. Хирохито обвиняли за учинение многих кровавых массовых убийств, одно из которых – Нанкинская резня. Резня была одним из эпизодов второй Японо-китайской войны (7 июля 1937 – 9 сентября 1945). Во время резни солдаты японской императорской армии жестоко убили от 40 000 до 500 000 китайских граждан и пленных [1, С. 223]. После капитуляции Японии и непосредственно во время нюрнбергского трибунала к императору Хирохито выдвигали прямые обвинения в учинении резни, указывая на тот факт, что император, согласно конституции Японии 1889 года, является верховным командующим армии и флота [2, С. 376]. Скорее всего,

император был бы приговорен к наказанию, если бы в процесс не вмешались генерал Дуглас Макартур и полковник Боннер Феллерс.

Номинальная фигура императора Хирохито была жизненно необходима американскому правительству, чтобы усыпить бдительность японского народа, пока оно занимается обустраиванием послевоенного востока для собственных целей. Именно для ускорения этого процесса на расследование роли императора Хирохито в развязывании войны против США и других актов массового насилия был послан Боннер Феллерс. В своей статье он всячески пытался перенести вину от императора то на командующих армий, то на членов кабинета Хирохито. Были так же сделаны нападки и в сторону СССР [3, С. 58]. Таким образом, из-за вмешательства американских властей Хирохито избежал наказания за свои деяния.

Следующий преступник, который избежал наказания – гаупштрумфюрер СС Эрих Прибке (19 июля 1913 – 11 октября 2013). Эриха Прибке обвиняли за участие в массовом убийстве в Адреатинских пещерах 24 марта 1944 года, где, по различным данным было убито около трёхсот человек [4, С. 30]. Про Эриха Прибке, скорее всего, и не вспомнили бы, если бы он в 1994 году, считая, что прошел уже разумный срок с момента преступления (с момента массового убийства прошло 50 лет) дал интервью американскому тележурналисту Сэму Доналдсону, где рассказал о том событии [5, С. 101]. Это вызвало новую волну интереса к личности Прибке, что в итоге привело к повторному судебному процессу, который, тем не менее, успешно оттягивался и замедлялся. Защитники Прибке настаивали на том, что срок давности преступления давно истек. Но власти Аргентины признали тот факт, что преступления против человечности не имеют срока давности, а потому немецкий офицер подлежит наказанию.

Прибке на судебных заседаниях не признал своей ответственности ссылаясь на то, что он просто выполнял приказы, однако согласно статье 47 германского военно-уголовного кодекса 1872 года, который был активен до 1945 года, солдат, который знал о противозаконности и аморальности приказа, но все равно его выполнял, считался соучастником преступления [6, С. 3]

Бывшему гаупштрумфюреру удалось сбежать сразу после окончания войны по так называемым «крысиным тропам». Через эти тропы сбежал ни один военный преступник-нацист, речь о которых пойдет ниже.

Сейчас же предлагаю ознакомиться с «крысиными тропами». «Крысиные тропы» представляли собой относительно независимые друг от друга пути, каналы из Европы в страны Южной Америки. Изначально они появились из-за религиозных деятелей католической церкви, которые, не позже 1942 года заключали договор с министерством иностранных дел своих стран для того, чтобы способствовать в настоящий момент европейским католическим иммигрантам в поиске необходимой земли и капиталов в Южной Америке. [7, С. 44] Дальше их сеть развилась, применение расширилось и уже стало использоваться немецкими военными преступниками для побега от суда. Большим разоблачением организации «крысиных троп» занимался знаменитый «охотник на нацистов» Симон Визенталь. Выслеживая другого преступника – нациста Адольфа Эйхмана Визенталь указал на связь католической церкви в организации побегов нацистов.

Следующей, пожалуй, самой интересной фигурой является Адольф Эйхман (19 марта 1906 – 1 июля 1962). Эйхман постепенно но верно взбирался по политической карьере, так он дослужился до оберштурмбаннфюрера СС, а также стал одним из основных членов гестапо и «окончательного решения еврейского вопроса.» После второй мировой войны Эйхману удалось сбежать из содержания и жить в Южной Америке вплоть до 1960 – х годов, пока его не схватили члены израильской политической разведки «Моссад» не без помощи вышеуказанного «охотника на нацистов» Симона Визенталя. Немецкого офицера обвинили в уничтожении миллионов евреев, их высылке и содержании в концентрационных лагерях, организации массовых убийств поляков, цыган и других народов, в многочисленных пытках и преступлениях в качестве члена оперативного отряда гестапо [8, С. 181].

После того, как Адольф Эйхман был схвачен и передан суду, он 1 июля 1962 года был казнен через повешение.

Так что же помогало нацисту избегать поимки на протяжении 17 лет? Все дело в том, что Эйхман был хорошо знаком с Гансом Глобке, германским юристом, который во время войны занимался юридическим оформлением воли нацисткой партии. Глобке в частности участвовал в написании знаменитых Нюрнбергских расовых законов: «Закон о гражданине Рейха», «Закон об охране германской крови и германской чести», где значительным образом ущемлялись права еврейских и иных народов, живших на территории Германии [9]. Фактически, эти законы лишили евреев, цыган и других гражданства Германии, а учитывая, что в Германии рассматриваемого периода жило достаточно много евреев и цыган, то отрицать вину Глобке в установлении и укреплении нацистского режима становится невозможным. От суда его спасло то обстоятельство, что он не был принят в немецкую национал-социалистическую рабочую партию, что его защитники ловко использовали как факт его непричастности к установившемуся режиму.

После второй мировой войны Глобке занимал пост статс-секретаря канцелярии федерального канцлера ФРГ (на тот момент – Конрад Аденауэр) с 1953 по 1963 год. По одной из версий, так долго Эйхману удавалось скрываться потому, что американское правительство и федеральное разведывательная служба ФРГ опасались того, что Эйхман раскрыл бы связь важного тогда Глобке с верхушкой нацисткой партии [10], [11].

Помимо указанных выше людей справедливого наказания избежали и многие другие преступники: здесь же и знаменитый врач Йозеф Менгеле, которому удавалось скрывать вплоть до своей смерти от инсульта. Эти люди смогли избежать суда истории во многом из-за удачных связей с высшими деятелями католической церкви, которые, во многом, преследовали собственные цели как в организации путей отступления нацистов, так и в помощи нацистским преступникам.

Фигуральное значение отдельных лиц для дальнейшего послевоенного устройства мира, к сожалению, в послевоенных условиях и в интересах крупных держав перевешивает совершенные этими фигурами военных преступлений. Зачастую важный занимаемый пост или должность тоже перешивает ранее совершенные деяния. Не смотря на все вышеописанное, Нюрнбергский трибунал, все же, имеет огромное положительное значение, так как каждому привлекаемому обвиняемому были предоставлены все средства юридической защиты и все равно

справедливость, во многом, восторжествовала и большинство пособников нацисткого режима получили справедливое по мнению трибунала, наказание.

Конфликт интересов

Не указан.

Conflict of Interest

None declared.

Список литературы / References

1. Levene, M. The Massacre in History / Levene, Mark and Roberts, Penny. 1999. P. 223—224.

2. Конституция Японии 1889 года, статья 11 - Конституции и законодательные акты буржуазных государств XVII – XIX вв. Англия, США, Франция, Италия, Германия: Сборник документов / Под редакцией профессора П.Н. Галанзы. – М.: Госюриздат, 1957. – 588 с.

3. Лестев А.Е. Статья Боннера Ф. Феллерса “Hirohito’s struggle to surrender” как источник для изучения позиции руководства США в отношении императора Японии Хирохито / А.Е. Лестев // Современные востоковедческие исследования. 2019; 1(2): 56-67.

4. Prauser S. Mord in Rom? Der Anschlag in der Via Rasella und die deutsche Vergeltung in den Fosse Ardeatine im März 1944 / S.Prauser // Vierteljahrshefte für Zeitgeschichte 2/2002, S. 289.

5. Walsh M.W. At Long Last, Nazi Faces Trial / Mary Williams Walsh. Los Angeles Times, 8 May 1996; retrieved 30 April 2019.

6. Kane R.B. Disobedience and Conspiracy in the German Army, 1918—1945 / Robert B. Kane. McFarland, 2001, p. 15.

7. History of the Italian Rat Line» (10 April 1950), document signed by «IB Operating Officer» Paul E. Lyon, 430th Counter Intelligence Corps (CIC), Headquarters of the US Forces in Austria Jasenovac archive. p. 156.

8. Cesarani, D. Eichmann: His Life and Crimes / D. Cesarani. London: Vintage, 2005. p 190-191.

9. Bayerische Staatsbibliothek - Digitale Bibliothek, Münchener Digitalisierungszentrum. [Electronic resource]. URL: www.1000dokumente.de. (accessed 21.04.2022).

10. О судебном процессе по делу Глобке. Штрайт, И. Генеральный прокурор ГДР // Советское государство и право. −1963. — № 11.

11. Borger J. Why Israel's capture of Eichmann caused panic at the CIA / Julian Borger // The Guardian. June 8'th 2006.

Список литературы на английском языке / References in English

1. Levene, M. The Massacre in History / Levene, Mark and Roberts, Penny. 1999. P. 223—224.

2. Konstituciya YAponii 1889 goda, stat'ya 11 - Konstitucii i zakonodatel'nye akty burzhuaznyh gosudarstv XVII – XIX vv. Angliya, SSHA, Franciya, Italiya, Germaniya: Sbornik dokumentov [Constitution of Japan 1889, Article 11 - Constitutions and laws of bourgeois states of XVII – XIX centuries. England, USA, France, Italy, Germany: Collection of documents] / edited by professor P.N. Galanza. – M.: Gosyurizdat publishing house, 1957. – 588 p. [in Russian]

3. Lestev A.E. Stat'ya Bonnera F. Fellersa “Hirohito’s struggle to surrender” kak istochnik dlya izucheniya pozicii rukovodstva SSHA v otnoshenii imperatora YAponii Hirohito [Bonner F. Fellers' article “Hirohito’s struggle to surrender”as a source to study the position of the US leadership in relation to Emperor Hirohito of Japan]. / A.E. Lestev // Sovremennye vostokovedcheskie issledovaniya [Modern oriental research]. 2019; 1(2): 56-67. [in Russian]

4. Prauser S. Mord in Rom? Der Anschlag in der Via Rasella und die deutsche Vergeltung in den Fosse Ardeatine im März 1944 [Murder in Rome? The attack in Via Rasella and the German retaliation in the Fosse Ardeatine in March 1944] / S.Prauser // Vierteljahrshefte für Zeitgeschichte 2/2002 [Quarterly Journals for Contemporary History]. P. 289. [in German]

5. Walsh M.W. At Long Last, Nazi Faces Trial / Mary Williams Walsh. Los Angeles Times, 8 May 1996; retrieved 30 April 2019.

6. Kane R.B. Disobedience and Conspiracy in the German Army, 1918—1945 / Robert B. Kane. McFarland, 2001, p. 15.

7. History of the Italian Rat Line (10 April 1950), document signed by «IB Operating Officer» Paul E. Lyon, 430th Counter Intelligence Corps (CIC), Headquarters of the US Forces in Austria Jasenovac archive. p. 156.

8. Cesarani, D. Eichmann: His Life and Crimes / D. Cesarani. London: Vintage, 2005. p 190-191.

9. Bayerische Staatsbibliothek - Digitale Bibliothek, Münchener Digitalisierungszentrum [Bayerische Staatsbibliothek - Digital Library, Munich Digitization Center]. [Electronic resource]. URL: www.1000dokumente.de. (accessed 21.04.2022). [in German]

10. O sudebnom processe po delu Globke [On the Globke trial]. Shtrajt, I. General'nyj prokuror GDR [General prosecutor of DDR] //Sovetskoe gosudarstvo i pravo [Soviet state and law]. −1963. — № 11. [in Russian]

11. Borger J. Why Israel's capture of Eichmann caused panic at the CIA / Julian Borger // The Guardian. June 8'th 2006.

DOI: https://doi.org/10.23670/IRJ.2022.119.5.101

СОРАЗМЕРНОСТЬ ВЗЫСКАНИЯ НЕУСТОЙКИ КАК ПРОЦЕССУАЛЬНАЯ «СПРАВЕДЛИВОСТЬ» ПО АВТОСТРАХОВОМУ СПОРУ

Научная статья

Егорова О.А.*

Второй апелляционный суд общей юрисдикции, помощник судьи, Санкт-Петербург, Россия;
Российский государственный университет правосудия, Москва, Россия

* Корреспондирующий автор (olga_0_00[at]mail.ru)

Аннотация

Настоящая публикация посвящена исследованию вопросов, связанных с взысканием в судебном порядке с финансовой (страховой) компании в пользу потребителя финансовых услуг неустойки по автостраховым спорам. Цель исследования заключается в анализе и исследовании выработанных в правоприменительной практике на основе норм материального права правовых судебных позиций по заявленной проблематике. Методологическую основу исследования составляют системно-структурный анализ, синтез, обобщение, сравнительно-правовой анализ. Автором рассмотрены требования к оценочному понятию «соразмерность», проанализированы тексты судебных решений по гражданским делам исследуемой категории. В заключении представлен авторский подход к пониманию понятия «соразмерность» неустойки и к оценке возможностей снижения неустойки с позиции обеспечения «оптимального» уровня защищённости прав потребителя финансовых услуг и полного восстановления его нарушенных прав.

Ключевые слова: автострахование, судебное разбирательство, неустойка, правовые позиции, соразмерность.

PROPORTIONAL DAMAGE RECOVERY AS PROCEDURAL «FAIRNESS» IN AUTO INSURANCE DISPUTE

Research article

Egorova O.A.*

Second Court of Appeal of general jurisdiction, assistant judge, Saint Petersburg, Russia;
Russian State University of Justice, Moscow, Russia

* Corresponding author (olga_0_00[at]mail.ru)

Abstract

This publication is dedicated to the research of legal damage recovery from financial (insurance) company to the financial services consumer in auto insurance disputes. The research purpose is to analyze and study legal judicial positions based on of substantive law, established in law enforcement in accordance with the relevant problem. The methodological basis of the research were systemic and structural analysis, synthesis, generalization, comparative legal analysis. The author analyzed the judgmental concept of «proportion», as well as texts of civil court decisions under the category in question. The conclusion consists of the author's approach to the concept of «proportion», damage recovery and possibility to reduce it in order to achieve the «optimal» level of financial services consumer's rights protection and restoration.

Keywords: auto insurance, judicial proceedings, damage recovery, legal positions, proportionality.

Введение

Рассмотрение и разрешение автостраховых споров, ежегодно составляющих значительный объём судебных дел, основано на разрешении возникшего и существующего юридического конфликта между потребителем финансовых услуг и финансовой (страховой) организацией. Исковые требования, которые подлежит рассмотреть суду по существу и оценить их с точки зрения обоснованности и законности, могут быть весьма вариабельными. Перечень таких материально-правовых требований, обращённых к финансовой организации, может включать в себя не только «основное» материально-правовое требование о взыскании со страховой (финансовой) организации страхового возмещения, но и производные требования, к примеру, о взыскании штрафных санкций, судебных расходов, денежной компенсации морального вреда. Право формулирования окончательной редакции излагаемых в просительной части искового заявления материально-правовых требований принадлежит исключительно потребителю финансовых услуг, что не только не отменяет, но и предполагает мотивированную и надлежащую судебную оценку каждого из заявленных требований. Одним из наиболее распространённых материально-правовых требований, заявляемых потребителем финансовых услуг по автостраховым спорам, является требование о взыскании с финансовой (страховой) организации неустойки за нарушение срока выплаты страхового возмещения, вопрос о «соразмерности» которой является весьма «острым» и дискуссионным, что обусловлено характеристикой «соразмерности» как оценочного понятия.

Основная часть

Материально-правовое требование о взыскании неустойки применительно к автостраховым делам, хоть и является производным требованием от требования о взыскании страхового возмещения, требует, тем не менее, тщательной, мотивированной судебной оценки, сопряжённой как с установлением факта нарушение срока выплаты страхового возмещения, так и оценкой соразмерности размера подлежащей взысканию неустойки последствиям нарушенного обязательства. В рамках автостраховых споров вопросы о взыскании неустойки за нарушение сроков выплаты страхового возмещения могут возникнуть, как при рассмотрении и разрешении дел по договору обязательного страхования автогражданской ответственности владельцев транспортных средств (далее договор ОСАГО), так и по договору добровольного имущественного страхования (далее договор каско). Указанные категории автостраховых споров являются наиболее распространёнными в российской действительности.

Уменьшение размера неустойки относится к исключительной компетенции суда, что следует из пункта 1 статьи 333 Гражданского кодекса Российской Федерации [1]. Необходимо указать, что правовая природа самой неустойки, предполагающей меру гражданско-правовой ответственности должника (в рассматриваемых случаях – страховая (финансовая) организация), предусматривает возможность применения этой меры в случае установления факта нарушения основного обязательства. При этом право на уменьшение размера неустойки – действенный способ защиты от злоупотребления правом кредитора на получение необоснованной выгоды от присуждаемого размера этой санкции, которая направлена именно на восстановление нарушенного права, а не на предоставление кредитору права на чрезмерное материальное обогащение за счёт его получения. В то же время, снижение размера неустойки не должно приводить к необоснованному освобождению должника от несения данной меры гражданско-правовой ответственности при установленном и достоверно подтверждённом факте нарушения им основного обязательства.

Не ставя задачу исследования вопроса об обязательном досудебном порядке урегулирования автостраховых споров, следует обратить внимание, что полномочие на уменьшение размера взыскиваемой неустойки по мотиву её несоответствия последствиям нарушения обязательства не относится к компетенции финансового уполномоченного, компетентного на обязательное досудебное урегулирование возникшего автострахового конфликта. В случае, если на досудебной стадии разрешения автострахового спора при рассмотрении финансовым уполномоченным обращения потребителя финансовых услуг о его несогласии с действиями (решениями) страховой (финансовой) компании будет заявлено требование об уменьшении размера неустойки, такое требование удовлетворению финансовым уполномоченным не подлежит ввиду отсутствия у него на то достаточных законных оснований. В обратном случае, то есть при применении финансовым уполномоченным правовой нормы о возможности уменьшения размера неустойки, имеются основания утверждать о противоречии принятого им такого решения действующим нормам права.

Возможность реализации права на уменьшение неустойки может быть реализована как по инициативе суда, так и в связи с поступившим соответствующим ходатайством ответчика.

Практикой толкования норм гражданского законодательства и их применения в практической деятельности обосновано правило о распределении бремени доказывания несоразмерности неустойки, которое предполагает, что обязанность по доказыванию несоразмерности неустойки возлагается на ответчика, который также должен доказать необоснованность выгоды кредитора в случае взыскания неустойки в размере, им заявленном, без его уменьшения.

Таким образом, вопрос о возможности уменьшения размера неустойки за нарушение сроков выплаты страхового возмещения разрешается индивидуально в каждом конкретном случае, с учётом всех обстоятельств автострахового спора, всех доводов, аргументов, доказательств и контрдоказательств, заявляемых и представляемых тяжущимися сторонами. При этом само по себе понятие «соразмерность» содержит в себе аспект оценочной категории, применяемой правоприменителем индивидуально, что вовсе не означает «произвольно» и без указания мотивов для снижения этой меры гражданско-правовой ответственности.

Вопрос о разработке критериев для определения соразмерности неустойки не раз становился объектом теоретических исследований, в результате которых сформулированы выводы о возможности отнесения к таковым: длительность нарушения обязательства, значительное превышение размера неустойки над взыскиваемой суммой по «основному» требованию [2], [3], [4], [5]. Предметный интерес к исследованию вопросов о соразмерности взыскиваемой неустойки представляется оправданным, поскольку правоприменительная практика свидетельствует о распространённой практике применения нормы об уменьшении этой меры гражданско-правовой ответственности. При этом, как отмечено в доктрине, снижение судом размера взыскиваемой неустойки нередко осуществляется в десятки раз [6].

Действительно, в правоприменительной судебной практике встречаются случаи необоснованного снижения размера неустойки, которая в отношениях коммерческих (страховых) организаций с потребителем финансовых услуг установлена в повышенном размере. Не исключаются ситуации, в которых потребитель финансовых услуг для защиты своего гражданского права «вынужден» обращаться в несколько судебных инстанций. Так, к примеру, отменяя решения нижестоящих судов, Судебная коллегия по гражданским делам Верховного Суда Российской Федерации указала на отсутствие в тексте обжалуемых судебных актов мотивов, которые бы обосновывали исключительность случая возможности снижения неустойки, взысканной финансовым уполномоченным в пользу потребителя финансовых услуг на досудебной стадии в размере 393 695 рублей, до 100 000 рублей, и допустимость такого снижения [7]. В ином случае при отмене решений нижестоящих судов вышестоящая инстанция указала на уменьшение судом неустойки с 344 638 рублей до 15 000 рублей, то есть в 22 раза [8], дополнительно отметив на необходимость правильного толкования и применения разъяснений о снижении неустойки, согласно которым при добровольной выплате должником суммы неустойки он не вправе требовать её снижения в последующем [9]. В других случаях установлено снижение неустойки практически в 5 раз [10], более чем в 20 раз [11].

Вместе с тем, встречаются и ситуации надлежащего определения судом размера неустойки, подлежащего взысканию в пользу потребителя финансовых услуг и отвечающего требованиям соразмерности последствиям нарушенного обязательства. В тексте одного из судебных постановлений, суд кассационной инстанции, формулируя вывод о признании законными решений судов первой и апелляционной инстанции о взыскании, среди прочего, неустойки за нарушение сроков выплаты страхового возмещения в размере 38 308 рублей 64 копейки, указал, что данная сумма ограничена суммой страховой премии по договору каско. Указанный вывод, основанный на положениях пункта 5 статьи 28 Закона о защите прав потребителей, мотивирован тем, что именно эта сумма при заключении договора каско выплачена потребителем финансовых услуг страховщику в качестве страховой премии [12].

Заключение

Таким образом, взыскание неустойки в определённом размере, который должен отвечать критериям «соразмерности» последствиям нарушенного обязательства, является исключительным правомочием суда, которое он может реализовать, как по собственной инициативе, так и по ходатайству ответчика. Определение, конкретизация и

обоснование определённого судом размера подлежащей взысканию неустойки сопряжена не только с «тщательным» исследованием всех представляемых доказательств и контрдоказательств, но и с субъективной оценкой таких критериев, среди которых длительность нарушения обязательства (длительность просрочки выплаты страхового возмещения), последствия нарушения обязательства и значимость таких последствий для потребителя финансовых услуг.

«Соразмерность» неустойки как оценочная категория, взаимоувязанная с оценкой «разумности», требует от правоприменителя наибольшей степени его внимательности при оценке соответствующего материально-правового требования, которая предполагает также и необходимость должного, мотивированного обоснования выводов о возможности снижения заявленного к взысканию размера неустойки, конкретизацию мотивов наличия оснований для такого снижения с их проекцией на установленные по делу обстоятельства.

Уменьшение судом размера взыскиваемой неустойки не подлежит осуществлению произвольно, без мотивировки оснований для такого снижения этой меры гражданско-правовой ответственности. Уменьшение размера неустойки должно осуществляться таким образом, чтобы исключить необоснованное освобождение должника от меры гражданско-правовой ответственности, и, в то же время, не допустить необоснованной выгоды на стороне кредитора (потребителя финансовых услуг). Только в таком случае можно будет утверждать о достижении «процессуальной» справедливости в разрешении данного материально-правового требования в рамках рассмотрения и разрешения автострахового спора, свидетельствующей о предоставлении «надлежащей» процедуры судебной защиты прав.

Конфликт интересов

Не указан.

Conflict of Interest

None declared.

Список литературы / References

1. Собрание законодательства Российской Федерации. 1994. № 32. Ст. 3301.
2. Слесарев В. Л. Принцип соразмерности и применение судами ст. 333 ГК РФ / В. Л. Слесарев // Lex Russica. – 2017. – № 5(126). – С. 116 – 122.
3. Помогалова Ю.В. Критерии определения соразмерности подлежащей взысканию неустойки / Ю.В. Помогалова, А.И. Давыдова // Пенитенциарное право: юридическая теория и правоприменительная практика. – 2018. – № 4 (18). – С. 73 – 76.
4. Михеева И.Е. Правовые особенности взыскания неустойки за недобросовестное поведение / И.Е. Михеева // Банковское право. – 2022. – № 2. – С. 56 – 63.
5. Герасимов Г.Д. Взыскание неустойки в случаях просрочки исполнения обязательств / Г.Д. Герасимов // Экономическое правосудие на Дальнем Востоке России. – 2021. – № 3 (22). – С. 68 – 70.
6. Дорофеева С.Н. Защита потребителей в сфере добровольного страхования автотранспортных средств / С.Н. Дорофеева // Современные тенденции развития частного права, исполнительного производства и способов юридической защиты. Материалы IV всероссийской научно-практической конференции. – Санкт-Петербург, 2018. – С. 301 – 309.
7. Определение Судебной коллегии по гражданским делам Верховного Суда Российской Федерации от 1 марта 2022 года №67-КГ21-24-К8 // СПС «КонсультантПлюс».
8. Определение Судебной коллегии по гражданским делам Верховного Суда Российской Федерации от 9 ноября 2021 года №5-КГ21-123-К2 // СПС «КонсультантПлюс».
9. Постановление Пленума Верховного Суда Российской Федерации от 24 марта 2016 № 7 «О применении судами некоторых положений Гражданского кодекса Российской Федерации об ответственности за нарушение обязательств» // Российская газета. 2016. № 70.
10. Определение Судебной коллегии по гражданским делам Верховного Суда Российской Федерации от 21 сентября 2021 года №9-КГ21-7-К1 // СПС «КонсультантПлюс».
11. Определение Судебной коллегии по гражданским делам Верховного Суда Российской Федерации от 3 августа 2021 года №5-КГ21-70-К2 // СПС «КонсультантПлюс».
12. Определение Третьего кассационного суда общей юрисдикции от 22 декабря 2021 года №88-22326/2021 // СПС «КонсультантПлюс».

Список литературы на английском языке / References in English

1. Sobranie zakonodatel'stva Rossijskoj Federacii [Collection of legislation of the Russian Federation]. 1994. No. 32. St. 3301. [in Russian]
2. Slesarev V. L. Princip sorazmernosti i primenenie sudami st. 333 GK RF [The principle of proportionality and the application by courts of Article 333 of the Civil Code of the Russian Federation] / V. L. Slesarev // Lex Russica. – 2017. – № 5(126). – P. 116 – 122. [in Russian]
3. Pomogalova Yu.V. Kriterii opredelenija sorazmernosti podlezhashhej vzyskaniju neustojki [Criteria for determining the proportionality of the penalty to be recovered] / Yu.V. Pomogalova, A.I. Davydova // Penitenciarnoe pravo: juridicheskaja teorija i pravoprimenitel'naja praktika [Penitentiary law: legal theory and law enforcement practice]. – 2018. – № 4 (18). – Pp. 73-76. [in Russian]
4. Mikheeva I.E. Pravovye osobennosti vzyskanija neustojki za nedobrosovestnoe povedenie [Legal features of collecting penalties for unfair behavior] / I.E. Mikheeva // Bankovskoe pravo [Banking law]. – 2022. – No. 2. – pp. 56-63. [in Russian]
5. Gerasimov G.D. Vzyskanie neustojki v sluchajah prosrochki ispolnenija objazatel'stv [Recovery of a penalty in cases of late fulfillment of obligations] / G.D. Gerasimov // Jekonomicheskoe pravosudie na Dal'nem Vostoke Rossii [Economic justice in the Russian Far East]. – 2021. – № 3 (22). – Pp. 68-70. [in Russian]
6. Dorofeeva S.N. Zashhita potrebitelej v sfere dobrovol'nogo strahovanija avtotransportnyh sredstv [Consumer protection in the field of voluntary insurance of motor vehicles] / S.N. Dorofeeva // Sovremennye tendencii razvitija chastnogo prava, ispolnitel'nogo proizvodstva i sposobov juridicheskoj zashhity. Materialy IV vserossijskoj nauchno-prakticheskoj konferencii

[Modern trends in the development of private law, enforcement proceedings and methods of legal protection. Materials of the IV All-Russian scientific and practical conference]. – St. Petersburg, 2018. – pp. 301 – 309. [in Russian]

7. Opredelenie Sudebnoj kollegii po grazhdanskim delam Verhovnogo Suda Rossijskoj Federacii ot 1 marta 2022 goda №67-KG21-24-K8 [Determination of the Judicial Board for Civil Cases of the Supreme Court of the Russian Federation No. 67-KG21-24-K8 dated March 1, 2022] // SPS "ConsultantPlus". [in Russian]

8. Opredelenie Sudebnoj kollegii po grazhdanskim delam Verhovnogo Suda Rossijskoj Federacii ot 9 nojabrja 2021 goda №5-KG21-123-K2 [Determination of the Judicial Board for Civil Cases of the Supreme Court of the Russian Federation dated November 9, 2021 No. 5-KG21-123-K2] // SPS "ConsultantPlus". [in Russian]

9. Postanovlenie Plenuma Verhovnogo Suda Rossijskoj Federacii ot 24 marta 2016 № 7 «O primenenii sudami nekotoryh polozhenij Grazhdanskogo kodeksa Rossijskoj Federacii ob otvetstvennosti za narushenie objazatel'stv» [Resolution of the Plenum of the Supreme Court of the Russian Federation dated March 24, 2016 No. 7 "On the Application by Courts of Certain Provisions of the Civil Code of the Russian Federation on Liability for violation obligations"] // Rossiyskaya Gazeta. 2016. № 70. [in Russian]

10. Opredelenie Sudebnoj kollegii po grazhdanskim delam Verhovnogo Suda Rossijskoj Federacii ot 21 sentjabrja 2021 goda №9-KG21-7-K1 [Definition of the Judicial Board for Civil Cases of the Supreme Court of the Russian Federation dated September 21, 2021 No. 9-KG21-7-K1] // SPS "ConsultantPlus". [in Russian]

11. Opredelenie Sudebnoj kollegii po grazhdanskim delam Verhovnogo Suda Rossijskoj Federacii ot 3 avgusta 2021 goda №5-KG21-70-K2 [Determination of the Judicial Board for Civil Cases of the Supreme Court of the Russian Federation No. 5-KG21-70-K2 dated August 3, 2021] // SPS "ConsultantPlus". [in Russian]

12. Opredelenie Tret'ego kassacionnogo suda obshhej jurisdikcii ot 22 dekabrja 2021 goda №88-22326/2021 [Ruling of the Third Cassation Court of General Jurisdiction dated December 22, 2021 No.88-22326/2021] // SPS "ConsultantPlus". [in Russian]

DOI: https://doi.org/10.23670/IRJ.2022.119.5.102

ТЕХНОЛОГИИ ФОРМИРОВАНИЕ МОДЕЛЕЙ ЭЛЕКТОРАЛЬНОГО ПОВЕДЕНИЯ

Научная статья

Суркова О.Е.[1, *], Елизаров А.А.[2]
[1] ORCID: 0000-0001-8562-8822;
[1] Самарский государственный экономический университет, Самара, Россия;
[2] Межрегиональная инспекция ФНС России № 22 по Самарской области, Самара, Россия

* Корреспондирующий автор (bulat.yakupov[at]mail.ru)

Аннотация

В данной статье рассматриваются исследования, проведенные в области изучения факторов, влияющих на формирование электорального поведения избирателей в период проведения предвыборной агитации.

Автор обращает внимание на возрастающее влияние цифровых технологий, в том числе, на использование информационно - телекоммуникационных сетей, включая сеть Интернет на электоральный выбор избирателей.

Автор обращает внимание на ряд проблем, связанные с применением интернет - технологий в период проведения избирательных кампаний, способных формировать как положительное, так и отрицательное влияние на электоральное поведение избирателей. На основе анализа действующего законодательства выявлены отдельные пробелы в правовом регулировании данной сферы правоотношений.

Ставится вопрос о необходимости совершенствования правового регулирования использования цифровых технологий в предвыборной агитации.

Ключевые слова: электоральное поведение, предвыборная агитация, цифровые технологии, информационно - телекоммуникационная сеть, лидеры мнений.

TECHNOLOGY OF ELECTORAL BEHAVIOR MODELS FORMATION

Research article

Surkova O.E.[1, *], Elizarov A.A.[2]
[1] ORCID: 0000-0001-8562-8822;
[1] Samara State Economic University, Samara, Russia;
[2] Interregional Inspection of the Federal Tax Service of Russia №22 in the Samara Oblast, Samara, Russia

* Corresponding author (bulat.yakupov[at]mail.ru)

Abstract

This article analyzes the studies carried out in the field of researching the factors that influence the formation of electoral behavior of voters during electoral campaigning.

The author draws their attention to the increasing influence of digital technologies, including the use of information and telecommunications networks, including the Internet, on the electoral choice of voters.

The author researches a number of problems connected with the use of Internet technologies during electoral campaigns, which can form both positive and negative influence on the electoral behavior of voters. On the basis of the current legislation analysis, individual gaps in the legal regulation of this area have been identified.

Also, the article raises the question of the need to improve the legal regulation of new technologies usage in election campaigning.

Keywords: electoral behavior, election campaigning, digital technologies, information and telecommunications network, influencers.

В практике проведения выборов накоплен достаточно большой арсенал применения различных избирательных технологий, развитие которых на современном этапе связано с появлением цифровой реальности и глобальным использованием интернет - пространства.

Как известно, успех любой избирательной кампании во многом зависит от правильного выбора избирательной стратегии, тактики ее проведения, а также выбора наиболее эффективных и адекватных избирательных технологий, среди которых на современном этапе первенство принадлежит цифровым технологиям.

В этих целях необходимо проанализировать факторы, влияющие на электоральное поведение избирателей. Теория и методология изучения этого вопроса своими корнями уходит в начало XX столетия.

Одним из основоположников изучения электорального поведения был П.Лазарсфельд, руководитель центра прикладных социальных исследований Колумбийского университета, который в 40 – х годах XX в. провел серьезное исследование по итогам президентской избирательной кампании в одном из американских штатов на предмет влияния радио и печати на общественное сознание избирателей.

В результате чего выяснилось, что индекс политических предпочтений зависит, прежде всего, от социально – экономического статуса индивида, места проживания, религиозной принадлежности избирателя, а также политических взглядов его ближайшего окружения.

По результатам опроса значительной группы респондентов авторы данного исследования пришли к выводу, что роль СМИ - пропаганды играет незначительную роль в формировании электорального поведения и, в большинстве случаев, избиратели определяют свой выбор задолго до начала избирательной кампании.

Примерно семьдесят процентов избирателей, потребляющих предвыборную информацию обладают определенным социальным бэкграундом и повлиять или изменить их политическую позицию, как правило, сложно или невозможно. А вот те избиратели, которые в большей степени подвержены конверсии, т.е. изменениям, как

правило, не читают и не слушают предвыборные материалы, таким образом, избирателей на которых воздействует политическая реклама совсем немного.

Существенное влияние на выбор избирателей оказывают так называемые лидеры мнения, которые в процессе личного общения транслируют собственные политические взгляды или интерпретируют полученную из различных источников информацию, в том числе из СМИ, и умеют убедить окружающих в правоте своих взглядов.

Таким образом, Лазарсфельд на основе своих исследований пришел к выводу, что наиболее действенным видом предвыборной агитации является «face to face» коммуникация, т.е. информация, полученная от родственников, друзей, знакомых, случайных собеседников [5, С. 57].

Во второй половине XX в. на основе методологии Колумбийской школы зарождаются новые направления в исследования электорального поведении, к таким можно отнести политико - коммуникативное направление, предусматривающее широкое применение политической рекламы с целью привлечения латентных сторонников и колеблющихся избирателей.

Популярной является теория рационального голосования, которая связывает результаты выборов непосредственно с уровнем экономического развития, и победу на выборах одерживает та политическая партия, которая способна предоставить населению наибольшие социальные и экономические преференции.

Технология личностной коммуникации, «face to face», за последнее время под воздействием современных цифровых технологий значительно изменилась, но, тем не менее, по-прежнему остается наиболее эффективной.

Современное интернет – пространство стирает многочисленные барьеры между кандидатами, политиками и избирателями, создавая иллюзию межличностной коммуникации, что открывает новые возможности для влияния на сознание избирателей.

В результате появления современных интернет – технологий, в частности платформы Web 2.0 появилась возможность создания диагональных коммуникационных схем, создающих обратные связи между участниками интернет - пространства на основе равного, «горизонтального» взаимодействия, создающего феномен сетевого равенства его участников.

Наиболее востребованными и эффективными в электоральном пространстве являются такие интернет – технологии, как краудфандинг, франдрайзинг, «стримы», блоггинги, политическое волонтерство и др.

Сегодня широко используются технологии интеллектуального анализа, мониторинга и проектирования электоральной динамики, так называемые технологии Big Data.

Одним из первых, кто применил интернет – технологии в избирательной кампании был Барак Обама, команда которого в 2008 г. провела весьма удачную онлайн – кампанию, активно используя наиболее популярные социальные сети, подкасты, блогосферу, видеохостинги и др.

Кроме того, был создан собственный сайт кандидата, который использовался как площадка для общения с избирателями, на которой они могли задавать вопросы команде Б.Обамы, регистрироваться в качестве волонтеров, вносить пожертвования, находить единомышленников и др.

Кроме того, впервые был применен электоральный фандрайзинг — целенаправленная деятельность кандидатов по сбору средств для своей предвыборной кампании, это один из способов привлечения денежных средств (пожертвований) через интернет – площадки.

В результате применения данной технологии посредством малых спонсоров на избирательную кампанию Б. Обамы в 2008 г. было собрано около 500 млн. долларов.

Политический франдрайзинг способствует не только сбору средств, но и вовлекает в политическую борьбу, устанавливает обратную связь, создает возможность для граждан участвовать в выборах за счет предоставления им возможности финансирования выборов, создавая чувство сопричастности и вовлеченности избирателей к данному политическому процессу, что, в конечном итоге, привязывает избирателя к кандидату и предопределяет его выбор.

Российское законодательство предоставляет возможность применения технологии франдрайзинга в ходе избирательных кампаний, так в соответствии с п. 5 ст. 58 Федерального закона от 12 июня 2002 г. № 92-ФЗ «Об основных гарантиях избирательных прав и права на участия в референдуме граждан Российской Федерации» избирательные фонды кандидатов, избирательных объединений могут создаваться за счет собственных средств кандидата, средств избирательных объединений, а также добровольных пожертвований граждан и юридических лиц [1].

Однако следует подчеркнуть, что законом устанавливается предельная сумма всех расходов на выборы и предельные суммы добровольных пожертвований от юридических и физических лиц.

Следует заметить, что технология фандрайзинга в российской избирательной сфере не нашла широкого применения, т. к. ведущие парламентские партии, участвующие в выборах, имеют ряд существенных преференций, в частности, основным источником их финансирования является государство. В связи с чем, фандрайзинг используется в основном небольшими оппозиционными партиями или кандидатами, избирающимися по мажоритарной системе относительного большинства.

К сожалению, участниками российских избирательных кампаний интернет – технологии недооценены и мало применимы. Однако, следует отметить, что все ведущие политические партии имеют свои интернет – сайты, но используются они в основном как площадки для рекламы, где публикуется официальная информация о деятельности партий, а коммуникативные технологии для двусторонней связи с избирателями практически не применяются.

Более того, отсутствие политической конкуренции обеспечивает постоянное электоральное большинство на выборах парламентским партиям, что не мотивирует их к применению и совершенствованию избирательных технологий.

Вместе с тем, информационно – коммуникационная сеть Интернет представляет серьезную опасность, так как с ее помощью возможно формирование общественного мнения, политической позиции, в том числе формирование избирательных предпочтений электората, распространение любой информации, в том числе недостоверной, компроментирующей, дискредитирующей и др.

В силу чего, сегодня актуальным является вопрос о возможных пределах дозволенного в интернете и о допустимых ограничениях, которые должны регулироваться законодательством с учетом соблюдения свободы слова, свободы мысли и свободы политических взглядов и других демократических ценностей.

К сожалению, действующее российское законодательство имеет существенные пробелы в регулировании предвыборной агитации с использованием интернет – технологий.

«Так, указывается на отсутствие единой, формализованной терминологии и принципов деятельности в Интернете; правового регулирования круга участников процесса управления Интернетом, их статуса, а также правил установления места и времени совершения юридически значимых действий при использовании в Интернете; механизмов привлечения к юридической ответственности за нарушение правил организации и проведения предвыборной агитации в Интернете» [10, С. 14].

В заключении следует подчеркнуть, что современное российское законодательство не имеет специальных норм, регулирующих использование цифровых технологий в различных сферах общественных отношений, в том числе, и в сфере избирательного права.

Необходимо отметить, что, несмотря на довольно подвижное избирательное законодательство, нормы, регулирующие предвыборную агитацию отличаются наибольшей стабильностью и практически не регулируют современные избирательные технологии.

На сегодняшний день, в соответствии с законодательством, предвыборная агитация в сети Интернет приравнивается к традиционным формам агитации, распространяя на нее общие требования [2].

Так, федеральный закон от 12 июня 2002 г. № 92-ФЗ «Об основных гарантиях избирательных прав и права на участия в референдуме граждан Российской Федерации» устанавливает, что граждане и общественные объединения вправе проводить предвыборную агитацию в допускаемых законом формах и методах [1].

Таким образом, законодательство основано на принципе свободы выбора средств и методов проведения агитации, но в то же время закон может ограничить или не допустить те или иные агитационные действия и привлечь к правовой ответственности.

Таким образом, отсутствие специальных норм, устанавливающих правила проведения предвыборной агитации в сети Интернет может привести как к многочисленным правонарушениям, так и необоснованным наказаниям.

Конфликт интересов

Не указан.

Conflict of Interest

None declared.

Список литературы / References

1. Об основных гарантиях избирательных прав и права на участие в референдуме граждан Российской Федерации: федер. закон от 12 июня 2002 г. № 67-ФЗ // Собр. законодательства Рос. Федерации. - 2002. - № 24. - Ст. 2253. - С. 1123 – 1267.

2. Об информации, информационных технологий и о защите информации федер. закон от 27 июля 2006 г. № 149-ФЗ // Собр. законодательства Рос. Федерации. - 2006. - № 31. - Ст. 3448. – С. 8541 – 8557.

3. Выборы в Мире: Агитация в сети Интернет / И. Б. Борисов. - М.: Российский общественный институт избирательного права. – 2017. – С.

4. Fleck C. Methodology of the History of the Social and Behavioral Sciences / C. Fleck, C. Daye // The International Encyclopedia of Social and Behavioral Sciences / Ed. by J.D. Wright. Vol. 15. Oxford, UK: Elsevier. 2017. - P. 319-325.

5. Lazarsfeld, P. The people's choice. How the voter makes up his mind in a presidential campaign / P. Lazarsfeld, B. Berelson, H. Gaudet, // New York: Columbia University Press. 1948. P. 104

6. Мархгейм, М.В. Предвыборная агитация в сети Интернет: версии доктрины и динамизм практики / М.В. Мархгейм, Л. И. Никонова, // Научные ведомости Белгородского гос. ун-та. Сер. Философия. Социология. Право. 2018. - Т. 43. - № 3. С. 534.

7. Носков, А.А. Особенности проведения предвыборной агитации с использованием современных информационных технологий в Российской Федерации / А.А. Носков // Аллея науки. – 2018. - Т. 5. - № 5. - С. 266 - 268.

8. Шарков, Ф.И. Социальные сети как основа формирования пространства публичных коммуникаций / Ф.И. Шарков // Коммуникология. - Т. 7. - 2019. - № 4. - С. 36 - 37.

9. Первушова, А.С. Использование новых технологий как платформа современного информационного обеспечения выборов: российский и зарубежный опыт / А. С. Первушова // Вопросы росс. юстиции. - 2019. - № 3. - С. 208.

10. Хвалёв С.А. Предвыборная агитация в информационно - телекоммуникационной сети «Интернет» / С.А. Хвалёв // Избирательное право. - 2018. - № 9. - С. 54.

Список литературы на английском языке / References in English

1. Ob osnovnyh garantiyah izbiratel'nyh prav i prava na uchastie v referendume grazhdan Rossijskoj Federacii [On basicl guarantees of electoral rights and the right to participate in a referendum of citizens of the Russian Federation]: federal law dated June 12'th 2002 № 67-FL // Collection of laws of Russian Federation. - 2002. - № 24. - Art. 2253. - P. 1123 – 1267. [in Russian]

2. Ob informacii, informacionnyh tekhnologij i o zashchite informacii [On information, informational technology and security]: federal law dated July 27'th 2006 № 149- FL // Collection of laws of Russian Federation. Федерации. - 2006. - № 31. - Art. 3448. – P. 8541 – 8557. [in Russian]

3. Vybory v Mire: Agitaciya v seti Internet [Elections of the world: Internet campaining] / I.B. Borisov. - M.: Russian Public Institute of Electoral Law publishing house. – 2017. – P. [in Russian]

4. Fleck C. Methodology of the History of the Social and Behavioral Sciences / C. Fleck, C. Daye // The International Encyclopedia of Social and Behavioral Sciences / Ed. by J.D. Wright. Vol. 15. Oxford, UK: Elsevier. 2017. - P. 319-325.

5. Lazarsfeld, P. The people's choice. How the voter makes up his mind in a presidential campaign / P. Lazarsfeld, B. Berelson, H. Gaudet, // New York: Columbia University Press. 1948. P. 104

6. Marhgejm, M.V. Predvybornaya agitaciya v seti Internet: versii doktriny i dinamizm praktiki [Pre-electoral Internet campaign: doctrine versions and practice dynamics] / M.V. Marhgejm, L. I. Nikonova, // Nauchnye vedomosti Belgorodskogo gos. un-ta [Scientific records of BSU]. Ser. Filosofiya. Sociologiya. Pravo. [Philosophy. Sociology. Law] 2018. - Vol. 43. - № 3. P. 534 [in Russian]

7. Noskov, A.A. Osobennosti provedeniya predvybornoj agitacii s ispol'zovaniem sovremennyh informacionnyh tekhnologij v Rossijskoj Federacii [Features of pre-election campaigning with modern information technologies in the Russian Federation] / A.A. Noskov // Alleya nauki [Science alley]. – 2018. - Vol. 5. - № 5. - P. 266 - 268. [in Russian]

8. Sharkov, F.I. Social'nye seti kak osnova formirovaniya prostranstva publichnyh kommunikacij [Social networks as the basis of public Communication space] / F.I. Sharkov // Kommunikologiya [Communication science]. - Vol. 7. - 2019. - № 4. - P. 36 - 37. [in Russian]

9. Pervushova, A.S. Ispol'zovanie novyh tekhnologij kak platforma sovremennogo informacionnogo obespecheniya vyborov: rossijskij i zarubezhnyj opyt [Use of new technologies as a platform for modern electoral Information support: Russian and foreign experience] / A. S. Pervushova // Voprosy ross. yusticii [Questions of Russian judicial system]. - 2019. - № 3. - P. 208. [in Russian]

0. Hvalyov S.A. Predvybornaya agitaciya v informacionno - telekommunikacionnoj seti «Internet» [Pre-election campaigning in informational and telecommunications network «Internet»] // Izbiratel'noe pravo [Electoral law]. - 2018. - № 9. - P. 54. [in Russian]

DOI: https://doi.org/10.23670/IRJ.2022.119.5.103

ПРАВОВОЙ АНАЛИЗ ЯВЛЕНИЯ ПРОТИВОДЕЙСТВИЯ РАССЛЕДОВАНИЮ

Научная статья

Хмельницкая Т.В.[1], Железова Л.Ю.[2, *]
[1] ORCID: 0000-0002-2455-7802;
[1, 2] Нижегородская академия Министерства внутренних дел, Нижний Новгород, Россия

* Корреспондирующий автор (Zhelezova-2016[at]mail.ru)

Аннотация

В рамках данной статьи авторами производится правовой анализ такого актуального явления как противодействие расследованию. Авторами, на основе анализа научной и учебной литературы, дается определение данного понятия. Производится анализ элементной составляющей данного явления, путем исследования возможных объектов противодействия, субъектов противодействия (которые в свою очередь подразделяются авторами на несколько групп) и целей, которые они преследуют. Более того авторами рассматриваются возможные формы противодействия, коих в рамках статьи выделяется две: правомерная (когда субъект действует в рамках правового поля) и неправомерная (прямое нарушение действующего законодательства). Также авторами предпринимается попытка по разработке способов ликвидации противодействий на практике.

Ключевые слова: противодействие расследованию, правомерное поведение, противоправное поведение, злоупотребление правом, должностное лицо, адвокат, корысть, личная заинтересованность.

LEGAL ANALYSIS OF THE PHENOMENON OF OBSTRUCTION OF INVESTIGATION

Research article

Hmel'nickaya T.V.[1], Zhelezova L.YU.[2, *]
[1] ORCID: 0000-0002-2455-7802;
[1, 2] Nizhny Novgorod Police Academy, Nizhny Novgorod, Russia

* Corresponding author (Zhelezova-2016[at]mail.ru)

Abstract

Within the framework of this article, the authors conduct a legal analysis of such a relevant phenomenon as obstruction of the investigation. The authors define the concept based on the analysis of scientific and educational literature. The component analysis of this phenomenon is carried out by research of possible objects of counteraction, subjects of counteraction (which in turn are divided into several groups) and the goals they pursue. Moreover, the authors research possible forms of counteraction, which within the article are divided into two: legitimate (when the subject acts within the legal field) and illegitimate (direct violation of current legislation). The authors also try to develop ways to eliminate counteraction in practice.

Keywords: obstruction of investigation, lawful conduct, unlawful conduct, abuse of law, public officer, lawyer, greed, personal interest.

Введение

Проблема противодействия расследованию зародилась давно, можно утверждать, что с ней начали сталкиваться с того момента как зародились первые процессы расследования уголовных преступлений, поскольку уже тогда виновные лица стремились разыскать способы, позволившие бы уклониться от ответственности [1].

Проблема противодействия на сегодняшний день продолжает оставаться актуальной и вызывает интерес у большого числа ученых, поскольку, как показывает практика, формы противодействия с течением времени приобретают всё более изощренные формы, что позволяет виновным достигнуть своей цели и остаться безнаказанными [2, С.137-145].

С целью исследования количественных показателей противодействий расследованию нами было принято решение о проведении анкетирования среди сотрудников территориальных органов некоторых субъектов РФ, которые проходили в Нижегородской академии МВД России переподготовку и повышение квалификации. Так, на основе полученных данных было выяснено, что 64% из числа опрошенных в своей практической деятельности постоянно сталкиваются с противодействием расследованию, 22% сталкивались несколько раз (иногда), и лишь 14% утверждают, что не сталкивались с таким явлением.

Ввиду всего ранее изложенного, признавая явную актуальность данной темы, в рамках данной статьи авторы ставят перед собой цель по комплексному анализу явления противодействия расследованию преступлений. Достижению которой будет способствовать решение таких задач как:

1) определение объекта противодействия;
2) определение противодействующих субъектов;
3) определение целей противодействия расследованию;
4) определение форм противодействия;
5) выработка способов ликвидации противодействия расследованию.

Основные результаты

Прежде чем говорить об элементном составе так называемых противодействий, разберем понятие данного явления. На сегодняшний день в науке можно встретить большое количество точек зрения [3, С. 80] относительно исследуемого нами явления, однако мы склонны полагать, что под *противодействием расследованию преступлений* следует понимать совокупность умышленных противоправных или умышленных правомерных действий

заинтересованных лиц, направленных на воспрепятствование деятельности правоохранительных органов по выявлению, раскрытию и расследованию преступных деяний. Ввиду ранее указанного определения оговоримся, что в противодействии расследованию мы выделяем две формы – это неправомерные действия (т.е. когда лицо, противодействуя расследованию, прямо нарушает действующее законодательство РФ), и вторая форма – это действия правомерные (т.е. когда лицо фактически не нарушает ни одной нормы права, но при этом своими действиями создает проблемы расследованию) [4, С. 388-392].

Говоря об элементной составляющей противодействия расследованию, на наш взгляд, прежде всего, необходимо определиться с объектом противодействия, то есть ответить на вопрос о том, на что посягают деяния заинтересованных в противодействии лиц? В качестве одних из наиболее часто встречающихся приемов противодействия можно назвать попытки «загрузить» следователя трудоемкими для выполнения ходатайствами, которыми впоследствии можно манипулировать при аргументации пассивности следователя; создание конфликтных условий общения со следователем в расчете на разрушение психологической защиты следователя, затягивание следствия, путем различных недобросовестных действий со стороны защитника. Исходя из приведённых примеров, можно сделать вывод о том, что *в качестве объекта противодействия расследованию преступлений* стоит понимать лицо, осуществляющее расследование по уголовному делу и в целом осуществляемую им деятельность по расследованию преступлений.

Далее определим *субъекты* [5, С. 197-202], способные противодействовать расследованию, поскольку перечь подобных лиц довольно широкий, предлагаем разделить их на несколько групп:

Первая группа – это сами преступники, в ходе расследования они могут иметь различный процессуальный статус (подозреваемый/ обвиняемый).

Вторая группа – это лица, которые связаны с преступниками (друзья, родственники), т.е. это лица, которые могут не являться участниками уголовного судопроизводства, но будут противодействовать расследованию из своих личных целей.

Третья группа – это свидетели и потерпевшие. Иначе говоря – это лица которые, как правило, не заинтересованы в противодействии расследованию, но могут быть подвержены влиянию виновных или связанных с ними лиц, в результате чего могут начать противодействовать не по собственной воле.

Четвертая группа включает в себя тех субъектов, противодействие которых всегда носит неправомерный характер. Сюда мы относим должностных лиц. Т.е. в эту группу мы включаем следователей, дознавателей, оперативных работников, руководителей следственных органов и других подразделений ОВД, прокуроров, судей, которые противодействуют расследованию из своих личных корыстных целей.

В *пятую группу* мы предлагаем отнести недобросовестных адвокатов. К сожалению, на сегодняшний день многие адвокаты активно злоупотребляют своими правами, и вместо того чтобы осуществлять добросовестные действия по защите прав своего клиента, активно противодействуют расследованию.

Шестая – заключительная группа – это иные лица, сюда мы предлагаем относить лиц, которые оказывают содействие в противодействии по заказу заинтересованных лиц, например, сотрудники средств массовой информации или переводчики.

Разобравшись с возможными субъектами противодействия, постараемся ответить на вопрос зачем? Или *с какой целью* ранее указанные лица могут противодействовать расследованию? [6, С.107-110]

Говоря о целях противодействия расследованию можно утверждать, что у многих из ранее указанных нами субъектов они схожи.

Так, в качестве цели противодействия у первой и второй группы субъектов, т.е. у преступников, их друзей и родственников цель противодействия проста – это желание избежать ответственности, желание выйти на свободу, желание остаться безнаказанным. Обвиняемые не редко готовы идти на все, лишь бы уйти от ответственности, а друзья и родственники в большинстве случаев готовы в этом содействовать.

Потерпевшие и свидетели – это субъекты, которые, как правило, способны противодействовать, но не по своей воле, а под влиянием заинтересованных в этом лиц. Ввиду этого в качестве цели противодействия можно назвать желание сохранить свою жизнь, жизнь своих родственников, желание обезопасить свое имущество или репутацию. По сути, целью может выступать желание потерпевшего/свидетеля сохранить все то, чему могут угрожать заинтересованные в противодействии лица.

Должностные лица, которые также могут выступать субъектами противодействия, осуществляют эти действия, преследуя две цели: первая, схожа с ранее изложенными целями относительно потерпевших и свидетелей, т.е. нельзя исключать факт того, что должностные лица могут быть подвергнуты угрозам со стороны виновных лиц, что и может подтолкнуть то или иное должностное лицо к осуществлению противодействия. Вторая цель – это личная корыстная заинтересованность, иначе говоря, противодействие расследованию осуществляется с целью получения каких-либо материальных благ от заинтересованных лиц.

Недобросовестные адвокаты противодействуют, как правило, с одной целью – отработать контракт. Так, материально обеспеченный обвиняемый готов заплатить немалые деньги за свою свободу и его мало интересует не только законная, но и морально-этическая сторона вопроса о том. В свою очередь адвокат, заключивший с обвиняемым соглашение о защите использует все методы, в том числе и квазизаконные, чтобы выполнить высокую миссию защиты (а фактически – отработать высокий гонорар). Впрочем, дело не всегда даже заключается в материальном интересе. Оправдание обвиняемого по формальным основаниям – это особая адвокатская доблесть, подтверждение адвокатского мастерства [7, С. 194].

Что касается иных лиц, то цели здесь могут быть самые разнообразные, поскольку перечень этих лиц не является исчерпывающим. Если рассматривать здесь, упомянутых нами сотрудников СМИ, переводчиков, то в качестве целей противодействия здесь также можно назвать личную корыстную заинтересованность, иначе говоря, получение материальных выгод для себя или иных лиц.

Ранее нами уже упоминалось, что в противодействии расследованию мы предлагаем выделять две формы [8, С. 24-29]:

1) Противодействие осуществляться законными, но недобросовестными способами.

2) Противодействие носит неправомерный характер.

Исходя из предложенных нами форм, определимся со способами ликвидации противодействий на практике [9].

В первую очередь рассмотрим случаи, когда речь идет о прямом нарушении закона. Проанализировав уголовный кодекс, к данным деяниям, по нашему мнению, можно отнести следующее:

1. Воспрепятствование производству предварительного расследования (ст. 294 УК РФ).

2. Посягательство на жизнь лица, осуществляющего предварительное расследование (ст. 295 УК РФ).

3. Угроза или насильственный действия в связи с производством предварительного расследования (ст. 296 УК РФ).

4. Клевета в отношении следователя, в связи с производством предварительного расследования (ст. 298[1] УК РФ).

5. Дача заведомо ложных показаний, заключений эксперта, специалиста или неправильный перевод (ст. 307 УК РФ).

6. Отказ от дачи показаний (ст. 308 УК РФ).

7. Подкуп или принуждение к даче показаний или уклонению от дачи показаний (ст. 309 УКРФ).

8. Укрывательство преступлений (ст. 316 УК РФ).

9. Дача взятки, с целью выполнения следователем действий в пользу виновного лица (ст. 291 УК РФ).

Что же касается ситуаций, когда сами должностные лица выступают субъектами противодействия расследованию, к ранее указанному списку можно добавить и такие действия как:

1. Фальсификация доказательств и результатов ОРД (ст. 303 УК РФ).

2. Разглашение данных предварительного расследования (ст. 310 УК РФ).

В целом данные нормы являются рабочими и позволяют на практике бороться с подобного рода противодействиями расследованию, однако, на наш взгляд, следует расширить данный перечень и криминализировать некоторые деяния. Так, например, статья 303 УК РФ предусматривает ответственность за фальсификацию доказательств по уголовному делу, осуществляемую лицом, производящим дознание, следователем, прокурором или защитником. При этом объективная сторона выражается в виде фальсификации, состоящей в сознательном искажении предоставляемых доказательств, путем подделки, подчистки, внесения исправлений, искажающих действительный смысл, при этом такое деяние как уничтожение вряд ли можно отнести к объективной стороне статьи 303 УК РФ. В свою очередь адвокат, предпринимая возможные попытки, помочь клиенту может осуществить такое деяние как уничтожение доказательств и в этом случае не совсем понятно можно ли вменять статью 303 УК РФ, поскольку «фальсифицировать» означает «подделывать», а значит, уничтожение не охватывается понятием «сфальсифицировать». Ввиду этого мы предлагаем криминализировать такое деяние как уничтожение доказательств и либо включить новую статью в УК РФ, либо расширить объективную сторону статьи 303 УК РФ.

Что же касается второй формы противодействия расследованию, суть которой заключается в совершении правомерных действий, но явно направленных на противодействие расследованию, то в эту категорию, мы предлагаем относить действия, которые в правовой науке носят название «злоупотребление правом». В качестве примера можно назвать все те же недобросовестные действия адвокатов, которые направлены на затягивание сроков предварительного расследования, в частности к таким действиям можно отнести:

1) неявку на следственные действия,

2) постоянные замены защитников,

3) длительное ознакомление с материалами уголовного дела.

Более того нередко адвокаты «закидывают» следователя многочисленными процессуальными документами, а именно подают многочисленные отводы или обжалуют практически каждое постановление следователя. Нередко данные действия совершаются умышленно, чтобы дестабилизировать работу следователя и отвлечь его от производства предварительного следствия.

Для того, чтобы бороться с подобными проявлениями противодействий мы предлагаем, либо криминализировать некоторые из этих деяний, либо разработать новый принцип уголовного судопроизводства «Недопустимость злоупотребления правом». В случае криминализации, данные деяния из разряда злоупотреблений перейдут в противоправные действия, и лицо будет нести уголовную ответственность за их совершение. В случае, если же мы говорим о невозможности криминализации тех или иных деяний, и в качестве способа борьбы с противодействиями выбираем введение нового принципа уголовного судопроизводства «недопустимость злоупотребления правом», то необходимо понимать, какие действия будут подпадать под данное определение и какие меры можно будет применять к лицам, злоупотребляющими своими правами [10, С. 161-165]. Так, например, в качестве одного из методов противодействия злоупотреблениям можно назвать отстранение адвоката от защиты по конкретному уголовному делу, в случае, если будет установлено, что своими действиями, адвокат явно злоупотребил своими правами.

Заключение

Подводя итог всему ранее изложенному, необходимо отметить, что проблема противодействия расследованию была и остается насущной, поскольку пока живет уголовный процесс, живет и желание подозреваемых/обвиняемых уйти от ответственности, чего они и пытаются достичь, да и нередко достигают за счет противодействия расследованию. Таким образом, мы убеждены в необходимости детального изучения данного явления и разработке способов борьбы с ним.

Конфликт интересов

Не указан.

Conflict of Interest

None declared.

Список литературы / References

1. Противодействие расследованию преступлений и меры по его преодолению: учебник для вузов / под общ. ред. Б. Я. Гаврилова, В. П. Лаврова. — М.: Издательство Юрайт, 2017. — 205 с.

2. Варданян, А. В. Противодействие предварительному расследованию: в продолжение научной дискуссии / А. В. Варданян // Вестник Восточно-Сибирского института Министерства внутренних дел России. – 2021. – № 1(96). – С. 137-145. – DOI 10.24412/2312-3184-2021-1-137-145. – EDN CBDAIP.

3. Яджин, Н.В. Понятие противодействия расследованию преступлений/ Н.В. Яджин, А.В. Коптяева // Юридическая наука и правоохранительная практика, 2011. – С. 80-89.

4. Малышкин, П. В. Противодействие расследованию преступлений: законное и незаконное противодействие / П. В. Малышкин // Современная криминалистика: проблемы, тенденции, перспективы : Материалы международной научно-практической конференции, посвященной 90-летию со дня рождения Заслуженного деятеля науки РФ, Заслуженного юриста РСФСР, доктора юридических наук, профессора Николая Павловича Яблокова, Москва, 22 декабря 2015 года / Ред.-сост.: М.А. Лушечкина. – Москва: ООО "МАКС Пресс", 2015. – С. 388-392. – EDN VGYFBH.

5. Унжакова, С. В. Субъекты противодействия расследованию преступления / С. В. Унжакова // Научный дайджест Восточно-Сибирского института МВД России. – 2019. – № 1(1). – С. 197-202. – EDN GBPVQX.

6. Карнаухова, О. Г. Некоторые аспекты сущности противодействия расследованию: цели, мотивы, время / О. Г. Карнаухова // Актуальные проблемы борьбы с преступлениями и иными правонарушениями. – 2014. – № 14-1. – С. 107-110. – EDN TAESTJ.

7. Железова, Л. Ю. Злоупотребление адвокатом правом на защиту в уголовном процессе / Л. Ю. Железова, М.П. Поляков // Сибирские юридические студенческие чтения: материалы XIX международной научной конференции студентов, Омск, 14 мая 2021 года. – Омск: Частное образовательное учреждение высшего образования «Сибирский юридический университет», 2022. – С. 194 - 198.

8. Меретуков, Г. М. Понятие и формы противодействия расследованию преступлений / Г. М. Меретуков // Проблемы уголовного процесса, криминалистики и судебной экспертизы. – 2017. – № 2(10). – С. 24-29. – EDN YPOVIL.

9. Флоря, Д. Ф. Противодействие расследованию преступлений и пути его преодоления : учебное пособие / Д. Ф. Флоря ; Д. Ф. Флоря ; М-во внутренних дел Российской Федерации, Федеральное гос. казённое образовательное учреждение высш. проф. образования "Орловский юридический ин-т М-ва внутренних дел Российской Федерации". – Орел : ОрЮИ МВД России, 2012. – 117 с. – EDN QSUPQT.

10. Железова, Л. Ю. Необходимость запрета злоупотребления правом в РФ, в рамках реализации конституционного принципа приоритета прав и свобод человека / Л. Ю. Железова // Правовая система и вызовы современности : материалы XVIII Международной научной конференции студентов, аспирантов и молодых ученых, Уфа, 02–03 декабря 2021 года. – Уфа: Научно-исследовательский институт проблем правового государства, 2021. – С. 161-165. – EDN JWFPDS.

Список литературы на английском языке / References in English

1. Protivodejstvie rassledovaniju prestuplenij i mery po ego preodoleniju [Opposition to the investigation of crimes and measures to overcome it: a textbook for universities] / ed. B. Ya. Gavrilova, V. P. Lavrova. - M .: Yurayt Publishing House, 2017. - 205 p. [in Russian]

2. Vardanyan, A. V. Protivodejstvie predvaritel'nomu rassledovaniju: v prodolzhenie nauchnoj diskussii [Opposition to preliminary investigation: in continuation of the scientific discussion] / A. V. Vardanyan // Vestnik Vostochno-Sibirskogo instituta Ministerstva vnutrennih del Rossii [Bulletin of the East Siberian Institute of the Ministry of Internal Affairs of Russia]. - 2021. - No. 1 (96). – P. 137-145. – DOI 10.24412/2312-3184-2021-1-137-145. – EDN CBDAIP. [in Russian]

3. Yadzhin, N.V. Ponjatie protivodejstvija rassledovaniju prestuplenij [The concept of counteraction to the investigation of crimes] / N.V. Yadzhin, A.V. Koptyaeva // Juridicheskaja nauka i pravoohranitel'naja praktika [Legal science and law enforcement practice], 2011. - P. 80-89. [in Russian]

4. Malyshkin, P. V. Protivodejstvie rassledovaniju prestuplenij: zakonnoe i nezakonnoe protivodejstvie [Counteraction to the investigation of crimes: legal and illegal counteraction] / P. V. Malyshkin // Sovremennaja kriminalistika: problemy, tendencii, perspektivy : Materialy mezhdunarodnoj nauchno-prakticheskoj konferencii, posvjashhennoj 90-letiju so dnja rozhdenija Zasluzhennogo dejatelja nauki RF, Zasluzhennogo jurista RSFSR, doktora juridicheskih nauk, professora Nikolaja Pavlovicha Jablokova, Moskva, 22 dekabrja 2015 goda [Modern criminalistics: problems, trends, prospects: Proceedings of the international scientific and practical conference dedicated to the 90th anniversary of the Honored Scientist RF, Honored Lawyer of the RSFSR, Doctor of Law, Professor Nikolai Pavlovich Yablokov, Moscow, December 22, 2015 / Ed.-Comp.: M.A. Lushechkin. - Moscow: LLC "MAKS Press", 2015]. - P. 388-392. – EDN VGYFBH. [in Russian]

5. Unzhakova, S. V. Sub'ekty protivodejstvija rassledovaniju prestuplenija [Subjects of counteraction to the investigation of a crime] / S. V. Unzhakova // Nauchnyj dajdzhest Vostochno-Sibirskogo instituta MVD Rossii [Scientific digest of the East Siberian Institute of the Ministry of Internal Affairs of Russia]. - 2019. - No. 1(1). - P. 197-202. – EDN GBPVQX. [in Russian]

6. Karnaukhova, O. G. Nekotorye aspekty sushhnosti protivodejstvija rassledovaniju: celi, motivy, vremja [Some aspects of the essence of counteraction to the investigation: goals, motives, time] / O. G. Karnaukhova // Aktual'nye problemy bor'by s prestuplenijami i inymi pravonarushenijami [Actual problems of combating crimes and other offenses]. - 2014. - No. 14-1. - P. 107-110. – EDN TAESTJ. [in Russian]

7. Zhelezova, L. Yu. Zloupotreblenie advokatom pravom na zashhitu v ugolovnom processe [Abuse by a lawyer of the right to defense in criminal proceedings] / L. Yu. Zhelezova, M.P. Polyakov // Sibirskie juridicheskie studencheskie chtenija: materialy XIX mezhdunarodnoj nauchnoj konferencii studentov, Omsk, 14 maja 2021 goda [Siberian legal student readings: materials of the XIX international scientific conference of students, Omsk, May 14, 2021]. - Omsk: Private educational institution of higher education "Siberian Law University", 2022. - P. 194 - 198. [in Russian]

8. Meretukov, G. M. Ponjatie i formy protivodejstvija rassledovaniju prestuplenij [The concept and forms of counteraction to the investigation of crimes] / G. M. Meretukov // Problemy ugolovnogo processa, kriminalistiki i sudebnoj jekspertizy [Problems of the criminal process, forensics and forensics]. - 2017. - No. 2(10). - P. 24-29. – EDN YPOVIL. [in Russian]

9. Florya, D. F. Protivodejstvie rassledovaniju prestuplenij i puti ego preodolenija [Opposition to the investigation of crimes and ways to overcome it: a tutorial / D. F. Florya; D. F. Florya; Ministry of Internal Affairs of the Russian Federation, Federal State. state educational institution of higher education. prof. education "Orlovsky juridical institute of the Ministry of Internal Affairs of the Russian Federation". - Eagle: OryuI MIA of Russia, 2012. - 117 p. – EDN QSUPQT. [in Russian]

10. Zhelezova, L. Yu. Neobhodimost' zapreta zloupotreblenija pravom v RF, v ramkah realizacii konstitucionnogo principa prioriteta prav i svobod cheloveka [The need to prohibit the abuse of law in the Russian Federation, as part of the implementation of the constitutional principle of the priority of human rights and freedoms] / L. Yu. Zhelezova // Pravovaja sistema i vyzovy sovremennosti : materialy XVIII Mezhdunarodnoj nauchnoj konferencii studentov, aspirantov i molodyh uchenyh, Ufa, 02–03 dekabrja 2021 goda [Legal system and challenges of our time: materials of the XVIII International Scientific Conference of Students, Postgraduates and Young Scientists , Ufa, December 02–03, 2021]. - Ufa: Research Institute for the Problems of the Legal State, 2021. - P. 161-165. – EDN JWFPDS. [in Russian]

DOI: https://doi.org/10.23670/IRJ.2022.119.5.104

ПОНЯТИЯ «ЧЕРНАЯ АРХЕОЛОГИЯ» И «ЧЕРНЫЙ КОПАТЕЛЬ»

Научная статья

Шебалов В.А.*

Саратовская государственная юридическая академия, Саратов, Россия

* Корреспондирующий автор (Vovoke[at]mail.ru)

Аннотация

Рассматривается такая проблема современности как «черная археология» и ее распространение в нашей стране. История незаконных археологических раскопок в нашей стране прослеживается от времени правления Петра I до наших дней. Современные средства массовой информации Российской Федерации все чаще стали упоминать о фактах такой противоправной деятельности. В работе автором рассматриваются вопросы общественной опасности, которые несет в себе преступная деятельность, называемая «черной археологией» и осуществляемая «черными копателями». Ввиду того, что российским законодательством не дается определения вышеупомянутым терминам, автором предпринята попытка сформулировать эти понятия.

Ключевые слова: археология, культурное наследие, памятники истории, «черная археология», «черные копатели».

CONCEPTS OF «TOMB RAIDING» AND «GRAVE ROBBER»

Research article

Shebalov V.A.*

Saratov State Academy of Law, Saratov, Russia

* Corresponding author (Vovoke[at]mail.ru)

Abstract

Such modern problem as «tomb raiding» and its spread in our country was analyzed. The history of illegal archaeological excavations in our country can be traced from the time of Peter I's reign to the present day. The modern mass media in the Russian Federation began referring to such illegal activities more often. In the article, the author studies the questions of public danger, which is caused by criminal activity called «tomb raiding» and is carried out by «grave robbers». In view of the fact that Russian legislation does not define the aforementioned terms, the author made an attempt to formulate these concepts.

Keywords: archeology, cultural legacy, historical monuments, «tomb raiding», «grave robbers».

Человечество, начиная от истоков своего существования и заканчивая современностью, осуществляло освоение окружающей его природы путем использования ее материалов, в ходе тысячелетий человечество приобретало навыки и умения накапливало опыт. Весь опыт, приобретенный человечеством, получил отражения в материальных предметах именуемыми артефактами. Именно при помощи артефактов прослеживается процесс передачи информации от поколения к поколению. К сожалению не все артефакты смогли дойти до нас в первозданном виде, а большинство до сих пор скрыто под земельными наслоениями и дожидается своего часа. Артефакты, скрываемые под землей, являются составной частью культурно наследия, в связи с тем, что культурное наследие состоит как из материального, так и духовного богатства. Археология (от греч. архаиос - древность, и логос - слово, учение), наука, изучающая по вещественным источникам историческое прошлое человечества [1]. Впервые понятие археология употреблено в IV в. до н. э. Платоном и означало «историю прошедших времён». Можно заметить, что первые упоминания о «черной археологии» восходят еще к древнему Египту. Уже с самых ранних лет Египетской истории можно увидеть упоминания о деятельности осквернителей могил, которые проникали в усыпальницы фараонов [2]. Несмотря на то, что последние были хитро спрятаны в паутине лабиринтов, воры ухитрялись проникать туда и забирать ценные предметы для последующей продажи. Археология в России зародилась примерно в XIX веке и продолжает существовать и в наши дни. «Черная археология» не прошла и мимо России: первые упоминания о «черных копателях» датированы временами правления Петра I; именно в то время процветало расхищение скифских и сарматских курганов, для поиска золота [3]. Официальное понятие «черная археология» в настоящий момент отсутствует, но можно сказать наверняка, что «черная археология» - это преступная деятельность лиц, занимающихся незаконным выкапыванием различных предметов старины как промыслом.

Но параллельно с археологией, производимой на законных основаниях, и действующей во благо культурного наследия нашей страны, существует и «черная археология», которая производится вне закона и направлена на удовлетворение личных потребностей определенных лиц, и затрагивает не только культуру, и историю страны как память о минувших событиях, но и имущественные отношения граждан. При осуществлении своей деятельности «черный копатель» неоправданно подвергает опасности не только свою жизнь и здоровье, но и жизнь и здоровье других граждан. Осуществление деятельности «черными копателями» способствует формированию у них чувства равнодушия не только к истории государства, но и неуважения к памяти предков. Проблема «черной археологии» в нашей стране уже не нова, но в полной мере пока не изучена.

Таким образом, опасность деятельности «черных копателей» заключается в том, что эти люди не являются профессиональными археологами, не обладают необходимыми знаниями в области археологии, относятся безразлично к культуре государства и при производстве своих действий уничтожают большинство археологических предметов, которые в большинстве случаев предстают в единичных экземплярах. Кроме того, при осуществлении своей деятельности они уничтожают культурный слой земли. Таким образом, вышеупомянутые лица нарушают

конституционную обязанность каждого гражданина заботиться о сохранении исторического и культурного наследия, своей страны, беречь памятники истории и культуры [4].

Предупреждение преступлений, совершаемых путем незаконных раскопок в нашей стране, является довольно актуальным, однако, Федеральный закон от 25.06.2002 №73-ФЗ «Об объектах культурного наследия (памятниках истории и культуры) народов Российской Федерации» и Уголовный кодекс Российской Федерации от 13.06.1996 № 63-ФЗ и иные нормативно-правовые акты, осуществляющие охрану и регулирование правоотношений в области культурного наследия, не дают разъяснений, что такое «черная археология» и кто такие «черные копатели», а поэтому в настоящее время правовых и криминологических определений этим понятиям не существует.

«Черная археология» является преступной деятельностью. Часто такие преступления квалифицируются по статье 243.2 УК РФ «Незаконный поиск и/или изъятие археологических предметов из мест залегания» [5]. Отнесение деятельности «черных копателей» только к статье 243.2 УК РФ является не верным, поскольку они совершают помимо незаконного поиска и изъятия археологических предметов из мест залегания, поиск оружия, боеприпасов в местах прошедших боевых действий, поиск и изъятие имущества из мест захоронений, поиск и изъятие государственных наград, предметов, имеющих особую ценность. Становится очевидным тот факт, что «черная археология» затрагивает разные виды преступлений, предусмотренных УК РФ, расположенные в разных главах и разделах.

Наличие криминологических понятий позволит объединить всю преступность «черных копателей» в отдельный вид преступной деятельности. Это позволит начать разработку основных направлений криминологического предупреждения указанного вида преступности. Однако, в настоящее время в науке отсутствуют такие понятия как «черная археология» и «черный копатель». На наш взгляд, это является существенным пробелом, который не позволяет выделить специфический вид преступности, соответственно дать ему криминологическое определение, определить существенные черты личности преступника, выявить причины и условия совершения указанных преступлений и заняться выработкой криминологических мер противодействия этим преступлениям.

Для того чтобы более точно и полно дать понятие «черной археологии» как деятельности, которая является противозаконной и не регулирующейся никакими нормативно-правовыми актами, необходимо провести параллель с археологией, осуществляющейся на основании закона и нормативно-правовых актов.

Согласно словарю С.И. Ожегова, археология - это наука, изучающая быт и культуру древних народов по сохранившимся вещественным памятникам [6]. Вышеуказанное определение необходимо разделить на три основных признака. Во-первых, археология - это наука, а, как известно, под наукой необходимо понимать сферу человеческой деятельности, функцией которой является выработка и теоретическая систематизация объективных знаний о действительности [7].

Во-вторых, археология осуществляет изучение быта и культуры древних народов, то есть проводятся действия, при которых можно получить больше информации о жизнедеятельности наших предков. Основным способом выявления и изучения объектов археологического наследия являются археологические полевые работы. Правомерность проведения археологических полевых работ заключается в том, что деятельность археологов регламентируется законом. Согласно ст. 45.1 Федерального закона «Об объектах культурного наследия (памятниках истории и культуры) народов Российской Федерации» археологические полевые работы производятся на основании разрешения (открытого листа). Разрешение (открытый лист) - это документ, выдаваемый федеральным органом охраны объектов культурного наследия на основании заключения Российской академии наук, и подтверждающий право на проведение одного из видов археологических полевых работ [8]. Таким образом, можно сделать вывод, что при отсутствии данного разрешения деятельность по поиску и изъятию археологических предметов будет являться незаконной.

Археология как наука преследует определенные цели, к которым относятся:

1. Сохранение для будущих поколений объектов культурного наследия;
2. Изучение объектов культурного наследия и их содержимого в контексте времени и пространства для реконструкции и описания длительных циклов культуры человечества;
3. Объяснение того, почему культуры изменяются или остаются прежними на протяжении длительного времени;
4. Осмысление памятников, артефактов, остатков пищи и других археологических материалов и их значения для современного мира [9].

В-третьих, изучение производится при наличии вещественных памятников, то есть вещественных источников в соответствии с Федеральным законом «Об объектах культурного наследия (памятниках истории и культуры) народов Российской Федерации». Вещественными источниками, которые археологи обнаруживают при проведении археологических работ, являются объекты археологического наследия. Согласно статье 3 Федерального закона «Об объектах культурного наследия (памятниках истории и культуры) народов Российской Федерации», под объектом археологического наследия понимаются частично или полностью скрытые в земле или под водой следы существования человека в прошлых эпохах (включая все связанные с такими следами археологические предметы и культурные слои), основным или одним из основных источников информации о которых являются археологические раскопки или находки. Объектами археологического наследия являются, в том числе городища, курганы, грунтовые могильники, древние погребения, селища, стоянки, каменные изваяния, стелы, наскальные изображения, остатки древних укреплений, производств, каналов, судов, дорог, места совершения древних религиозных обрядов, отнесенные к объектам археологического наследия культурные слои [8].

Под археологическими предметами понимаются движимые вещи, основным или одним из основных источников информации о которых независимо от обстоятельств их обнаружения являются археологические раскопки или находки, в том числе предметы, обнаруженные в результате таких раскопок или находок. Под культурным слоем понимается слой в земле или под водой, содержащий следы существования человека, время возникновения которых

превышает сто лет, включающий археологические предметы [8]. Таким образом, можно увидеть, что объекты археологического наследия, которые изучают археологи, являются недвижимыми.

Объекты культурного наследия, обнаруженные при проведении археологических полевых работ, принадлежат государству на праве собственности и обязаны быть переданы в музейный фонд Российской Федерации на постоянное хранение.

С юридической точки зрения, археология является правомерной научной деятельностью, направленной на изучение прошлого человека по вещественным источникам.

На основании вышесказанного, по аналогии с археологией, являющейся законной деятельностью, можно определить признаки «черной археологии» как противоправной деятельности, на основании которых можно будет сформулировать понятие.

1. «Черная археология» не является научной деятельностью по сохранению исторического прошлого, а является противоправной деятельностью; об этом свидетельствует то, что она производится вопреки существующим нормам права. Кроме того, «черные копатели» не обладают необходимыми знаниями в области истории и археологии, относятся безразлично к культуре государства и при производстве своих действий уничтожают большое количество археологических предметов, которые в большинстве случаев предстают в единичных экземплярах. Также, при осуществлении своей деятельности они уничтожают культурный слой земли. В конечном счете, эти лица нарушают конституционную обязанность каждого гражданина заботиться о сохранении исторического и культурного наследия, своей страны, беречь памятники истории и культуры;

2. Указанная деятельность направлена на обнаружение любых движимых предметов, а также предметов, изъятых из оборота, имеющих материальную ценность, для последующей их реализации, то есть целью «черных копателей» является обнаружение не только предметов культуры;

3. Незаконные раскопки не преследуют цели по сохранению культурного наследия, а преследуют корыстную цель, направленную на извлечение материальной либо иной выгоды от обнаружения искомых предметов;

4. Основным признаком, отличающим «черную археологию» от археологии как научной деятельности, является поиск предметов преступного посягательства. Под поиском необходимо понимать, отыскание предметов материального мира вне зависимости от его местоположения и возраста.

На основании вышесказанного можно сделать вывод, что «черная археология» - это незаконная деятельность, представляющая собой совокупность преступлений, совершаемых на определенной территории за определенный промежуток времени, преследующих корыстную цель, направленных на поиск и добычу исторических предметов вне зависимости от их нахождения и стоимости.

Говоря о «черном копателе», осуществляющем свою деятельность незаконно, необходимо также провести параллель с археологом, осуществляющем свою деятельность на основании закона.

Археолог – это ученый-историк, изучающий культуру прошлого путем поиска различных артефактов [10]. Таким образом, первым признаком археолога, как лица, осуществляющего свою деятельность, является ученый-историк, под которым понимается, что это лицо является специалистом в области истории, то есть целенаправленно получившее в ходе обучения в образовательном учреждении необходимые знания в области истории.

Вторым признаком является изучение культуры прошлого, то есть археолог проводит действия, при которых он получает больше информации о жизнедеятельности наших предков.

Третьим признаком является поиск различных артефактов, то есть активная научная деятельность археолога, регламентированная определенными нормативно-правовыми актами, направленная на обнаружение артефактов которые находятся в определенных местах, и имеющих определенный возраст.

На основании вышесказанного, по аналогии с понятием археолога, который является ученым в области истории, можно выделить признаки «черного копателя», на основании которых удастся сформулировать его полноценное понятие.

1. «Черным копателем» может быть любое лицо, вне зависимости от образования и рода своей деятельности, которое осуществляет свою деятельность незаконно;

2. Такие лица не изучают культуру прошлого, их целью является получение имущественной выгоды, которая подразумевает продажу обнаруженных предметов, либо духовная выгода, которая подразумевает коллекционную деятельность;

3. Указанное лицо, как и археолог, осуществляет поиск предметов, но в отличие от археолога, «черный копатель» осуществляет поиск не только артефактов, но и иных предметов, обладающих имущественной стоимостью и коллекционным значением.

Таким образом, «черный копатель» - это лицо, занимающееся незаконно поиском и извлечением для собственного пользования, как артефактов, так и иных исторических предметов, имеющих имущественную стоимость и/или коллекционное значение.

На основании всего вышесказанного полагаем, что сформулированные нами криминологические понятия позволят определить круг преступлений, совершаемых «черными копателями», что в свою очередь позволит увидеть новый вид преступности, который называется «черная археология».

Представляется, что в круг указанных преступлений следует включить следующие составы: статья 164 УК РФ (Хищение предметов, имеющих особую ценность); статья 222 УК РФ (Незаконные приобретение, передача, сбыт, хранение, перевозка, пересылка или ношение оружия, основных частей огнестрельного оружия, боеприпасов); статья 222.1 УК РФ (Незаконные приобретение, передача, сбыт, хранение, перевозка, пересылка или ношение взрывчатых веществ или взрывных устройств), статья 222.2 УК РФ (Незаконные приобретение, передача, сбыт, хранение, перевозка, пересылка или ношение крупнокалиберного огнестрельного оружия, его основных частей и боеприпасов к нему); статья 223 УК РФ (Незаконное изготовление оружия); статья 223.1 УК РФ (Незаконное изготовление взрывчатых веществ, незаконные изготовление, переделка или ремонт взрывных устройств); статья 243 УК РФ

(Уничтожение или повреждение объектов культурного наследия (памятников истории и культуры) народов Российской Федерации, включенных в единый государственный реестр объектов культурного наследия (памятников истории и культуры) народов Российской Федерации, выявленных объектов культурного наследия, природных комплексов, объектов, взятых под охрану государства, или культурных ценностей); статья 243.2 УК РФ (Незаконные поиск и (или) изъятие археологических предметов из мест залегания); статья 243.3 УК РФ (Уклонение исполнителя земляных, строительных, мелиоративных, хозяйственных или иных работ либо археологических полевых работ, осуществляемых на основании разрешения (открытого листа), от обязательной передачи государству обнаруженных при проведении таких работ предметов, имеющих особую культурную ценность, или культурных ценностей в крупном размере); статья 244 УК РФ (Надругательство над телами умерших и местами их захоронения); статья 324 УК РФ (Приобретение или сбыт официальных документов и государственных наград).

Конфликт интересов

Не указан.

Conflict of Interest

None declared.

Список литературы / References

1. Значение слова археология // Большая советская энциклопедия. [Электронный ресурс]. URL: https://slovar.cc/enc/bse/1974243. (дата обращения: 03.04.2022).
2. Фисанович Т.М. «Тайна древних пирамид» / Т.М. Фисанович:- Москва: РИПОЛ классик, 2005. – 416 с.
3. Завитухина М. П. Пётр I и Сибирская коллекция Кунсткамеры / М. П. Завитухина // Из истории петровских коллекций. СПб.: Издательство Государственного Эрмитажа. 2000. С. 14—26.
4. Конституция РФ 1993 г. (принята всенародным голосованием 12.12.1993) (с учетом поправок, внесенных Законами РФ о поправках к Конституции РФ от 30.12.2008 № 6-ФКЗ, от 30.12.2008 № 7-ФКЗ, от 05.02.2014 № 2-ФКЗ, от 21.07.2014 № 11-ФКЗ)
5. Уголовный кодекс Российской Федерации от 13.06.1996 № 63-ФЗ (ред. от 25.03.2022). URL: http://www.consultant.ru/document/cons_doc_LAW_10699/ (дата обращения 03.04.2022).
6. Словарь С.И. Ожегова. [Электронный ресурс].URL: https://clck.ru/h7jxk (дата обращения 03.04.2022).
7. Большая советская энциклопедия [Электронный ресурс]. URL: https://clck.ru/h7jzf (дата обращения 03.04.2022).
8. Об объектах культурного наследия (памятниках истории и культуры) народов Российской Федерации: Федеральный закон от 25.06.2002 № 73-ФЗ (ред. от 11.06.2021). URL: https://clck.ru/aoMtP (дата обращения 03.04.2022).
9. ВикиЧтение. Археология. В начале Фаган Брайан М. [Электронный ресурс]. URL: https://history.wikireading.ru/275530 (дата обращения 03.12.2021 г.).
10. О профессии археолога. [Электронный ресурс]. URL: https://postupi.online/professiya/arheolog/ (дата обращения 03.04.2022).

Список литературы на английском языке / References in English

1. Znachenie slova arheologiya [Meaning of word archeology] // Bol'shaya sovetskaya enciklopediya [The Great Soviet Encyclopedia]. [Electronic resource]. URL: https://slovar.cc/enc/bse/1974243. (accessed: 03.04.2022). [in Russian]
2. Firsanovich T.M. Tajna drevnih piramid [Mystery of ancient pyramids] / T.M. Firsanovich:- Moscow: RIPOL classic publishing house, 2005. – 416 p. [in Russian]
3. Zavituchina M.P. Pyotr I i Sibirskaya kollekciya Kunstkamery [Peter I and Siberan collection of Kunstkamera] / M.P. Zavituchina // Iz istorii petrovskih kollekcij [From history of collections of Peter]. SPB: State Hermitage Publishing House. 2000. P. 14-26. [in Russian]
4. Konstituciya RF 1993. [Constitution of the RF] (adopted by the nation-wide voting 12.12.1993) (in accordance with the changes of the Russian laws on changes of the RF constitution dated 30.12.2008 № 6-FCL, от 30.12.2008 № 7-FCL, 05.02.2014 № 2-FCL, 21.07.2014 № 11-FCL) [in Russian]
5. Ugolovnyj kodeks Rossijskoj Federacii [Criminal Code of the Russian Federation] dated 13.06.1996 № 63-FL (revised 25.03.2022). [Electronic resource]. URL: http://www.consultant.ru/document/cons_doc_LAW_10699/ (accessed 03.04.2022). [in Russian]
6. Slovar' S.I. Ozhegov [S.I. Ozhegov Dictionary]. [Electronic resource]. URL: https://clck.ru/h7jxk (accessed 03.04.2022). [in Russian]
7. Bol'shaya sovetskaya enciklopediya [The Great Soviet Encyclopedia] [Electronic resource]. URL: https://gufo.me/dict/bse/%D0%9D%D0%B0%D1%83%D0%BA%D0%B0 (accessed 03.04.2022). [in Russian]
8. Ob ob"ektah kul'turnogo naslediya (pamyatnikah istorii i kul'tury) narodov Rossijskoj Federacii [On objects of Cultural Heritage (historical and cultural monuments) of peoples of the Russian Federation]: Federal law 25.06.2002 № 73-FL (revised 11.06.2021). [Electronic resource]. URL: https://clck.ru/aoMtP (accessed 03.04.2022). [in Russian]
9. VikiCHtenie Arheologiya. V nachale Fagan Brajan [WikiLearning. Archeology. Beggining on Brian M. Fagan] M. [Electronic resource]. URL: https://history.wikireading.ru/275530 (accessed 03.12.2021 г.). [in Russian]
10. O professii arheologa [On profession of archeology] [Electronic resource]. URL: https://postupi.online/professiya/arheolog/ (accessed 03.04.2022). [in Russian]